AUTOMOTIVE APPLICATION LIST

VARTA®
THE ORIGINAL.

It all starts with VARTA®

VARTA® Silver Dynamic AGM

	VARTA Code	Short Code	Ah (20h)	CCA (EN) [A]	a	b	H		kg			
	... D85 2											
EN Types	560 901 068	D52	60	680	242	175	190	H5/L2	17.7	0	1	B13
	570 901 076	E39	70	760	278	175	190	H6/L3	20.4	0	1	B13
	580 901 080	F21	80	800	315	175	190	H7/L4	22.5	0	1	B13
	595 901 085	G14	95	850	353	175	190	H8/L5	26.4	0	1	B13
	605 901 095	H15	105	950	393	175	190	H9/L6	29.2	0	1	B13

VARTA® Blue Dynamic EFB

	VARTA Code	Short Code	Ah (20h)	CCA (EN) [A]	a	b	H		kg			
	... D84 2											
EN Types	560 500 064	N60	60	640	242	175	190	H5/L2	16.5	0	1	B13
	565 500 065	D54	65	650	278	175	175	T6/LB3	18.9	0	1	B13
	570 500 076	N70	70	760	278	175	190	H6/L3	21.3	0	1	B13
	575 500 073	E46	75	730	315	175	175	T7/LB4	18.4	0	1	B13
	580 500 080	N80	80	800	315	175	190	H7/L4	20.7	0	1	B13
	595 500 085	N95	95	850	353	175	190	H8/L5	24.5	0	1	B13
JIS Types	565 501 065	N65	65	650	232	173	225	D23	16.9	0	1	B00
	572 501 076	N72	72	760	261	175	220	D26	19.5	0	1	B01
	585 501 080	N85	85	800	306	173	225	D31	21.8	0	1	B01

VARTA® Silver Dynamic Auxiliary

	VARTA Code	Short Code	Ah (20h)	CCA (EN) [A]	a	b	H		kg			
	G41 2											
AGM	509 106 013	AUX9	9	130	151	87	106	YTX9	2.9	1	Y4	
	513 106 020	AUX14	13	200	150	87	146	YTX14	4.6	1		
SLI	535 106 052	AUX1	35	520	212	175	140	POB4	10.8			

QUICK FINDER
SCHNELLSUCHE
RECHERCHE RAPIDE
RICERCA RAPIDA
BÚSQUEDA RÁPIDA

ETN	Ah (20 h)	CCA (EN) [A]		Short code
VARTA® Silver Dynamic AGM				
560 901 068	60	680	H5/L2	D52
570 901 076	70	760	H6/L3	E39
580 901 080	80	800	H7/L4	F21
595 901 085	95	850	H8/L5	G14
605 901 095	105	950	H9/L6	H15
VARTA® Blue Dynamic EFB				
560 500 064	60	640	H5/L2	N60
565 500 065	65	650	T6/LB3	D54
570 500 076	70	760	H6/L3	N70
575 500 073	75	730	T7/LB4	E46
580 500 080	80	800	H7/L4	N80
595 500 085	95	850	H8/L5	N95
565 501 065	65	650	D23	N65
572 501 076	72	760	D26	N72
585 501 080	85	800	D31	N85
VARTA® Silver Dynamic Auxiliary				
509 106 013	9	130	YTX9	AUX9
513 106 020	13	200	YTX14	AUX14
535 106 052	35	520	POB4	AUX1
VARTA® Silver Dynamic				
552 401 052	52	520	T4/LB1	C6
554 400 053	54	530	H4/L1	C30
561 400 060	61	600	T5/LB2	D21
563 400 061	63	610	H5/L2	D15
563 401 061	63	610	H5R/L2R	D39
574 402 075	74	750	T6/LB3	E38
577 400 078	77	780	H6/L3	E44
585 200 080	85	800	T7/LB4	F18
585 400 080	85	800	H7/L4	F19
600 402 083	100	830	H8/L5	H3
610 402 092	110	920	H9/L6	I1

ETN	Ah (20 h)	CCA (EN) [A]		Short code
VARTA® Blue Dynamic				
544 401 042	44	420	H3/L0	B36
544 402 044	44	440	T4/LB1	B18
552 400 047	52	470	H4/L1	C22
560 409 054	60	540	T5/LB2	D59
560 408 054	60	540	H5/L2	D24
560 127 054	60	540	H5R/L2R	D43
572 409 068	72	680	T6/LB3	E43
574 012 068	74	680	H6/L3	E11
574 013 068	74	680	H6R/L3R	E12
580 406 074	80	740	T7/LB4	F17
580 400 074	80	740	H7/L4	F16
595 402 080	95	800	H8/L5	G3
540 125 033	40	330	B19H	A13
540 126 033	40	330	B19	A14
540 127 033	40	330	B19R	A15
560 410 054	60	540	D23	D47
560 411 054	60	540	D23R	D48
545 155 033	45	330	B24	B31
545 156 033	45	330	B24R	B32
545 157 033	45	330	B24S	B33
545 158 033	45	330	B24RS	B34
570 412 063	70	630	D26	E23
570 413 063	70	630	D26R	E24
595 404 083	95	830	D31	G7
595 405 083	95	830	D31R	G8
VARTA® Black Dynamic				
540 406 034	40	340	H3/L0	A16
541 400 036	41	360	T4/LB1	A17
545 412 040	45	400	H4/L1	B19
545 413 040	45	400	H4R/L1R	B20
553 401 050	53	500	T5/LB2	C11
556 400 048	56	480	H5/L2	C14
556 401 048	56	480	H5R/L2R	C15
066 017 036	66	360	6V VW	D42W
570 144 064	70	640	T6/LB3	E9
570 409 064	70	640	H6/L3	E13
588 403 074	88	740	T8/L5	F5
590 122 072	90	720	H8/L5	F6
545 077 030	45	300	E2	B23
545 079 030	45	300	E2R	B24

VARTA® Silver Dynamic AGM

	VARTA Code	Short Code	Ah (20h)	CCA (EN) [A]	a	b	H		kg			
	... D85 2											
EN Types	560 901 068	D52	60	680	242	175	190	H5/L2	17.7	0	1	B13
	570 901 076	E39	70	760	278	175	190	H6/L3	20.4	0	1	B13
	580 901 080	F21	80	800	315	175	190	H7/L4	22.5	0	1	B13
	595 901 085	G14	95	850	353	175	190	H8/L5	26.4	0	1	B13
	605 901 095	H15	105	950	393	175	190	H9/L6	29.2	0	1	B13

VARTA® Blue Dynamic EFB

	VARTA Code	Short Code	Ah (20h)	CCA (EN) [A]	a	b	H		kg			
	... D84 2											
EN Types	560 500 064	N60	60	640	242	175	190	H5/L2	16.5	0	1	B13
	565 500 065	D54	65	650	278	175	175	T6/LB3	18.9	0	1	B13
	570 500 076	N70	70	760	278	175	190	H6/L3	21.3	0	1	B13
	575 500 073	E46	75	730	315	175	175	T7/LB4	18.4	0	1	B13
	580 500 080	N80	80	800	315	175	190	H7/L4	20.7	0	1	B13
	595 500 085	N95	95	850	353	175	190	H8/L5	24.5	0	1	B13
JIS Types	565 501 065	N65	65	650	232	173	225	D23	16.9	0	1	B00
	572 501 076	N72	72	760	261	175	220	D26	19.5	0	1	B01
	585 501 080	N85	85	800	306	173	225	D31	21.8	0	1	B01

VARTA® Silver Dynamic Auxiliary

	VARTA Code	Short Code	Ah (20h)	CCA (EN) [A]	a	b	H		kg			
	G41 2											
AGM	509 106 013	AUX9	9	130	151	87	106	YTX9	2.9	1	Y4	B00
	513 106 020	AUX14	13	200	150	87	146	YTX14	4.6	1	Y4	B00
SLI	535 106 052	AUX1	35	520	212	175	140	POB4	10.8	0	1	B13

VARTA® Silver Dynamic

	VARTA Code	Short Code	Ah (20h)	CCA (EN) [A]	a	b	H		kg			
	...316 2											
EN Types	552 401 052	C6	52	520	207	175	175	T4/LB1	12.5	0	1	B13
	554 400 053	C30	54	530	207	175	190	H4/L1	13.1	0	1	B13
	561 400 060	D21	61	600	242	175	175	T5/LB2	14.6	0	1	B13
	563 400 061	D15	63	610	242	175	190	H5/L2	15.3	0	1	B13
	563 401 061	D39	63	610	242	175	190	H5R/L2R	15.3	1	1	B13
	574 402 075	E38	74	750	278	175	175	T6/LB3	17.4	0	1	B13
	577 400 078	E44	77	780	278	175	190	H6/L3	18.3	0	1	B13
	585 200 080	F18	85	800	315	175	175	T7/LB4	19.6	0	1	B13
	585 400 080	F19	85	800	315	175	190	H7/L4	19.8	0	1	B13
	600 402 083	H3	100	830	353	175	190	H8/L5	22.6	0	1	B13
	610 402 092	I1	110	920	393	175	190	H9/L6	25.2	0	1	B13

VARTA® Blue Dynamic

	VARTA Code	Short Code	Ah (20h)	CCA (EN) [A]	a	b	H		kg			
	...313 2											
EN Types	544 401 042	B36	44	420	175	175	190	H3/L0	10.5	0	1	B13
	544 402 044	B18	44	440	207	175	175	T4/LB1	11.5	0	1	B13
	552 400 047	C22	52	470	207	175	190	H4/L1	12.7	0	1	B13
	560 409 054	D59	60	540	242	175	175	T5/LB2	14.6	0	1	B13
	560 408 054	D24	60	540	242	175	190	H5/L2	14.6	0	1	B13
	560 127 054	D43	60	540	242	175	190	H5R/L2R	14.6	1	1	B13
	572 409 068	E43	72	680	278	175	175	T6/LB3	16.6	0	1	B13
	574 012 068	E11	74	680	278	175	190	H6/L3	17.3	0	1	B13
	574 013 068	E12	74	680	278	175	190	H6R/L3R	17,3	1	1	B13
	580 406 074	F17	80	740	315	175	175	T7/LB4	18.8	0	1	B13
	580 400 074	F16	80	740	315	175	190	H7/L4	19.1	0	1	B13
	595 402 080	G3	95	800	353	175	190	H8/L5	21.9	0	1	B13
JIS Types	540 125 033	A13	40	330	187	140	227	B19H	10.2	0	3	B01
	540 126 033	A14	40	330	187	127	227	B19	10.2	0	3	B00
	540 127 033	A15	40	330	187	127	227	B19R	10.2	1	3	B00
	560 410 054	D47	60	540	232	173	225	D23	15.8	0	1	B00
	560 411 054	D48	60	540	232	173	225	D23R	15.8	1	1	B00
	545 155 033	B31	45	330	238	129	227	B24	11.7	0	3	B00
	545 156 033	B32	45	330	238	129	227	B24R	11.7	0	1	B00
	545 157 033	B33	45	330	238	129	227	B24S	11.7	1	3	B00
	545 158 033	B34	45	330	238	129	227	B24RS	11.7	1	1	B00
	570 412 063	E23	70	630	261	175	220	D26	16.9	0	1	B01
	570 413 063	E24	70	630	261	175	220	D26R	16.9	1	1	B01
	595 404 083	G7	95	830	306	173	225	D31	21.7	0	1	B01
	595 405 083	G8	95	830	306	173	225	D31R	21.7	1	1	B01

VARTA® Black Dynamic

	VARTA Code	Short Code	Ah (20h)	CCA (EN) [A]	a	b	H		kg			
	...312 2											
EN Types	540 406 034	A16	40	340	175	175	190	H3/L0	9.9	0	1	B13
	541 400 036	A17	41	360	207	175	175	T4/LB1	10.9	0	1	B13
	545 412 040	B19	45	400	207	175	190	H4/L1	11.7	0	1	B13
	545 413 040	B20	45	400	207	175	190	H4R/L1R	11.7	1	1	B13
	553 401 050	C11	53	500	242	175	175	T5/LB2	13.3	0	1	B13
	556 400 048	C14	56	480	242	175	190	H5/L2	13.9	0	1	B13
	556 401 048	C15	56	480	242	175	190	H5R/L2R	13.9	1	1	B13
	066 017 036	D42W	66	360	178	175	188	6V VW	00.0	0	1	B04
	570 144 064	E9	70	640	278	175	175	T6/LB3	16.4	0	1	B13
	570 409 064	E13	70	640	278	175	190	H6/L3	16.9	0	1	B13
	588 403 074	F5	88	740	353	175	175	T8/L5	20.6	0	1	B13
	590 122 072	F6	90	720	353	175	190	H8/L5	21.1	0	1	B13
JIS	545 077 030	B23	45	300	219	135	225	E2	10.8	0	1	B01
	545 079 030	B24	45	300	219	135	225	E2R	10.8	1	1	B01

TECHNICAL DIAGRAMS
TECHNISCHE ANGABEN
DIAGRAMMES TECHNIQUES
DATI TECNICI
INFORMACIÓN TÉCNICA

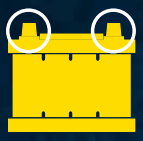

0

1

1

ø 19,5
H 18

pos.

ø 17,9
H 18

neg.

3

ø 14,7
H 18

pos.

ø 13,1
H 18

neg.

Y4

B00

B01

B13

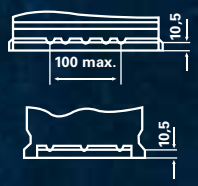

JIS
SAP 537 270

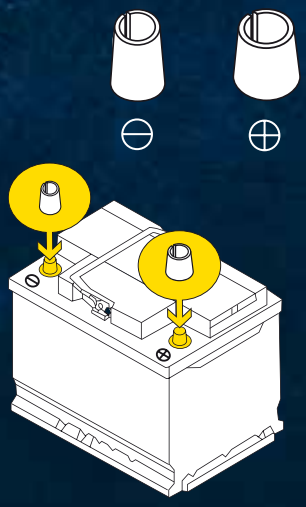

Ford
SAP 537 272

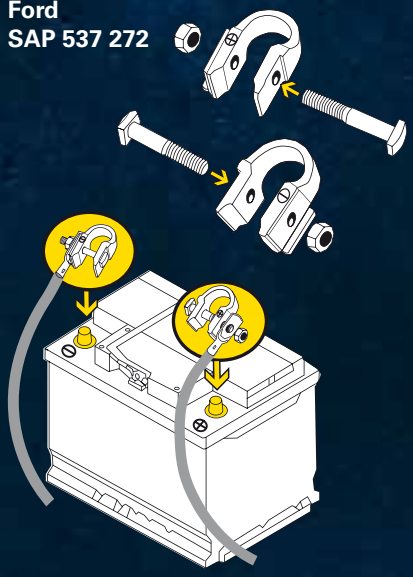

VW
SAP 537 267

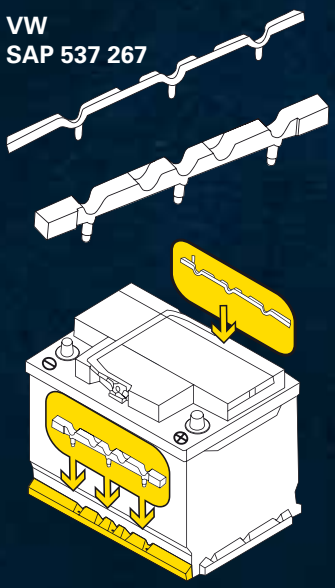

HOW TO USE THE CATALOGUE
HINWEISE ZUR KATALOGBENUTZUNG
MODE D'EMPLOI DU CATALOGUE
COME USARE IL CATALOGO

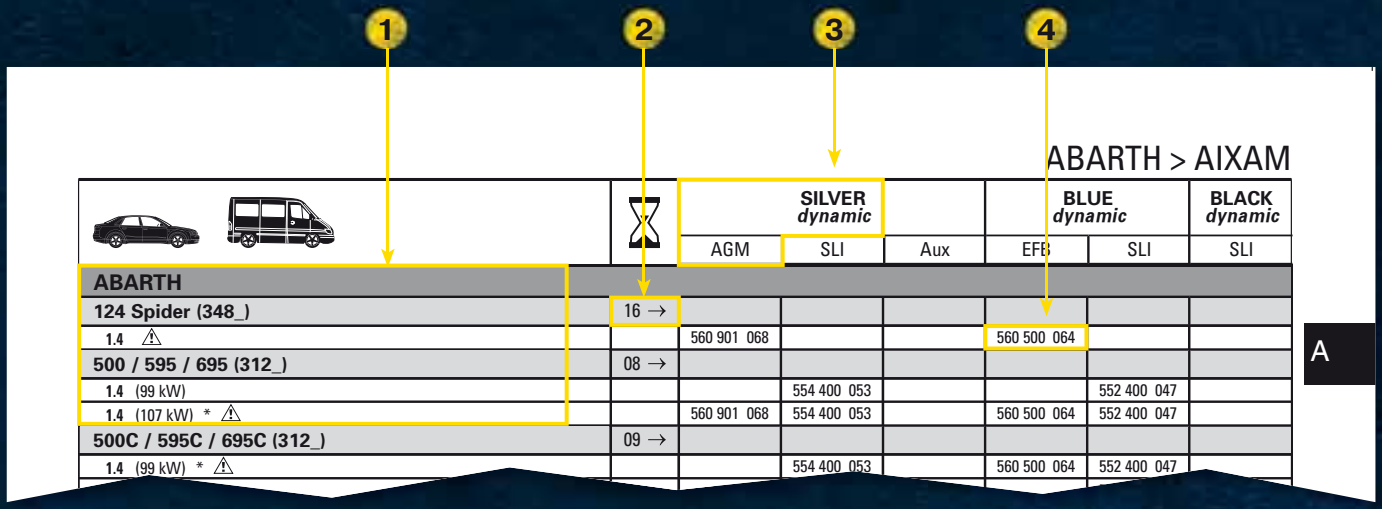

ABARTH > AIXAM

		SILVER dynamic			BLUE dynamic		BLACK dynamic
		AGM	SLI	Aux	EFB	SLI	SLI
ABARTH							
124 Spider (348_)	16 →						
1.4 ⚠		560 901 068			560 500 064		
500 / 595 / 695 (312_)	08 →						
1.4 (99 kW)			554 400 053			552 400 047	
1.4 (107 kW) * ⚠		560 901 068	554 400 053		560 500 064	552 400 047	
500C / 595C / 695C (312_)	09 →						
1.4 (99 kW) * ⚠			554 400 053		560 500 064	552 400 047	

A

1. Vehicle manufacturer, model and type (listed A – Z)
   Fahrzeughersteller, -modell und -typ (von A bis Z)
   Constructeur, modèle et type (répertoriés de A à Z)
   Casa costruttrice, modello e tipo (elencati A – Z)

2. Manufacturing date from – to
   Herstellungsdatum (von – bis)
   Date de fabrication de – à
   Data di produzione da – a

3. VARTA® product line
   VARTA® Produktlinie
   Ligne de produits VARTA®
   Linea di prodotto VARTA

4. VARTA code
   VARTA Code
   Code VARTA
   Codice VARTA

We've done our utmost to make this guide as accurate as possible but due to the wide variety of vehicles on the roads and the many variations in individual models, VARTA does not accept responsibility if the incorrect battery is fitted. Responsibility lies with the installer at all times, so if you're in any doubt, please double-check against the vehicle manufacturer's handbook.

Wir haben diesen Katalog mit der gebotenen Sorgfalt erstellt. Aber aufgrund der Vielzahl der verwendeten Fahrzeugtypen, die zudem einer laufenden Modellpflege unterliegen, kann seitens VARTA keine Gewähr für die Richtigkeit der gemachten Angaben übernommen werden. Maßgeblich sind in jedem Einzelfall die Angaben des Fahrzeugherstellers.

Nous avons élaboré ce guide avec un souci maximum d'exactitude. Toutefois et compte tenu de la diversité des véhicules en circulation et des nombreuses variantes de modèles, VARTA décline toute responsabilité quant à l'utilisation d'une batterie inappropriée. La responsabilité incombe à la personne qui a effectué l'installation ; en cas de doute, il convient de consulter le manuel du constructeur du véhicule.

Abbiamo cercato di essere il più precisi possibile, ma a causa dell'ampia varietà di veicoli in circolazione e delle numerose varianti dei singoli modelli, VARTA declina ogni responsabilità in caso di installazione della batteria sbagliata. La responsabilità ricade sempre sull'installatore, perciò nel dubbio vi preghiamo di controllare il manuale della casa automobilistica.

VARTA® PARTNER PORTAL.

The VARTA Partner Portal is your custom-built online solution dedicated to give you fast & free access to all the information you need. Just log in and benefit.

1. Battery Position
Download and print images of the battery location.

2. Battery Selection
Get exact-fit battery recommendations, find specific batteries by part number and receive alternatives for upselling. Covers 98% of all start-stop car models.

3. Fitting Instructions
Receive simple step-by-step replacement instructions and expected time needed for replacement.

4. Battery Knowledge
Learn how the role of the battery has changed, the importance of using the right battery technology and how to test batteries.

Le VARTA Partner Portal est une solution en ligne personnalisée conçue pour vous donner accès rapidement et gratuitement à toutes les informations dont vous avez besoin. Connectez-vous et profitez de tous ses avantages !

1. Emplacement de la batterie
Téléchargez et imprimez des graphiques illustrant l'emplacement de la batterie.

2. Sélection de batteries
Obtenez les recommandations de batteries «exact fit», recherchez des batteries spécifiques par numéro de pièce et découvrez des alternatives pour des ventes upgradées. Couvre 98 % de tous les modèles de véhicules Start-Stop.

3. Instructions de montage
Obtenez les instructions pas à pas pour le remplacement de la batterie, ainsi qu'une indication du temps nécessaire.

4. Informations sur les batteries
Découvrez comment le rôle de la batterie a changé aujourd'hui, pourquoi il est important d'utiliser la bonne technologie de batterie, et également comment tester les batteries.

Das VARTA Partner Portal ist Ihre maßgeschneiderte Online-Lösung für den schnellen und kostenlosen Zugriff auf alle erforderlichen Informationen. Melden Sie sich einfach an und nutzen Sie die zahlreichen Vorteile.

1. Batterieposition
Laden Sie Bilder mit der Batterieposition herunter und drucken Sie diese aus.

2. Batterieauswahl
Lassen Sie sich die perfekte Batterie oder leistungsstärkere Alternativen empfehlen und suchen Sie anhand der Teilenummer nach einer bestimmten Batterie. 98 % aller Batterien für Start-Stopp-Fahrzeuge sind in unserem Portal gespeichert

3. Einbauanweisungen
Nutzen Sie unsere Einbauanweisungen mit einer Erklärung der einzelnen Schritte und der zu erwartenden Einbauzeit.

4. Batterie-Know-how
Erfahren Sie alles über die veränderten Aufgaben von Batterien in modernen Fahrzeugen, wie wichtig die Auswahl der richtigen Batterietechnologie ist und wie Batterien ordnungsgemäß getestet werden.

Il VARTA Partner Portal è la soluzione online customizzata, disegnata per consentire un rapido e gratuito accesso a tutte le informazioni di cui hai bisogno. Accedi e potrai godere di tutti i benefici.

1. Posizione della batteria
Per scaricare e stampare immagini della posizione della batteria.

2. Selezione della batteria
Troverai raccomandazioni su come installare la batteria più idonea, trovare una determinata batteria inserendo il codice ricambio e ricevere suggerimenti per l'upselling. Copertura del 98 % di tutti i modelli di auto dotate di sistemi start-stop.

3. Istruzioni di montaggio
Troverai semplici istruzioni di sostituzione, passo per passo, e la durata prevista della sostituzione.

4. Sezione Informazioni
Informazioni su come è cambiato il ruolo della batteria, l'importanza di usare la corretta batteria e su come testare le batterie.

CÓMO UTILIZAR ESTE CATÁLOGO
COMO UTILIZAR O CATÁLOGO
A KATALÓGUS HASZNÁLATA
ΠΩΣ ΘΑ ΧΡΗΣΙΜΟΠΟΙΗΣΕΤΕ ΤΟΝ ΚΑΤΑΛΟΓΟ

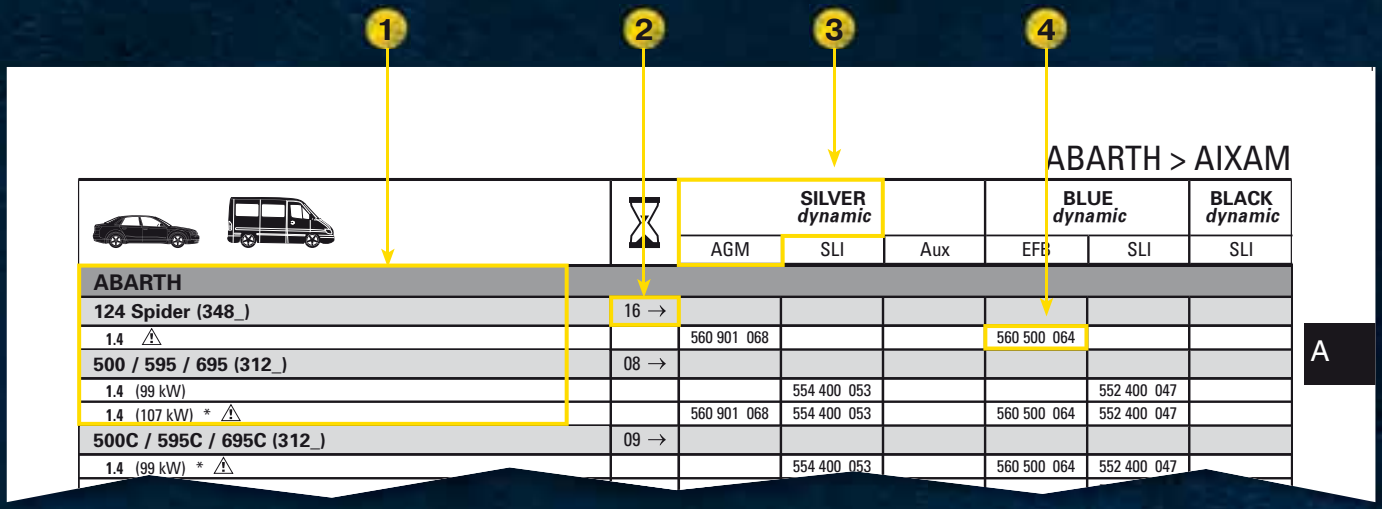

1. Fabricante, modelo y tipo de vehículo (por orden alfabético)
   Fabricante do veículo, modelo, tipo (listados de A – Z)
   Járműgyártó, modell és -típus (A-tól Z-ig)
   Κατασκευαστής οχήματος, μοντέλο και τύπος (καταχώρηση A-Z)

2. Fecha de fabricación desde – hasta
   Data de fabrico de – a
   Gyártási idő: -tól/-ig
   Ημερομηνία κατασκευής από – μέχρι

3. Línea de productos VARTA®
   Gama de produtos VARTA®
   VARTA® termékcsalád
   Γραμμή παραγωγής VARTA®

4. Código VARTA
   Código VARTA
   VARTA kód
   Κωδικός VARTA

Hemos puesto todo el cuidado para que esta guía sea lo más exacta posible. No obstante, debido a la gran variedad de tipos de vehículos existentes en las carreteras y a las múltiples variaciones en sus respectivos modelos, VARTA no asume responsabilidad alguna por la instalación de una batería incorrecta. La responsabilidad recae en todo momento en el instalador. Por tanto, en caso de duda, compruebe cuidadosamente el manual del fabricante del vehículo.

Fizemos o nosso melhor para tornar este guia o mais preciso possível, mas devido à grande variedade de veículos nas estradas e as muitas variações em modelos individuais, a VARTA não aceita a responsabilidade se a bateria incorreta estiver montada. A responsabilidade recai sobre quem efetuou a instalação em todos os momentos. Então, se você tiver alguma dúvida, verifique novamente o manual do fabricante do veículo.

E tájékoztató összeállításakor a lehető legnagyobb gondossággal jártunk el, azonban tekintettel a közúti járművek és az egyedi modellek széles választékára, a VARTA nem vállal felelősséget a nem megfelelő akkumulátorok behelyezéséért. A felelősség minden esetben az akkumulátor beszerelőjét terheli. Bármilyen kétség esetén tekintse át a jármű gyártójának kézikönyvét.

Προσπαθήσαμε ο οδηγός αυτό να είναι όσο το δυνατό πιο ακριβής, αλλά επειδή υπάρχει μεγάλος αριθμός οχημάτων και πολλές παραλλαγές των εκάστοτε μοντέλων, η VARTA δεν αναλαμβάνει ευθύνη για την εγκατάσταση ακατάλληλης μπαταρίας. Την ευθύνη φέρει πάντοτε αυτός που εγκατέστησε την μπαταρία. Συνεπώς εάν έχετε αμφιβολίες, διαβάστε τις οδηγίες στο βιβλίο του κατασκευαστή του οχήματος για να βεβαιωθείτε.

VARTA® PARTNER PORTAL.

VARTA Partner Portal es el portal online concebido para ofrecerle un acceso rápido y gratuito a toda la información que necesita. Regístrese para disfrutar de sus ventajas.

1. Posición de las baterías
Descargue e imprima imágenes de la ubicación de las baterías en el vehículo.

2. Selección de las baterías
Obtenga recomendaciones de baterías que encajan a la perfección, encuentre baterías específicas por su referencia y consulte alternativas para aumentar sus ventas. Cubre el 98 % de todos los modelos de coches start-stop.

3. Instrucciones de instalación
Reciba instrucciones de sustitución sencillas paso a paso y el tiempo previsto que durará el proceso.

4. Conocimientos sobre baterías
Sepa cómo ha cambiado la función de la batería, la importancia de utilizar la tecnología de batería adecuada y cómo comprobar las baterías.

O VARTA Partner Portal é a sua solução online dedicada a oferecer acesso rápido e gratuito para todas as informações que você precisa.
Basta efetuar o login.

1. Posição da Bateria
Efetue o download e imprima as imagens da localização da bateria.

2. Seleção de Bateria
Obtenha recomendações de bateria de ajuste exato, encontre informações específicas de baterias por número de peça e receba alternativas para up selling.
Abrange 98 % de todos os modelos de carros start-stop.

3. Instruções de montagem
Receba instruções simples de substituição passo a passo e tempo necessário para a substituição.

4. Conhecimento da Bateria
Saiba como o papel da bateria mudou e a importância de utilizar corretamente.

A VARTA Partner Portal egyedi, online megoldás, amely gyors és ingyenes hozzáférést biztosít minden szükséges információhoz. Csupán jelentkezzen be, és máris használhatja.

1. Az akkumulátor helyzete
Töltse le és nyomtassa ki az akkumulátor helyzetének képét.

2. Az akkumulátor kiválasztása
Személyre szabott javaslatok, akkumulátor keresése cikkszám alapján és további értékesítési lehetőségek.
A start-stop rendszerű autómodellek 98%-a megtalálható.

3. Szerelési útmutató
Egyszerű, lépésenkénti útmutató az akkumulátor kicserélésére és a csere várható időtartamára vonatkozóan.

4. Akkumulátor tudásbázis
Tájékozódjon arról, hogy miként változott az akkumulátor szerepe! Miért fontos a megfelelő akkumulátor technológia használata? Hogyan lehet az akkumulátorokat tesztelni?

Το VARTA Partner Portal είναι μια διαδικτυακή λύση ειδικά φτιαγμένη για να σας παρέχει ταχεία & δωρεάν πρόσβαση σε όλες τις πληροφορίες που χρειάζεστε. Απλώς συνδεθείτε και απολαύστε τα πλεονεκτήματα.

1. Θέση μπαταρίας
Εδώ μπορείτε να κατεβάσετε και να εκτυπώσετε εικόνες που παρουσιάζουν τη θέση της μπαταρίας.

2. Επιλογή μπαταρίας
Στη θέση αυτή μπορείτε να διαβάσετε ποια μπαταρία ταιριάζει ακριβώς σε ποιο αυτοκίνητο, να βρείτε συγκεκριμένες μπαταρίες πληκτρολογώντας τον κωδικό προϊόντος και να λάβετε εναλλακτικές λύσεις για τη μεγιστοποίηση της αξίας πωλήσεων. Καλύπτει το 98% όλων των μοντέλων start-stop.

3. Οδηγίες συναρμολόγησης
Βρείτε απλές και λεπτομερειακές οδηγίες αντικατάστασης της μπαταρίας, καθώς και πληροφορίες σχετικά με τον αναμενόμενο χρόνο αντικατάστασης.

4. Γνώσεις σχετικά με την μπαταρία
Μάθετε για την εξέλιξη του ρόλου της μπαταρίας, τη σπουδαιότητα της κατάλληλης τεχνολογίας μπαταριών και πώς να δοκιμάζετε τις μπαταρίες.

BU KATALOĞU NASIL KULLANMALISINIZ?
SUOSITUSTAULUKON KÄYTTÖ
SÅDAN ANVENDES KATALOGET
HVORDAN DU BRUKER KATALOGEN

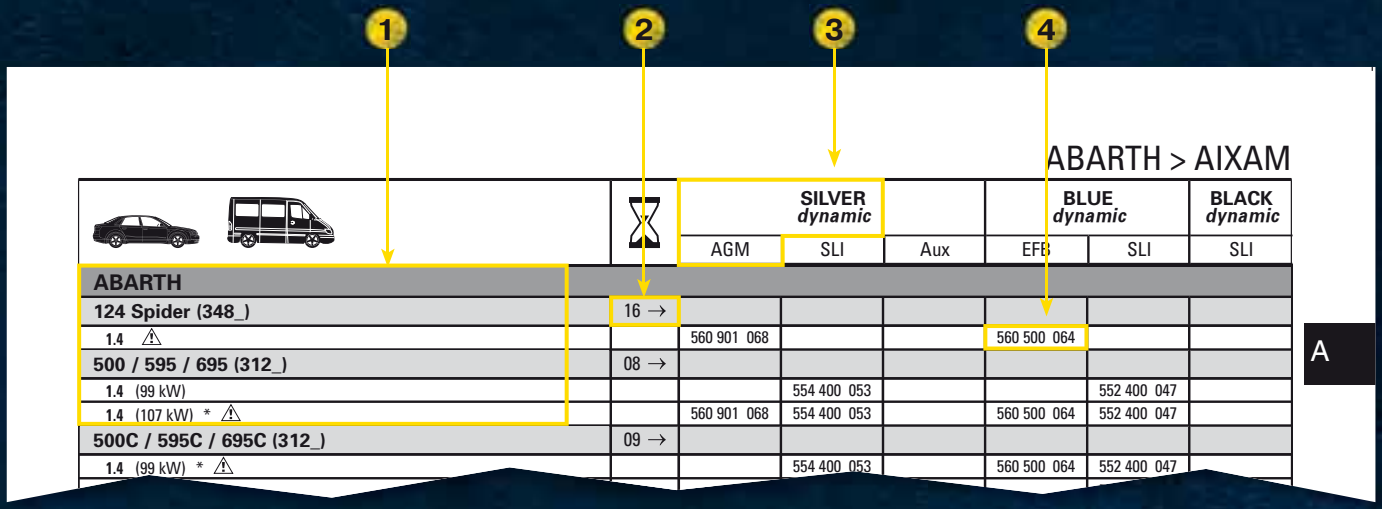

ABARTH > AIXAM

		SILVER dynamic			BLUE dynamic		BLACK dynamic
		AGM	SLI	Aux	EFB	SLI	SLI
ABARTH							
124 Spider (348_)	16 →						
1.4 ⚠		560 901 068			560 500 064		
500 / 595 / 695 (312_)	08 →						
1.4 (99 kW)			554 400 053			552 400 047	
1.4 (107 kW) * ⚠		560 901 068	554 400 053		560 500 064	552 400 047	
500C / 595C / 695C (312_)	09 →						
1.4 (99 kW) * ⚠			554 400 053		560 500 064	552 400 047	

A

1. Araç üreticisi, model ve tip (A'dan – Z'ye listelenmiş)
   Ajoneuvon valmistaja, malli ja tyyppi (aakkosjärjestyksessä)
   Køretøjets producent, model og type (anført A–Z)
   Bilprodusent, -modell, -type

2. Üretim tarih aralığı
   Valmistuspäivämäärä alkaen – saakka
   Fremstillingsdato fra – til
   Produksjonsdatoavgrensning

3. VARTA® ürün portföyü
   VARTA® tuotelinja
   VARTA® produktserie
   VARTA® produktserie

4. VARTA kodu
   VARTA koodi
   ETN-kode
   VARTA kode

Bu kataloğun mümkün olduğunca eksiksiz ve doğru olması için büyük özen gösterilmesine rağmen; yollardaki araç çeşitliliğinin fazlalığı ve farklı modellerdeki sayısız varyasonlardan ötürü VARTA, yanlış bir akünün monte edilmesinden dolayı herhangi bir sorumluluk kabul etmemektedir. Sorumluluk, her zaman aküyü monte edene aittir. Yani eğer şüpheniz varsa, lütfen üreticinin el kitabına bakarak bir daha kontrol ediniz.

Olemme tehneet kaikkemme saadaksemme tämän oppaan mahdollisimman tarkaksi, mutta koska liikenteessä on monenlaisia ajoneuvoja ja useita variaatioita eri malleista, VARTA ei ota vastuuta väärän akun asentamisesta. Vastuu on aina asentajalla, joten tarkista asia uudelleen ajoneuvon valmistajan käsikirjasta, jos olet epävarma.

Vi har gjort vores bedste for at gøre denne vejledning så nøjagtig som muligt, men på grund af den store mængde forskellige køretøjer på vejene og de mange variationer i de enkelte modeller påtager VARTA sig intet ansvar, hvis det forkerte batteri monteres. Ansvaret ligger til enhver tid hos montøren, så hvis du er i tvivl, bedes du dobbelttjekke med køretøjsproducentens håndbog.e.

På grunn av det store mangfoldet av kjøretøytyper, som i tillegg gjennomgår fortløpende modelloppgraderinger, kan vi ikke gi noen garanti for opplysningene i biloversikten. Det avgjørende i hvert enkelt tilfelle er opplysningene fra bilprodusenten.

VARTA® PARTNER PORTAL.

VARTA Partner Portal on huoltoliikkeille suunnattu ilmainen verkkopalvelu, josta löytyy paljon tietoa nopeasti. Kirjaudu sisään ja käytä kaikki edut hyödyksesi!

1. Akun sijainti
Lataa ja tulosta kuvia akkujen sijaintipaikoista.

2. Akun valinta
Saat suosituksia täydellisesti sopivista akuista ja lisämyyntimahdollisuuksista. Voit myös etsiä tiettyjä akkuja osanumeron perusteella. 98 prosentin kattavuus Start-Stop-malleissa.

3. Asennusohjeet
Saat helpot vaihe vaiheelta etenevät vaihto-ohjeet ja vaihtoon kuluvan oletusajan.

4. Akkutietoutta
Opit, miten akun tehtävät ovat muuttuneet, miksi on tärkeää käyttää oikeaa akkutekniikkaa ja miten akkuja testataan.

VARTA Partner Portal er din skræddersyede online-løsning, som er skabt til at give dig hurtig og gratis adgang til alle de oplysninger, som du har brug for. Bare log ind og få alle fordelene.

1. Batteriplacering
Download og udskriv billeder af batteriplaceringen.

2. Batterivalg
Få anbefalinger til lige præcis det rigtige batteri, find bestemte batterier ved hjælp af delnummer og modtag alternativer til opsalg. Dækker 98 % af alle Start-Stop bilmodeller.

3. Installationsvejledning
Få enkle trin-for-trin udskiftningsinstruktioner og det forventede tidsforbrug til udskiftning.

4. Batterividen
Få at vide, hvordan batteriets rolle har ændret sig, vigtigheden af at bruge den rigtige batteriteknologi, og hvordan man tester batterier.

VARTA Partner Portal er din spesialbygde nettbaserte løsning som er dedikert til å gi deg rask og gratis tilgang til all informasjonen du trenger. Bare logg inn og dra nytte av den.

1. Batteriposisjon
Last ned og skriv ut bilder av batteriets plassering.

2. Batterivalg
Få nøyaktig tilpassede batterianbefalinger, finn spesifikke batterier etter delenummer og motta alternativer for mersalg. Dekker 98 % av alle start-stop bilmodeller.

3. Monteringsanvisning
Få enkle trinnvise utskiftningsinstruksjoner og se hvor lang tid som utskiftingen forventes å ta.

4. Batterikunnskap
Lær hvordan batteriets rolle har endret seg, betydningen av å bruke riktig batteriteknologi og hvordan du tester batterier.

HUR KATALOGEN ANVÄNDS
HOE DEZE CATALOGUS TE GEBRUIKEN
РЕКОМЕНДАЦИИ ПО ИСПОЛЬЗОВАНИЮ КАТАЛОГА
JAK KORZYSTAĆ Z KATALOGU

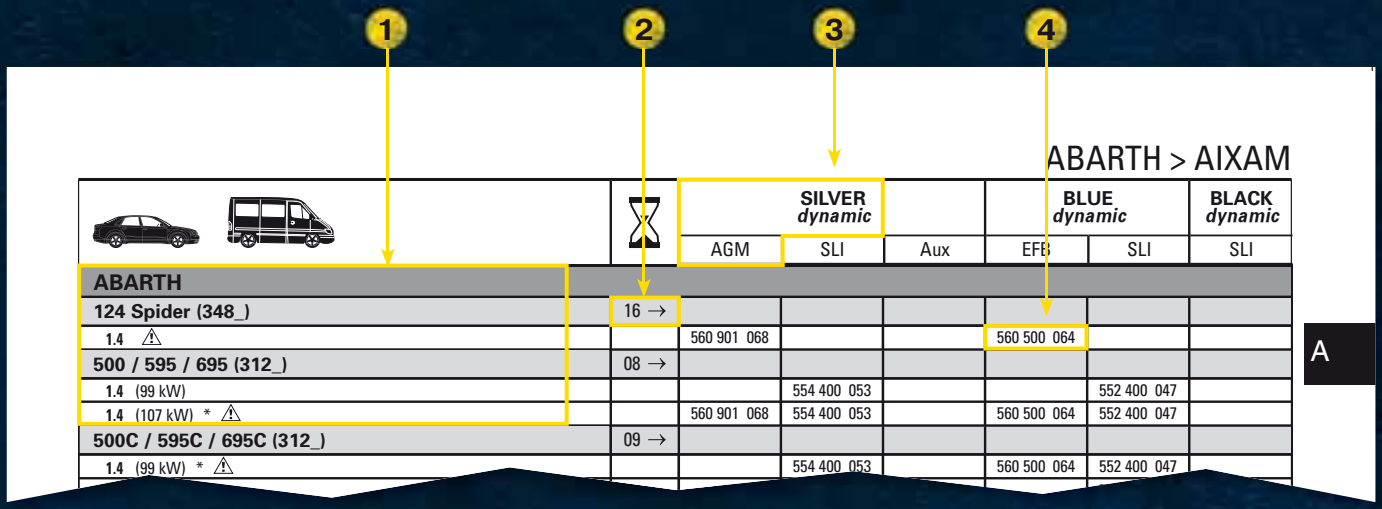

ABARTH > AIXAM

		SILVER dynamic			BLUE dynamic		BLACK dynamic
		AGM	SLI	Aux	EFB	SLI	SLI
ABARTH							
124 Spider (348_)	16 →						
1.4 ⚠		560 901 068			560 500 064		
500 / 595 / 695 (312_)	08 →						
1.4 (99 kW)			554 400 053			552 400 047	
1.4 (107 kW) * ⚠		560 901 068	554 400 053		560 500 064	552 400 047	
500C / 595C / 695C (312_)	09 →						
1.4 (99 kW) * ⚠			554 400 053		560 500 064	552 400 047	

A

1. Fordonstillverkare, modell och typ (från A – Z)
   Voertuigproducent, -model, -type (van A tot Z)
   Производитель, модель и тип автомобиля (в алфавитном порядке)
   Producent, model i typ pojazdu (alfabetycznie od A do Z)

2. Tillverkningsdatum från – till
   Bouwjaarindicatie van – tot
   Год и месяц выпуска
   Data produkcji od – do

3. VARTA® produktlinje
   VARTA® productlijn
   Серия батареи VARTA®
   Linia produktowa VARTA®

4. VARTA kod
   VARTA code
   Код VARTA
   Kod VARTA

Vi har gjort vårt yttersta för att göra den här guiden så exakt som möjligt, men eftersom det finns så många fordon på våra vägar och så många variationer på olika modeller kan VARTA inte ta något ansvar om fel batteri monteras in. Ansvaret vilar alltid på den som installerar batteriet, så ta en extra titt i fordonets manual om du är osäker på något.

We hebben dit handboek met de nodige zorgvuldigheid samengesteld. Maar vanwege het grote aantal voertuigtypes, die bovendien voortdurend worden gemoderniseerd, kan VARTA niet verantwoordelijk worden gesteld als er een verkeerde batterij wordt gemonteerd. Deze verantwoording ligt bij het monterende bedrijf en de specificaties van de voertuigproducent moeten worden aangehouden.

Мы прилагаем максимум усилий, чтобы сделать настоящее руководство как можно более точным. Однако из-за большого разнообразия автомобилей и большого числа вариантов отдельных моделей VARTA не берет на себя ответственность в случае неправильной установки батареи. Ответственность всегда несет организация, которая произвела замену, поэтому если у Вас возникают сомнения, обратитесь к руководству по эксплуатации автомобиля.

Dołożyliśmy wszelkich starań, aby zapewnić maksymalną poprawność tego katalogu, ale ze względu na ilość typów pojazdów oraz liczne wersje poszczególnych modeli, VARTA nie ponosi odpowiedzialności za zamontowanie nieprawidłowego akumulatora. Taka odpowiedzialność spoczywa zawsze na osobie montującej akumulator dlatego w przypadku wątpliwości, należy dokładnie zapoznać się z instrukcją producenta pojazdu.

VARTA® PARTNER PORTAL.

VARTA Partner Portal är en specialutvecklade webblösning avsedd att ge dig snabb och gratis tillgång till all information du behöver. Logga in och dra nytta av fördelarna idag.

1. Batteriplacering
Ladda ner och skriv ut bilder på batteriets placering.

2. Batterival
Få rekommendationer om vilka batterier du bör använda, identifiera specifika batterier med hjälp av artikelnummer och få alternativ för merförsäljning. Omfattar 98 % av alla start-stopp-modeller.

3. Monteringsinstruktioner
Få tydliga steg-för-steg-instruktioner för hur man byter batteri samt beräknad tid för bytet.

4. Batterikunskap
Läs mer om hur batteriets roll har förändrats, vikten av att använda korrekt batteriteknik och hur man testar batterier.

Het VARTA Partner Portal is een op maat gemaakte, online oplosing die u snel en gratis toegang geeft tot alle informatie die u nodig hebt. Gewoon inloggen en ervan profiteren.

1. Positie batterij
Download en print de afbeeldingen van de locatie van de batterij.

2. Keuze batterij
Krijg precies passende aanbevelingen, vind specifieke batterijen op onderdeelnummer en ontvang alternatieven voor upselling (bijverkoop). Dekt 98 % van alle start-stop-automodellen af.

3. Montage-instructies
Ontvang eenvoudige stap-voor-stap vervangingsinstructies en de verwachte tijd die nodig is voor de vervanging.

4. Kennis over batterijen
Ontdek hoe de rol van de batterij is veranderd, hoe belangrijk het is om de juiste batterijtechnologie te gebruiken en hoe batterijen te testen.

VARTA Partner Portal – персонализированное онлайн-решение, призванное предоставить вам быстрый и свободный доступ ко всей необходимой информации. Просто войдите в систему и оцените преимущества.

1. Расположение аккумулятора
Скачайте и распечатайте изображения с расположением аккумулятора.

2. Выбор аккумулятора
Рекомендации по подбору идеально подходящих аккумуляторов, поиск конкретных аккумуляторов по номеру детали и различные варианты для увеличения объема продаж. Покрывает 98 % всех моделей с двигателями системы Start-Stop.

3. Инструкции по установке
Простые пошаговые инструкции и расчетное время для замены.

4. Знания об аккумуляторах
Узнайте о том, как изменилась роль аккумулятора, о важности использования правильной технологии аккумуляторов и о том, как тестировать аккумуляторы.

VARTA Partner Portal to rozwiązanie online stworzone z myślą o tym, aby zapewnić szybki i prosty dostęp do wszystkich potrzebnych informacji. Zaloguj się i korzystaj.

1. Położenie akumulatora
Pobierz i wydrukuj zdjęcia pokazujące położenie akumulatora.

2. Wybór akumulatora
Dopasuj akumulator do pojazdu lub wyszukaj konkretny model na podstawie kodu. Wsparcie dla 98 % modeli samochodów z systemem Start-Stop.

3. Instrukcje montażu
Zdobądź dostęp do szczegółowych instrukcji wymiany akumulatora wraz z określeniem przybliżonego czasu jego wymiany.

4. Informacje o akumulatorach
Zdobądź niezbędną wiedzę w zakresie akumulatorów. Dowiedź się jaka jest ich rola, dlaczego tak istotne jest wybranie odpowiednich technologii oraz w jaki sposób je testować.

JAK POUŽÍVAT KATALOG
AKO POUŽÍVAŤ KATALÓG
KAKO UPORABLJATI KATALOG
CUM SE UTILIZEAZĂ CATALOGUL

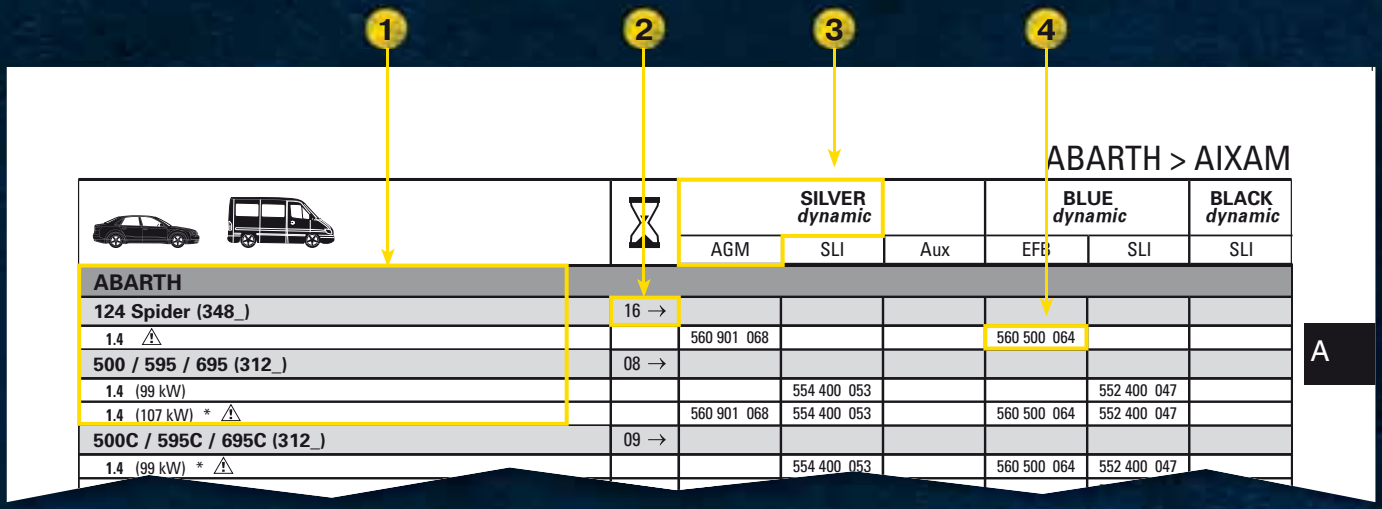

ABARTH > AIXAM

		SILVER dynamic			BLUE dynamic		BLACK dynamic
		AGM	SLI	Aux	EFB	SLI	SLI
ABARTH							
124 Spider (348_)	16 →						
1.4 ⚠		560 901 068			560 500 064		
500 / 595 / 695 (312_)	08 →						
1.4 (99 kW)			554 400 053			552 400 047	
1.4 (107 kW) * ⚠		560 901 068	554 400 053		560 500 064	552 400 047	
500C / 595C / 695C (312_)	09 →						
1.4 (99 kW) * ⚠			554 400 053		560 500 064	552 400 047	

A

1. Výrobce, model a typ vozidla (řazeno od A do Z)
   Výrobca vozidla, model a typ (v abecednom poradí)
   Proizvajalec vozila, model in tip (seznam od A do Z)
   Producătorul, modelul şi tipul vehiculului (listate de la A la Z)

2. Omezení roku výroby (od do)
   Dátum výroby od – do
   Datum proizvodnje od – do
   Data fabricației de la – până la

3. Produktová řada VARTA®
   Výrobkový rad VARTA®
   Linija izdelkov VARTA®
   Gama de produse VARTA®

4. Kód VARTA
   Kód VARTA
   Oznaka VARTA
   Cod VARTA

Naší snahou bylo, aby byl tento průvodce co nejpřesnější, ale vzhledem k velké rozmanitosti vozidel na silnicích a různým variantám jednotlivých modelů nenese VARTA odpovědnost za případný výběr a instalaci nesprávné baterie. Odpovědnost vždy nese osoba, která baterii instaluje. Máte-li tedy jakékoli pochybnosti, vše si důkladně prověřte v příručce dodané výrobcem vozidla.

Našou snahou bolo, aby bola táto príručka čo najpresnejšia, ale s ohľadom na široký okruh vozidiel na cestách a množstva variantov jednotlivých modelov, VARTA nezodpovedá za výber nesprávneho akumulátora. Zodpovednosť v každom prípade znáša ten, kto akumulátor inštaluje.
Ak by ste mali akékoľvek pochybnosti, overte si výber podľa návodu od výrobcu vozidla.

Naredili smo vse, da bo ta vodnik čim natančnejši, vendar zaradi raznolikosti vozil na cesti in veliko različic posameznih modelov, VARTA ne prevzema odgovornosti za namestitev nepravilnega akumulatorja. To je vedno odgovornost osebe, ki ga je namestila, zato v primeru dvomov dvakrat preverite v priročniku proizvajalca vozila.

Noi ne-am dat toată silința în a face acest ghid cât mai precis posibil, dar datorită varietății mari de vehicule şi a numeroaselor variații în cadrul modelelor individuale, VARTA nu își asumă responsabilitatea în cazul în care este montată o baterie incorectă. Responsabilitatea cade întotdeauna în sarcina instalatorului, astfel încât dacă aveți nelămuriri, verificați din nou, cu atenție, manualul vehiculului primit de la fabricant.

REGISTER NOW!
www.varta-automotive.com/partner-portal

VARTA® PARTNER PORTAL.

VARTA Partner Portal je Vaše online řešení na míru, určené pro rychlý a bezplatný přístup ke všem potřebným informacím. Stačí se pouze přihlásit a užívat si výhody.

1. Pozice baterie
Stáhněte si a vytiskněte obrázky umístění baterie.

2. Výběr baterie
Získejte doporučení na baterii, kterou přesně potřebujete, hledejte konkrétní baterii podle výrobního čísla a získejte alternativy pro navýšení prodeje. Pokrývá 98 % všech modelů vozidel s technologií start-stop.

3. Pokyny k montáži
Získejte jednoduché a v postupných krocích uvedené pokyny na výměnu baterie a odhadovaný čas trvání výměny.

4. Poznatky o bateriích
Zjistěte, jak se změnila role baterií, jak je důležité používat správnou technologii baterie a jak baterie testovat.

VARTA Partner Portal je vaše online riešenie na mieru, určené pre rýchly a bezplatný prístup ku všetkým potrebným informáciám. Stačí sa prihlásiť a užívať si výhody.

1. Umiestnenie batérie
Stiahnite si a vytlačte obrázky umiestnenia batérie.

2. Výber batérie
Získate presné odporúčania na vhodnú batériu, prípadne silnejšiu alternatívu, môžete vyhľadávať podľa výrobného čísla. Zahŕňa 98 % všetkých modelov vozidiel typu štart-stop.

3. Montážne pokyny
Získate jednoduché a v postupných krokoch uvedené pokyny na výmenu batérie a odhadovaný čas trvania výmeny.

4. Informácie o batériách
Zistíte, ako sa zmenila úloha batérií, aké dôležité je použiť správnu technológiu batérie a aké sú spôsoby testovania batérií.

VARTA Partner Portal je vaša spletna rešitev po meri za hiter in brezplačen dostop do vseh potrebnih informacij. Le prijavite se in ga uporabljajte.

1. Položaj akumulatorja
Prenesite in natisnite slike za mesto vgradnje akumulatorja.

2. Izbiranje akumulatorja
Pridobite natančna priporočila za primerne akumulatorje, najdite specifične akumulatorje glede na tip vozila in alternativne modele. Na voljo za 98 % vseh avtomobilov s tehnologijo start-stop.

3. Navodila za montažo
Preprosta podrobna navodila za zamenjavo in predvideni čas, potreben za zamenjavo.

4. Znanje o akumulatorju
Izvedite, kako se je vloga akumulatorja spremenila, pomen uporabe pravilne akumulatorske tehnologije in kako testirati akumulatorje.

VARTA Partner Portal (portalul pentru parteneri) este soluția online personalizată și dedicată exclusiv partenerilor noștri, pentru ca dumneavoastră să aveți acces rapid și gratuit la toate informațiile de care aveți nevoie. Doar conectați-vă si descopereți beneficiile!

1. Poziționarea bateriei
Descărcați și tipăriți imaginile cu locația bateriei.

2. Alegerea bateriei
Obțineți recomandări pentru o baterie perfect compatibilă, găsiți baterii folosind codul piesei și primiți alternative pentru vânzări adiționale. Informațiile disponibile acoperă 98 % din toate modelele de automobile echipate cu sistem Start-Stop.

3. Instrucțiuni de montaj
Primiți instrucțiuni simple, pas cu pas, pentru înlocuirea bateriei, precum și estimatul de timp necesar pentru această operațiune.

4. Informații tehnice generale despre baterii
Aflați cum a evoluat rolul bateriei, cât de important este să utilizați tehnologia corectă și cum să testați bateriile.

KAKO DA KORISTITE KATALOG
KAKO KORISTITI OVAJ KATALOG
КАК ДА ИЗПОЛЗВАМЕ КАТАЛОГА
UDHËZIME PËR PËRDORIMIN E KATALOGUT

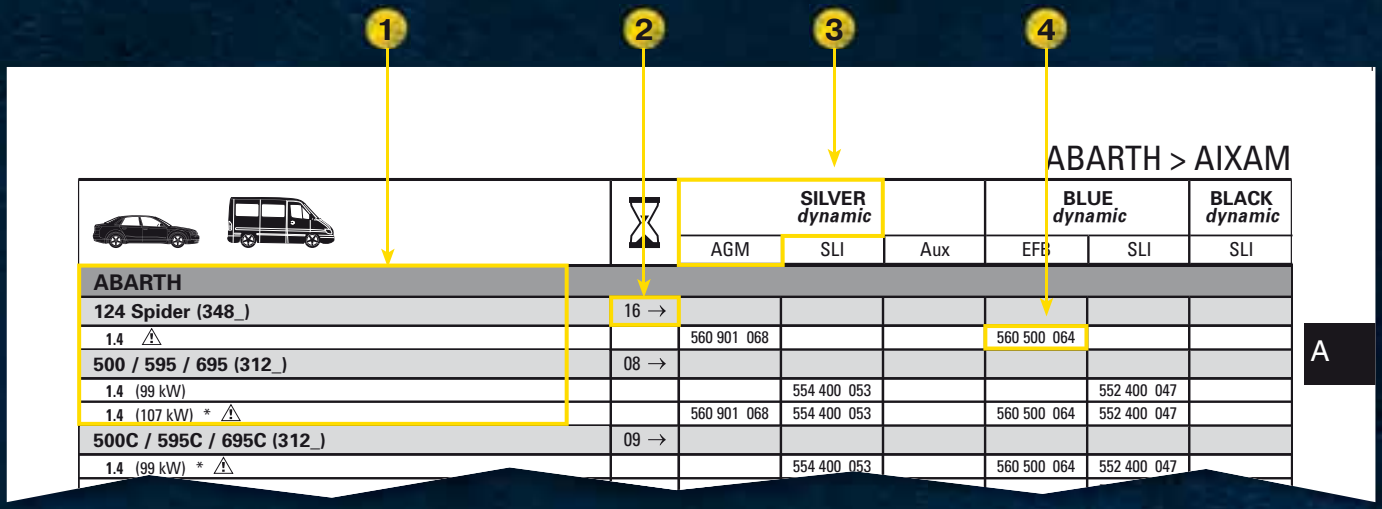

ABARTH > AIXAM

		SILVER dynamic			BLUE dynamic		BLACK dynamic
		AGM	SLI	Aux	EFB	SLI	SLI
ABARTH							
124 Spider (348_)	16 →						
1.4 ⚠		560 901 068			560 500 064		
500 / 595 / 695 (312_)	08 →						
1.4 (99 kW)			554 400 053			552 400 047	
1.4 (107 kW) * ⚠		560 901 068	554 400 053		560 500 064	552 400 047	
500C / 595C / 695C (312_)	09 →						
1.4 (99 kW) * ⚠			554 400 053		560 500 064	552 400 047	

A

1. Proizvođač vozila, model i tip (spisak A – Z)
   Proizvođač vozila, model i tip (popisani od A do Z)
   Производител на превозното средство, модел и тип (сортирани A – Z
   Prodhuesit, modelet, tipet e automjeteve (A – Z)

2. Datum proizvodnje od – do
   Datum proizvodnje od – do
   Дата на производство от – до
   Viti i prodhimit

3. VARTA® linija proizvoda,
   Linija proizvoda VARTA®
   VARTA® продуктова линия
   Linja e produkteve VARTA®

4. VARTA kod
   VARTA šifra
   VARTA код
   Kodi VARTA

Dali smo sve od sebe da ovaj katalog učinimo preciznim što je više moguće ali, zbog velike različitosti vozila na putevima i mnogim varijacijama pojedinačnih modela, VARTA ne prihvata odgovornost zbog ugradnje neodgovarajućeg akumulatora. Odgovornost u svakom trenutku leži na instalateru, tako da ako niste sigurni, molimo vas da ponovo proverite priručnik vozila.

Učinili smo sve kako bi ovaj vodič bio što točniji. Međutim, zbog velike raznolikosti vozila i mnogih varijacija pojedinih modela, VARTA ne preuzima odgovornost ako je ugrađen neodgovarajući akumulator. U svim slučajevima odgovorna je osoba koja ugrađuje akumulator te u slučaju nesigurnosti svakako pažljivo provjerite priručnik proizvođača.

Ние полагаме всички усилия, за да направим настоящото ръководство колкото е възможно по-точно, но поради голямото разнообразие от автомобили и многото вариации на отделните модели, VARTA не поема отговорност за монтирането на неподходящ акумулатор. Във всички случаи отговорността се носи от човека, който монтира акумулатора, така че в случай на съмнение, моля, направете повторна справка в ръководството за експлоатация на превозното средство.

Për shkak të numrit të madh të tipave të përdorura të automobilave, që janë nën kujdesin e një modeli të vazhdueshëm, nuk mund të merret përsipër asnjë garanci për të dhënat e listës renditëse. Vendimtare janë në raste të veçanta të dhënat e prodhuesit të automjetit.

VARTA® PARTNER PORTAL.

VARTA Partner Portal je Vaša specijalno prilagođena internet platforma koja Vam nudi brz i besplatan pristup svim informacijama koje su Vam potrebne. Samo se prijavite i iskoristite pogodnosti.

1. Položaj akumulatora
Preuzmite i odštampajte slike položaja akumulatora.

2. Izbor akumulatora
Pristupite preporukama za izbor odgovarajućeg akumulatora, pronađite akumulatore uz pomoć kataloškog broja i pregledajte alternative za dalju prodaju. Pokriva 98 % svih start-stop modela automobila.

3. Instrukcije za montažu
Preuzmite jednostavna uputstva za zamenu akumulatora korak po korak sa naznakom vremena koje je potrebno za zamenu.

4. Informacije o akumulatorima
Naučite kako se uloga akumulatora promenila, koja je važnost izbora odgovarajuće akumulatorske tehnologije i na koji način se testiraju akumulatori.

VARTA Partner Portal posebno je prilagođena internetska platforma koja Vam nudi brz i besplatan pristup svim informacijama koje su Vam potrebne. Samo se prijavite i iskoristite pogodnosti.

1. Položaj akumulatora
Preuzmite i ispišite slike položaja akumulatora.

2. Odabir akumulatora
Pristupite preporukama za odabir odgovarajućeg akumulatora, pronađite akumulatore uz pomoć kataloškog broja i pregledajte alternative za daljnju prodaju. Pokriva 98 % svih start-stop modela automobila.

3. Upute za montažu
Preuzmite jednostavne upute za zamjenu akumulatora korak po korak s naznakom vremena koje je potrebno za zamjenu.

4. Informacije o akumulatorima
Saznajte kako se promijenila uloga akumulatora, koja je važnost odabira odgovarajuće akumulatorske tehnologije i na koji se način testiraju akumulatori.

VARTA Partner Portal е Вашето персонализирано онлайн решение, което Ви дава бърз и безплатен достъп до пълната информация, от която се нуждаете. Просто влезете в портала и се възползвайте от предлаганите услуги.

1. Позиция на акумулатора
Изтеглете и разпечатайте изображения на местоположението на акумулатора.

2. Избор на акумулатор
Ще получите най-подходящите за Вас препоръки за акумулатор, ще намерите конкретни акумулатори по номер на част и ще получите алтернативи за допълнителна покупка. Обхваща 98 % от всички модели автомобили със системата „Start-stop".

3. Инструкции за монтаж
Ще получите прости инструкции стъпка по стъпка как да смените акумулатора и очакваното време за извършване на смяната.

4. Информация за акумулаторите
Ще научите какво се е променило във функцията на акумулатора, важността на използването на подходящата акумулаторна технология и как да тествате акумулаторите.

VARTA Partner Portal është zgjidhja në rrjet e ndërtuar për ju, e dedikuar për t'ju dhënë mundësi të shpejtë dhe falas për gjithë informacionin që ju duhet. Thjesht hyni dhe përfitoni.

1. Pozicioni i Baterisë
Shkarkoni dhe printoni imazhet e vend-ndodhjeve të baterive.

2. Zgjedhja e Baterisë
Merrni rekomandimet e përmasave të sakta, gjeni bateritë specifike nga numri i identifikimit dhe pranoni alternativat për shitje me çmim më të lartë. Mbulon 98 % të gjithë modeleve të makinave me teknologjinë Start-Stop.

3. Udhëzimet e përshtatjes
Merrni udhëzime të thjeshta për zëvendësimin hap pas hapi dhe kohën e duhur të pritshme për zëvendësim.

4. Njohuri mbi Baterinë
Mësoni se si roli i baterisë ka ndryshuar, rëndësia e përdorimit të teknologjisë së duhur të baterisë dhe si të testoni bateritë.

		SILVER *dynamic*			BLUE *dynamic*		BLACK *dynamic*
		AGM	SLI	Aux	EFB	SLI	SLI
ABARTH							
124 Spider (348_)	16 →						
1.4 ⚠		560 901 068			560 500 064		
500 / 595 / 695 (312_)	08 →						
1.4 (99 kW)			554 400 053			552 400 047	
1.4 (107 kW) * ⚠		560 901 068	554 400 053		560 500 064	552 400 047	
500C / 595C / 695C (312_)	08 →						
1.4 (99 kW) * ⚠			554 400 053		560 500 064	552 400 047	
1.4 (132 kW)			554 400 053			552 400 047	
GRANDE PUNTO (199_)	07 - 12						
1.4 (114 kW)			554 400 053				
1.4 (132 kW) * ⚠		560 901 068	554 400 053		560 500 064		
PUNTO (199_)	12 →						
1.4 (120 kW) ⚠		560 901 068			560 500 064		
1.4 (132 kW) * ⚠		560 901 068	554 400 053		560 500 064	552 400 047	
RITMO (138A_)	81 - 87						
125 TC 2.0 / **130** TC 2.0 / **130** TC 2.0 *			563 400 061			560 408 054	545 412 040
ACURA							
MDX (YD3)	13 →						
3.5 / **3.5** iVtec AWD						570 412 063	
RDX	12 →						
3.5 / **3.5** AWD						570 412 063	
TL (UA8, UA9)	09 →						
3.7 AWD						570 412 063	
TLX	14 →						
3.5 i-VTEC AWD						570 412 063	
TSX (CU_)	09 →						
2.4						570 412 063	
ZDX	10 →						
3.7 AWD						570 412 063	
AIXAM							
400	96 →						
0.5 *						544 401 042 540 125 033	
500 Hatchback	97 →						
0.5 D *						544 401 042 540 125 033	
A.721	05 →						
0.4 D						544 401 042	
A.741	05 →						
0.4 D						544 401 042	
A.751	05 →						
0.5 / **0.5** D						544 401 042	
CITY	12 - 16						
0.4 / **Electric**						544 401 042	
COUPE	12 - 16						
0.4 / **Electric**						544 401 042	
CROSSLINE	12 - 16						
0.4 / **0.5**						544 401 042	
CROSSOVER	12 - 16						
0.4 / **0.5** GTR / **0.6**						544 401 042	
D-TRUCK Box	12 →						
0.4 / **0.6**						544 401 042	
D-TRUCK Pickup	12 →						
0.4 / **0.6**						544 401 042	
D-TRUCK Platform/Chassis	12 →						
0.4 / **0.6**						544 401 042	
GTO	12 →						
0.4						544 401 042	
MEGA	03 →						
0.6 D / **Electric**						544 401 042	
SCOUTY Convertible	07 →						
0.4 / **0.5**						544 401 042	

⚠ FOR CARS WITH START/STOP (MUST REPLACE AGM WITH AGM, EFB WITH EFB)
* PLEASE CHECK AS MORE THAN ONE DIFFERENT SIZE BATTERIES CAN BE FITTED DEPENDING ON: - ELECTRICAL OPTIONS
- CLIMATE REGION
- BUILD OE

ALFA ROMEO

		SILVER *dynamic*			BLUE *dynamic*		BLACK *dynamic*
		AGM	SLI	Aux	EFB	SLI	SLI
ALFA ROMEO							
4C (960_)	13 →						
1.8			554 400 053			552 400 047	
4C SPIDER (961_)	14 →						
1.8			563 400 061			560 408 054	
6 (119_)	79 - 86						
2.0 / **2.5** i.e. / **2.5** TD						570 413 063	
8C (920_)	07 - 09						
4.7 ⚠		580 901 080	585 400 080			580 400 074	
8C SPIDER (920_)	08 - 10						
4.7 ⚠		580 901 080	585 400 080			580 400 074	
33 (905_)	83 - 93						
1.2 / **1.3** / **1.5** / **1.5** 4x4 / **1.5** QV / **1.7** / **1.7** i.e. / **1.7** QV			554 400 053			552 400 047	545 412 040
1.8 TD			577 400 078			574 012 068	570 409 064
33 Sportwagon (905A_)	84 - 89						
1.4 / **1.5** / **1.5** 4x4 / **1.7** / **1.7** i.e. / **1.7** i.e. 4x4			554 400 053			552 400 047	545 412 040
1.8 TD			577 400 078			574 012 068	570 409 064
33 (907A_)	90 - 94						
1.4 i.e. / **1.5** / **1.5** i.e / **1.5** i.e. / **1.7** 16V 4x4 / **1.7** 16V / **1.7** i.e.			554 400 053			552 400 047	545 412 040
1.8 TD			577 400 078			574 012 068	570 409 064
33 Sportwagon (907B_)	90 - 94						
1.4 i.e. / **1.5** i.e / **1.7** 16V / **1.7** 16V 4x4 / **1.7** i.e. 4x4 / **1.7** i.e.			554 400 053			552 400 047	545 412 040
75 (162B_)	85 - 92						
1.6 / **1.6** Cat / **1.8** / **1.8** Turbo / **1.8** Turbo i.e. / **2.0** / **2.0** TD / **2.0** T.S. / **2.0** T.S Cat / **2.4** TD / **2.5** V6 / **3.0** V6 / **3.0** V6 Cat			563 400 061			560 408 054	556 400 048
90 (162_)	84 - 87						
1.8 / **2.0** i.e. / **2.4** TD / **2.5** i.e. V6			563 400 061			560 408 054	556 400 048
145 (930_)	94 - 01						
1.4 i.e. 16V T.S. / **1.6** i.e. 16V T.S. / **1.8** i.e. 16V			561 400 060			560 409 054 552 400 047	
1.4 i.e. / **1.6** i.e. / **1.7** i.e. 16V / **1.8** i.e. 16V T.S. / **1.8** i.e. 16V T.S. *			563 400 061			560 408 054	545 412 040
1.6 16V T.S.			554 400 053			552 400 047	545 412 040
1.9 JTD			577 400 078			574 012 068	
1.9 TD			577 400 078			574 012 068	570 409 064
2.0 16V / **2.0** 16V T.S. / **2.0** 16V T.S.			561 400 060			560 409 054	
146 (930_)	94 - 01						
1.4 i.e. 16V T.S. / **1.6** 16V T.S. / **1.6** i.e. 16V T.S. / **1.8** i.e. 16V T.S.			554 400 053			560 409 054 552 400 047	
1.4 i.e. / **1.6** i.e. / **1.7** i.e. 16V *			563 400 061			560 408 054	545 412 040
1.9 JTD			577 400 078			574 012 068	
1.9 TD			577 400 078			574 012 068	570 409 064
2.0 16V / **2.0** 16V T.S.			561 400 060			560 409 054	
147 (937_)	00 - 10						
1.6 16V T.SPARK / **1.6** 16V T.SPARK ECO *			563 400 061 554 400 053			552 400 047	
1.9 JTD 16V / **1.9** JTD / **1.9** JTDM 16V / **1.9** JTDM 8V / **1.9** JTDM			577 400 078			574 012 068	
2.0 16V T.SPARK / **3.2** GTA			563 400 061			560 408 054	
155 (167_)	92 - 97						
1.6 16V T.S. / **1.7** T.S. / **1.7** T.S. 16V / **1.8** T.S. / **1.8** T.S. Sport / **2.0** 16V Turbo Q4 / **2.0** T.S. / **2.0** T.S. 16V / **2.5** V6			563 400 061			560 408 054	556 400 048
1.9 TD / **2.5** TD			577 400 078			574 012 068	570 409 064
156 (932_)	97 - 05						
1.6 16V T.SPARK / **1.8** 16V T.SPARK / **2.0** 16V T.SPARK / **2.0** JTS			563 400 061			560 408 054	
1.9 JTD (93 kW) / **1.9** JTD 16V / **2.4** JTD / **3.2** GTA			577 400 078			574 012 068	
1.9 JTD (81 kW)			563 400 061			574 012 068 560 408 054	
2.5 V6 24V			574 402 075			572 409 068	
156 Sportwagon (932_)	97 - 06						
1.6 16V T.SPARK / **1.6** 16V T.SPARK. / **1.8** 16V T.SPARK / **2.0** 16V T.SPARK / **2.0** JTS			563 400 061			560 408 054	
1.9 JTD (110 kW) / **1.9** JTD 16V / **1.9** JTD 16V Q4 / **2.4** JTD / **3.2** GTA			577 400 078			574 012 068	
1.9 JTD (77 kW)			563 400 061			574 012 068 560 408 054	
2.5 V6 24V			574 402 075			572 409 068	
159 (939_)	05 - 12						
1.8 MPI / **1.8** TBi / **1.9** JTS / **2.2** JTS			563 400 061			560 408 054	
1.9 JTDM 16V / **1.9** JTDM 8V / **2.0** JTDM (125/100 kW)			577 400 078			574 012 068	
2.0 JTDM (120 kW)			577 400 078			574 012 068	570 409 064
2.4 JTDM / **2.4** JTDM Q4			585 200 080			580 406 074	
3.2 JTS / **3.2** JTS Q4			574 402 075			572 409 068	

VARTA®

⚠ FOR CARS WITH START/STOP (MUST REPLACE AGM WITH AGM, EFB WITH EFB)

* PLEASE CHECK AS MORE THAN ONE DIFFERENT SIZE BATTERIES CAN BE FITTED DEPENDING ON:
- ELECTRICAL OPTIONS
- CLIMATE REGION
- BUILD OE

		SILVER *dynamic*			BLUE *dynamic*		BLACK *dynamic*
		AGM	SLI	Aux	EFB	SLI	SLI
ALFA ROMEO							
159 Sportwagon (939_)	05 - 12						
1.8 MPI / **1.8** TBi / **1.9** JTS / **2.2** JTS			563 400 061			560 408 054	
1.9 JTDM 16V / **1.9** JTDM 8V / **2.0** JTDM			577 400 078			574 012 068	
2.4 JTDM / **2.4** JTDM Q4			585 200 080			580 406 074	
3.2 JTS / **3.2** JTS Q4			574 402 075			572 409 068	
164 (164_)	87 - 98						
2.0 / **2.0** Turbo / **2.0** Twin Spark / **3.0** / **3.0** 24V (154 kW) / **3.0** 24V Q4 / **3.0** 24V QV All-wheel Drive			563 400 061			560 408 054	556 400 048
2.0 T.S. / **2.0** V6 Turbo / **2.5** V6 / **3.0** 24V (155 kW) / **3.0** 24V QV / **3.0** i.e. QV / **3.0** V6 / **3.0** V6		560 901 068	563 400 061			560 408 054	
2.5 TD		595 901 085	600 402 083			595 402 080	
166 (936_)	98 - 07						
2.0 T.Spark / **2.0** V6		560 901 068	563 400 061			560 408 054	
2.4 JTD / **2.5** V6 24V / **3.0** V6 24V / **3.2** V6 24V		570 901 076	577 400 078			574 012 068	
ALFASUD (901_)	72 - 85						
1.2 / **1.2** ti / **1.3** SC/ti Super / **1.3** Super / **1.3** ti / **1.5** ti / **1.5** ti Sprint			554 400 053			552 400 047	545 412 040
ALFASUD Giardinetta (904_)	78 - 81						
1.2 / **1.3**			554 400 053			552 400 047	545 412 040
ALFASUD Sprint (902_)	76 - 89						
1.3 / **1.4** / **1.5** / **1.7** / **1.7** i.e.			554 400 053			552 400 047	545 412 040
ALFETTA (116_)	74 - 84						
1.6 / **1.8** / **2.0** / **2.0** TD / **2.4** TD						570 413 063	
ALFETTA GT (116_)	74 - 86						
1.6 / **2.0**						570 413 063	
ARNA (920_)	83 - 86						
1.2 (46 kW) / **1.3** / **1.5**							545 413 040
1.2 (44 kW) / **1.3** TI			554 400 053			552 400 047	545 412 040
BRERA (939_)	06 - 11						
1.8 TBi			554 400 053			552 400 047	
2.0 JTDM / **3.2** JTS / **3.2** JTS Q4		570 901 076	577 400 078			574 012 068	
2.2 JTS			563 400 061		560 500 064	560 408 054	
2.4 JTDM 20V *		580 901 080	585 200 080			580 406 074	
GIULIA (952_)	15 →						
2.0 / **2.0** Q4 / **2.2** D / **2.2** D Q4 (140/154 kW) / **2.9** / **2.9** * ⚠					595 500 085 580 500 080		
2.2 D Q4 (132 kW) ⚠		595 901 085			595 500 085 580 500 080		
GIULIETTA (116_)	77 - 85						
1.3 / **1.6** / **1.8** / **1.8** Turbo / **2.0** / **2.0** Turbo *			563 400 061			560 408 054	545 412 040
2.0 TD						570 413 063	
GIULIETTA (940_)	10 →						
1.4 BiFuel / **1.4** TB ⚠		560 901 068			560 500 064		
1.6 JTDM / **2.0** JTDM ⚠		570 901 076			570 500 076		
1.8 TBi (169 kW) *			577 400 078 563 400 061				
1.8 TBi (173 kW)		560 901 068	563 400 061			560 408 054	
GT (937_)	03 - 10						
1.8 TS / **1.9** JTD		560 901 068	563 400 061			560 408 054	
2.0 JTS			563 400 061			560 408 054	
3.2 GTA			574 402 075			572 409 068	
GTV (116_)	78 - 87						
2.0 / **6** 2.5 / **6** 2.5						570 413 063	
GTV (916_)	94 - 05						
1.8 16V / **2.0** JTS / **2.0** T.SPARK 16V		560 901 068	563 400 061			560 408 054	
2.0 V6 Turbo			563 400 061			560 408 054	556 400 048
3.0 V6 24V / **3.2** V6 24V		570 901 076	577 400 078			574 012 068	
MITO (955_)	08 →						
0.9 / **0.9** TwinAir (77 kW) / **1.3** MultiJet (59/70 kW) / **1.4** (57/58 kW) / **1.4** MultiAir (125 kW) / **1.4** TB / **1.4** Turbo MultiAir (99 kW) * ⚠		560 901 068	554 400 053		560 500 064	552 400 047	
0.9 TwinAir (63 kW) / **1.3** MultiJet (62 kW) / **1.4** (57 kW) / **1.4** MultiAir (77 kW) / **1.4** Turbo MultiAir (120 kW) ⚠		560 901 068			560 500 064		
1.3 MultiJet (66 kW)		570 901 076	577 400 078			574 012 068	
1.4 (51 kW) / **1.4** TJet			554 400 053			552 400 047	
1.4 Bifuel (88 kW) * ⚠		560 901 068	563 400 061		560 500 064	552 400 047	
1.4 Bifuel (88 kW) * ⚠			554 400 053		560 500 064	552 400 047	
1.6 JTDM (85 kW) ⚠		570 901 076	577 400 078		570 500 076	574 012 068	
1.6 JTDM (88 kW) * ⚠		570 901 076	563 400 061		570 500 076	560 408 054	

⚠ FOR CARS WITH START/STOP (MUST REPLACE AGM WITH AGM, EFB WITH EFB)
* PLEASE CHECK AS MORE THAN ONE DIFFERENT SIZE BATTERIES CAN BE FITTED DEPENDING ON: - ELECTRICAL OPTIONS
- CLIMATE REGION
- BUILD OE

ALFA ROMEO > ALPINA

		SILVER *dynamic*			BLUE *dynamic*		BLACK *dynamic*
		AGM	SLI	Aux	EFB	SLI	SLI
ALFA ROMEO							
RZ	92 - 94						
3.0 V6 Zagato						570 413 063	
SPIDER (115_)	71 - 93						
1600 / **2000**			563 400 061			560 408 054	556 400 048
SPIDER (916_)	94 - 05						
1.8 16V / **2.0** JTS / **2.0** T.SPARK 16V / **2.0** V6 Turbo		560 901 068	563 400 061			560 408 054	
3.0 V6 24V			563 400 061			560 408 054	
3.0 V6 / **3.2** V6 24V		570 901 076	577 400 078			574 012 068	
SPIDER (939_)	06 - 11						
1.8 TBi			554 400 053			552 400 047	
2.0 JTDM (125 kW) / **2.4** JTDM / **3.2** JTS / **3.2** JTS Q4			577 400 078			580 406 074 574 012 068	
2.0 JTDM (120 kW)		570 901 076	577 400 078			574 012 068	
2.2 JTS		560 901 068	563 400 061			560 408 054	
STELVIO (949_)	16 →						
2.0 Q4 / **2.2** D Q4 (154 kW) / **2.9** / **2.9** Q4 * ⚠					595 500 085 580 500 080		
2.2 D / **2.2** D Q4 (132 kW) / **2.2** JTDM Q4 ⚠		595 901 085			595 500 085 580 500 080		
SZ	88 - 94						
3.0 V6 Zagato			577 400 078			574 012 068	570 409 064
A11 / A12 Platform/Chassis	67 - 83						
1.3 / **1.8** D			554 400 053			552 400 047	545 412 040
AR 6 Bus (280_)	85 - 89						
1.9 D			600 402 083			595 402 080	590 122 072
AR 6 Box (280_)	85 - 89						
1.9 D			577 400 078			574 012 068	570 409 064
2.4 D / **2.4** TD / **2.5** D			600 402 083			595 402 080	590 122 072
AR 8 Box (280_)	78 - 89						
2.4 D / **2.4** TD / **2.5** D			600 402 083			595 402 080	590 122 072
AR 8 Platform/Chassis (280_)	78 - 89						
2.4 D / **2.4** TD / **2.5** D			600 402 083			595 402 080	590 122 072
ALPINA							
B3 (E30)	87 - 92						
2.7 / **2.7** All-wheel Drive			577 400 078			574 012 068	570 409 064
B3 Estate (E30)	87 - 92						
2.7			577 400 078			574 012 068	570 409 064
B3 Convertible (E30)	87 - 92						
2.7			577 400 078			574 012 068	570 409 064
B3 (E36)	93 - 99						
3.0 / **3.2**			577 400 078			574 012 068	570 409 064
B3 Estate (E36)	93 - 99						
3.0 / **3.2**			577 400 078			574 012 068	570 409 064
B3 Coupe (E36)	96 - 99						
3.2			577 400 078			574 012 068	570 409 064
B3 Convertible (E36)	93 - 99						
3.0 / **3.2**			577 400 078			574 012 068	570 409 064
B3 (E46)	99 - 06						
3.3 / **3.3** All-wheel Drive / **3.4** S *		580 901 080	585 200 080			580 406 074	
B3 Estate (E46)	99 - 06						
3.3 / **3.3** All-wheel Drive / **3.4** S		570 901 076	577 400 078			574 012 068	
B3 Coupe (E46)	99 - 06						
3.3 / **3.4** S		570 901 076	577 400 078			574 012 068	
B3 Convertible (E46)	99 - 05						
3.3 / **3.4** S		570 901 076	577 400 078			574 012 068	
B3 (E90)	07 - 13						
Bi-Turbo / **Bi-Turbo** All-wheel Drive / **S** Bi-Turbo / **S** Bi-Turbo All-wheel Drive * ⚠		595 901 085 580 901 080					
B3 Estate (E91)	07 - 13						
Bi-Turbo / **Bi-Turbo** All-wheel Drive / **S** Bi-Turbo / **S** Bi-Turbo All-wheel Drive * ⚠		595 901 085 580 901 080					
B3 Coupe (E92)	07 - 14						
Bi-Turbo / **Bi-Turbo** All-wheel Drive / **S** Bi-Turbo / **S** Bi-Turbo All-wheel Drive * ⚠		595 901 085 580 901 080					
GT3		595 901 085					

VARTA®

⚠ FOR CARS WITH START/STOP (MUST REPLACE AGM WITH AGM, EFB WITH EFB)
* PLEASE CHECK AS MORE THAN ONE DIFFERENT SIZE BATTERIES CAN BE FITTED DEPENDING ON: - ELECTRICAL OPTIONS
- CLIMATE REGION
- BUILD OE

		SILVER *dynamic*			BLUE *dynamic*		BLACK *dynamic*
		AGM	SLI	Aux	EFB	SLI	SLI
ALPINA							
B3 Convertible (E93)	07 - 13						
BiTurbo / **S** Bi-Turbo * ⚠		595 901 085 580 901 080					
B3 (F30)	13 - 18						
BITURBO / **BITURBO** All-wheel Drive ⚠		595 901 085					
S BITURBO / **S** BITURBO All-wheel Drive ⚠		580 901 080					
B3 Estate (F31)	13 →						
BITURBO / **BITURBO** All-wheel Drive ⚠		595 901 085					
S BITURBO / **S** BITURBO All-wheel Drive ⚠		580 901 080					
B4 Coupe (F32)	14 →						
3.0 B4 BiTurbo / **3.0** B4 BiTurbo All-wheel Drive / **S** BITURBO / **S** BITURBO All-wheel Drive ⚠		595 901 085					
B4 Convertible (F33)	14 →						
BITURBO / **S** BITURBO ⚠		595 901 085					
B5 (E60)	05 - 10						
4.4		595 901 085	600 402 083			595 402 080	
4.4 S		595 901 085					
B5 Estate (E61)	05 - 10						
4.4		595 901 085	600 402 083			595 402 080	
B5 (F10)	10 - 16						
BITURBO (397 kW) ⚠		595 901 085					
BITURBO (441 kW)		605 901 095					
B5 Estate (F11)	10 - 16						
BITURBO (397 kW) ⚠		595 901 085					
BITURBO (441 kW)		605 901 095					
B5 (G30)	17 →						
BITURBO		605 901 095					
B5 Touring (G31)	17 →						
BITURBO		605 901 095					
B6 (E21)	78 - 83						
2.8		560 901 068	563 400 061			560 408 054	
B6 (E30)	83 - 90						
2.8 / **3.4**		570 901 076	577 400 078			574 012 068	
B6 (E36)	92 - 93						
2.8		570 901 076	577 400 078			574 012 068	
B6 Coupe (E63)	06 - 10						
4.4		595 901 085					
B6 Convertible (E64)	06 - 10						
4.4		595 901 085					
B6 Coupe (F13)	11 - 16						
BITURBO (397 kW) ⚠		595 901 085					
BITURBO (441 kW)		605 901 095					
B6 Convertible (F12)	11 - 16						
BITURBO (397 kW) ⚠		595 901 085					
BITURBO (441 kW)		605 901 095					
B6 Gran Coupe (F06)	14 - 16						
BITURBO All-wheel Drive (397 kW) * ⚠		605 901 095 595 901 085					
BITURBO All-wheel Drive (441 kW)		605 901 095					
B7 (E12)	78 - 82						
3.0 / **3.5**		570 901 076	577 400 078			574 012 068	
B7 (E28)	84 - 87						
3.0 / **3.5**		570 901 076	577 400 078			574 012 068	
B7 Coupe (E24)	78 - 88						
3.0 / **3.4**		570 901 076	577 400 078			574 012 068	
B7 (E65)	03 - 08						
4.4 *		605 901 095 595 901 085					
B7 (F01, F02)	09 - 16						
BITURBO (373 kW) / **BITURBO** All-wheel Drive (373 kW) * ⚠		605 901 095 595 901 085					
BITURBO (397 kW) / **BITURBO** All-wheel Drive (397 kW)		605 901 095					
B7 (G12)	16 →						
BITURBO All-wheel Drive / **BITURBO** Rear Wheel Drive * ⚠		605 901 095		513 106 020			
B8 (E36)	95 - 98						
4.6			600 402 083			595 402 080	590 122 072

⚠ FOR CARS WITH START/STOP (MUST REPLACE AGM WITH AGM, EFB WITH EFB)
* PLEASE CHECK AS MORE THAN ONE DIFFERENT SIZE BATTERIES CAN BE FITTED DEPENDING ON: - ELECTRICAL OPTIONS
- CLIMATE REGION
- BUILD OE

ALPINA

		SILVER *dynamic*			BLUE *dynamic*		BLACK *dynamic*
		AGM	SLI	Aux	EFB	SLI	SLI
ALPINA							
B8 Estate (E36)	95 - 98						
4.6			600 402 083			595 402 080	590 122 072
B8 Coupe (E36)	95 - 98						
4.6			600 402 083			595 402 080	590 122 072
B8 Convertible (E36)	95 - 98						
4.6			600 402 083			595 402 080	590 122 072
B9 (E28)	81 - 85						
3.4			577 400 078			574 012 068	570 409 064
B9 Coupe (E24)	82 - 85						
3.4			577 400 078			574 012 068	570 409 064
B10 (E34)	88 - 95						
3.0 All-wheel Drive / **3.4** / **3.4** Biturbo / **4.0** / **4.6**			577 400 078			574 012 068	570 409 064
B10 Estate (E34)	93 - 96						
3.0 All-wheel Drive / **4.0** / **4.6**			577 400 078			574 012 068	570 409 064
B10 (E39)	96 - 04						
3.2 / **4.6** V8 (250 kW)			600 402 083			595 402 080	590 122 072
3.3 / **4.6** V8 (255 kW) / **4.8** V8		595 901 085	600 402 083			595 402 080	
B10 Estate (E39)	97 - 04						
3.2 / **4.6** V8 (250 kW)			600 402 083			595 402 080	590 122 072
3.3 / **4.6** V8 (255 kW) / **4.8** V8		595 901 085	600 402 083			595 402 080	
B11 (E32)	87 - 94						
3.4 / **4.0**			600 402 083			595 402 080	590 122 072
B12 (E32)	88 - 94						
5.0			600 402 083			595 402 080	590 122 072
B12 (E38)	95 - 01						
5.7 / **6.0**		595 901 085	600 402 083			595 402 080	
B12 Coupe (E31)	90 - 96						
5.0 / **5.6**			600 402 083			595 402 080	590 122 072
C1 (E21)	80 - 83						
2.3		560 901 068	563 400 061			560 408 054	
C1 (E30)	83 - 88						
2.3 / **2.5**			577 400 078			574 012 068	570 409 064
C2 (E30)	85 - 88						
2.5 / **2.7** / **2.7** All-wheel Drive			577 400 078			574 012 068	570 409 064
C2 Convertible (E30)	86 - 87						
2.7			577 400 078			574 012 068	570 409 064
D3 (E90)	05 - 14						
2.0 / **2.0** Bi-Turbo ⚠		595 901 085					
D3 Estate (E91)	05 - 13						
2.0 / **2.0** Bi-Turbo ⚠		595 901 085					
D3 Coupe (E92)	08 - 13						
2.0 Bi-Turbo ⚠		595 901 085					
D3 (F30)	14 →						
BITURBO ⚠		595 901 085					
D3 Estate (F31)	14 →						
BITURBO / **BITURBO** All-wheel Drive ⚠		595 901 085					
D4 Coupe (F32)	14 →						
BITURBO ⚠		595 901 085					
D4 Convertible (F33)	14 →						
BITURBO ⚠		605 901 095					
D5 (F10)	11 - 16						
BITURBO ⚠		595 901 085					
D5 Touring (F11)	11 - 16						
BITURBO ⚠		595 901 085					
D5 (G30)	17 →						
S All-wheel Drive ⚠		595 901 085					
D5 Touring (G31)	17 →						
S All-wheel Drive ⚠		595 901 085					
D10 (E39)	00 - 03						
3.0 D Biturbo		595 901 085	600 402 083			595 402 080	
D10 Estate (E39)	00 - 03						
3.0 D Biturbo		595 901 085	600 402 083			595 402 080	
RLE Roadster (Z1)	90 - 91						
2.7 *			561 400 060			560 409 054	553 401 050

VARTA®

⚠ FOR CARS WITH START/STOP (MUST REPLACE AGM WITH AGM, EFB WITH EFB)
* PLEASE CHECK AS MORE THAN ONE DIFFERENT SIZE BATTERIES CAN BE FITTED DEPENDING ON: - ELECTRICAL OPTIONS
- CLIMATE REGION
- BUILD OE

		SILVER *dynamic*			BLUE *dynamic*		BLACK *dynamic*
		AGM	SLI	Aux	EFB	SLI	SLI
ALPINA							
ROADSTER V8 (E52)	02 - 03						
4.8 V8		595 901 085	600 402 083			595 402 080	
ROADSTER S (E85)	03 - 05						
3.3		570 901 076	577 400 078			574 012 068	
XD3 (F25)	13 - 18						
BITURBO All-wheel Drive ⚠		595 901 085					
ALPINE							
A310	71 - 84						
2.7 V6			563 400 061			560 408 054	556 400 048
A610	91 - 95						
3.0 TURBO						570 412 063	
V6	85 - 92						
2.5 TURBO / **2.9** GT						570 412 063	
ARO							
10	80 - 06						
1,3 / **1,4** / **1.6** / **1.6** 16V							545 413 040
1.6 D / **1.6** TD			563 400 061			560 408 054	556 400 048
1.9 D / **1.9** TD			563 400 061			560 408 054	
240-244	78 - 06						
2.5 / **2.5** D / **2.7** D / **3.1** D			577 400 078			574 012 068	570 409 064
2.5 TD		570 901 076	577 400 078			574 012 068	
2.9 V6 / **3.0**			577 400 078			574 012 068	
SPARTANA	99 - 06						
1.2							545 413 040
ARTEGA							
GT	09 →						
3.6		570 901 076	577 400 078			574 012 068	
ASIA MOTORS							
HI-TOPIC AM 725	93 - 99						
2.7 15 STD / **2.7** D Rear Wheel Drive						595 405 083	
ROCSTA	89 - 99						
1.8 i 4x4						560 410 054	
2.2 D 4x4						595 405 083	
ASTON MARTIN							
CYGNET	11 - 13						
1.3						560 411 054	
DB7 Vantage	94 - 03						
3.2 / **5.9**		570 901 076	577 400 078			574 012 068	
DB7 Volante	95 - 03						
3.2 / **5.9**		570 901 076	577 400 078			574 012 068	
DB9 Vantage	04 - 16						
4.2 V8 / **6.0** V12 (331/350 kW)		595 901 085	600 402 083			595 402 080	
6.0 V12 (380 kW)		595 901 085					
DB9 Volante	04 - 16						
6.0 (331 kW) / **6.0** V12 (350 kW)		595 901 085	600 402 083			595 402 080	
6.0 (403 kW) / **6.0** V12 (380 kW)		595 901 085					
DB11 Vantage	16 →						
4.0 / **5.2** ⚠		595 901 085					
DB11 Volante	17 →						
4.0 ⚠		595 901 085					
DBS Vantage	07 →						
6.0 V12		595 901 085	600 402 083			595 402 080	
DBS Volante	07 →						
6.0 V12		595 901 085	600 402 083			595 402 080	
LAGONDA I	76 - 97						
5.3						570 413 063	
LAGONDA I Shooting Brake	76 - 97						
5.3						570 413 063	
ONE-77	10 - 12						
7.3		595 901 085	600 402 083				
RAPIDE	10 →						
6.0		595 901 085	600 402 083				
6.0 S		595 901 085					

⚠ FOR CARS WITH START/STOP (MUST REPLACE AGM WITH AGM, EFB WITH EFB)
* PLEASE CHECK AS MORE THAN ONE DIFFERENT SIZE BATTERIES CAN BE FITTED DEPENDING ON: - ELECTRICAL OPTIONS
- CLIMATE REGION
- BUILD OE

ASTON MARTIN > AUDI

		SILVER *dynamic*			BLUE *dynamic*		BLACK *dynamic*
		AGM	SLI	Aux	EFB	SLI	SLI
ASTON MARTIN							
TICKFORD CAPRI	82 - 85						
2.8 T						570 413 063	
V8 Vantage	69 - 93						
5.3 / **5.3** 2+2 Sports						570 413 063	
V8 Volante	78 - 89						
5.3						570 413 063	
VANTAGE Vantage	05 →						
4.3 / **4.7** / **4.7** S / **6.0** V12		595 901 085	600 402 083			595 402 080	
4.7 GT8 / **6.0** V12S		595 901 085					
VANTAGE Volante	07 →						
4.3 / **4.7** (313 kW) / **4.7** S		595 901 085	600 402 083			595 402 080	
4.7 (320 kW) / **6.0** / **6.0** V12S		595 901 085					
VANTAGE Coupe	17 →						
4.0		595 901 085					
VANQUISH Vantage (R2_)	01 - 07						
6.0 S / **6.0** V12		595 901 085	600 402 083			595 402 080	
VANQUISH Vantage	12 →						
6.0 / **S** 6.0		595 901 085					
VANQUISH Volante	13 →						
6.0 / **S** 6.0		595 901 085					
VIRAGE Vantage	87 - 92						
5.3						570 413 063	
VIRAGE Volante	90 - 00						
5.3 (246 kW) / **6.3**						570 413 063	
5.3 (261 kW)		570 901 076	577 400 078			574 012 068	
VIRAGE Shooting Brake	93 - 95						
5.3 / **6.3**						570 413 063	
VIRAGE Saloon	94 - 95						
5.3 / **6.3**						570 413 063	
VIRAGE Vantage	92 - 00						
5.3						570 413 063	
VIRAGE Vantage	11 →						
6.0		595 901 085	600 402 083			595 402 080	
VIRAGE Volante	11 - 12						
6.0		595 901 085	600 402 083			595 402 080	
VIRAGE Limited Edition Vantage	95 - 95						
5.3						570 413 063	
ZAGATO Vantage	86 - 89						
5.3						570 413 063	
ZAGATO Volante	86 - 89						
5.3						570 413 063	
ZAGATO Vantage	12 →						
6.0 V12		595 901 085					
AUDI							
A1 (8X1, 8XK)	10 - 18						
1.0 TFSI ⚠		560 901 068			560 500 064		
1.2 TFSI / **1.4** TFSI (92 kW) / **1.4** TSI * ⚠		570 901 076 560 901 068			560 500 064		
1.4 TDI / **1.4** TFSI (136/90/103 kW) / **1.6** TDI (66 kW) / **2.0** TDI / **2.0** TFSI quattro * ⚠		580 901 080 570 901 076					
1.6 TDI (85 kW) * ⚠		570 901 076 560 901 068					
1.8 TFSI * ⚠		580 901 080 570 901 076			580 500 080		
S1 quattro ⚠		580 901 080					
A1 Sportback (8XA, 8XF)	11 - 18						
1.0 TFSI (70 kW) / **1.2** TFSI * ⚠		570 901 076 560 901 068			560 500 064		
1.0 TFSI (60 kW) / **1.4** TFSI (92 kW) ⚠		560 901 068			560 500 064		
1.4 TDI / **1.4** TFSI (90/103/136/136 kW) / **1.4** TSI / **1.6** TDI (77/66 kW) / **1.8** TFSI / **2.0** TDI / **1.8** TFSI * ⚠		580 901 080 570 901 076					
1.6 TDI (85 kW) * ⚠		570 901 076 560 901 068					
S1 quattro ⚠		580 901 080					
A2 (8Z0)	00 - 05						
1.2 TDI / **1.4** / **1.4** TDI / **1.6** FSI			577 400 078			574 012 068	

VARTA®

⚠ FOR CARS WITH START/STOP (MUST REPLACE AGM WITH AGM, EFB WITH EFB)
* PLEASE CHECK AS MORE THAN ONE DIFFERENT SIZE BATTERIES CAN BE FITTED DEPENDING ON: - ELECTRICAL OPTIONS
- CLIMATE REGION
- BUILD OE

		SILVER *dynamic*			BLUE *dynamic*		BLACK *dynamic*
		AGM	SLI	Aux	EFB	SLI	SLI
AUDI							
A3 (8L1)	96 - 06						
1.6			554 400 053			552 400 047	
1.8 / **1.8** T / **1.8** T quattro / **1.8** T / **S3** quattro (165/165 kW) / **S3** quattro (165/165 kW)			563 400 061			560 408 054	
1.9 TDI / **1.9** TDI quattro			577 400 078			574 012 068	
S3 quattro (154 kW)			563 400 061			574 012 068 560 408 054	
A3 (8P1)	03 - 13						
1.2 TSI / **1.4** TFSI * ⚠		570 901 076	563 400 061			560 408 054	
1.6 / **1.6** FSI			577 400 078			574 012 068	
1.6 E-Power / **1.8** T / **1.8** TFSI quattro / **2.0** TFSI / **2.0** TFSI quattro		560 901 068	563 400 061			560 408 054	
1.6 TDI / **1.8** TFSI / **1.9** TDI / **2.0** TDI / **2.0** TDI 16V / **2.0** TDI 16V quattro / **2.0** TDI quattro / **S3** quattro ⚠		570 901 076	577 400 078			574 012 068	
2.0 FSI			563 400 061			560 408 054	
3.2 V6 quattro		580 901 080	585 400 080			580 400 074	
A3 Sportback (8PA)	04 - 15						
1.2 TSI ⚠		570 901 076				574 012 068 552 400 047	
1.4 TFSI * ⚠		570 901 076	563 400 061			560 408 054	
1.6 / **1.6** FSI / **1.8** TFSI / **2.0** FSI / **2.0** TFSI			563 400 061			574 012 068 560 408 054	
1.6 E-Power / **1.8** TFSI quattro / **2.0** TFSI quattro			563 400 061			560 408 054	
1.6 TDI / **1.9** TDI / **S3** quattro / **2.0** TDI / **2.0** TDI 16V quattro / **2.0** TDI quattro / **S3** quattro ⚠		570 901 076	577 400 078			574 012 068	
2.0 TDI 16V * ⚠		580 901 080 570 901 076	577 400 078			574 012 068	
RS3 quattro		580 901 080	585 400 080				
3.2 V6 quattro		580 901 080	585 400 080			580 400 074	
A3 Convertible (8P7)	08 - 13						
1.2 TFSI * ⚠		570 901 076				560 408 054 552 400 047	
1.4 TFSI ⚠		570 901 076			570 500 076		
1.6 / **1.8** TFSI / **2.0** TFSI		560 901 068	563 400 061			560 408 054	
1.6 TDI / **1.9** TDI / **2.0** TDI ⚠		570 901 076	577 400 078			574 012 068	
A3 (8V1, 8VK)	12 →						
1.0 TFSI / **1.2** TFSI / **1.4** TFSI / **1.4** TSI / **1.5** TFSI / **1.6** TDI (85 kW) / **1.8** TFSI / **1.8** TFSI quattro / **2.0** TFSI / **2.0** TFSI quattro ⚠		570 901 076			570 500 076		
1.6 TDI (77 kW) / **2.0** TDI / **2.0** TDI quattro / **S3** quattro / **S3** quattro ⚠		570 901 076					
A3 Sportback (8VA, 8VF)	12 →						
1.0 TFSI / **1.2** TFSI / **1.4** TFSI / **1.4** TFSI / **1.4** TSI / **1.5** TFSI / **1.6** TDI (85 kW) / **1.8** TFSI / **1.8** TFSI quattro / **S3** quattro (206/210/221/206 kW) / **2.0** TFSI / **2.0** TFSI quattro / **35** TFSI / **1.8** TFSI / **S3** quattro (206/210/221/206 kW) ⚠		570 901 076			570 500 076		
1.4 TFSI e-tron / **1.4** TFSI g-tron / **1.6** TDI (77/81 kW) / **1.6** TDI quattro / **2.0** TDI / **2.0** TDI quattro / **S3** quattro (228/213 kW) ⚠		570 901 076					
RS3 quattro ⚠		580 901 080					
A3 Limousine (8VS, 8VM)	13 →						
1.0 TFSI / **1.2** TFSI / **1.4** TFSI / **1.4** TSI / **1.5** TFSI / **1.6** TDI (85 kW) / **1.8** TFSI / **1.8** TFSI quattro / **2.0** TFSI / **2.0** TFSI quattro / **35** TFSI / **S3** quattro (206/210/206/210/221 kW) / **S3** quattro (206/210/206/210/221 kW) / **1.4** TSI ⚠		570 901 076			570 500 076		
1.6 TDI (77 kW) / **1.6** TDI quattro / **2.0** TDI / **2.0** TDI quattro / **S3** quattro (213/228 kW) ⚠		570 901 076					
RS3 quattro ⚠		580 901 080					
A3 Convertible (8V7, 8VE)	13 →						
1.4 TFSI / **1.4** TSI / **1.5** TFSI / **1.6** TDI (85 kW) / **1.8** TFSI / **1.8** TFSI quattro / **2.0** TFSI / **2.0** TFSI quattro / **35** TFSI / **1.8** TFSI / **S3** quattro (210 kW) ⚠		570 901 076			570 500 076		
1.6 TDI (81 kW) / **2.0** TDI / **2.0** TDI quattro / **S3** quattro (221/228/213 kW) ⚠		570 901 076					
A4 (8D2, B5)	94 - 01						
1.6		560 901 068	563 400 061			560 408 054	
1.8 / **1.8** quattro / **1.8** T (110/125 kW) / **1.8** T quattro (110 kW) / **1.9** TDI quattro / **2.4** quattro / **2.6** / **2.6** quattro / **2.8** (128/142 kW) / **2.8** quattro (128 kW)		570 901 076	577 400 078			574 012 068	
1.8 T (132 kW) / **1.8** T quattro (132 kW) / **2.4**			563 400 061			574 012 068 560 408 054	
1.9 TDI / **2.5** TDI / **2.5** TDI quattro *			585 200 080 577 400 078			574 012 068	
2.8 (142 kW) / **2.8** quattro (142 kW) / **S4** quattro		580 901 080	585 400 080			580 400 074	
A4 Avant (8D5, B5)	94 - 01						
1.6		560 901 068	563 400 061			560 408 054	

⚠ FOR CARS WITH START/STOP (MUST REPLACE AGM WITH AGM, EFB WITH EFB)
* PLEASE CHECK AS MORE THAN ONE DIFFERENT SIZE BATTERIES CAN BE FITTED DEPENDING ON: - ELECTRICAL OPTIONS
- CLIMATE REGION
- BUILD OE

AUDI

		SILVER *dynamic*			BLUE *dynamic*		BLACK *dynamic*
		AGM	SLI	Aux	EFB	SLI	SLI
AUDI							
A4 Avant (8D5, B5)	94 - 01						
1.8 (92 kW) / **1.8** quattro (92 kW) / **1.8** T / **1.8** T quattro / **2.4** (121 kW)			563 400 061			574 012 068 560 408 054	
1.8 (85 kW) / **1.8** quattro (85 kW) / **1.9** TDI (55/55 kW) / **1.9** DUO / **1.9** TDI (55/55 kW) / **1.9** TDI quattro / **2.4** (120 kW) / **2.4** quattro / **2.6** / **2.6** quattro / **2.8** (140/128 kW) / **2.8** quattro (128/140 kW)		570 901 076	577 400 078			574 012 068	
1.9 TDI (66 kW) / **2.5** TDI / **2.5** TDI quattro *			585 200 080 577 400 078			574 012 068	
2.8 (142 kW) / **2.8** quattro (142 kW) / **RS4** quattro / **RS4** quattro / **S4** quattro *			585 400 080 585 200 080			580 400 074	
A4 (8E2, B6)	00 - 05						
1.6			563 400 061			560 408 054	
1.8 T / **1.8** T quattro / **2.4**			563 400 061			574 012 068 560 408 054	
1.9 TDI / **1.9** TDI quattro		570 901 076	577 400 078			574 012 068	
2.0 / **2.0** FSI		560 901 068	563 400 061			560 408 054	
2.5 TDI / **2.5** TDI quattro / **3.0** / **3.0** / **3.0** quattro *			585 200 080			580 400 074 574 012 068	
S4 quattro			600 402 083			595 402 080 580 400 074	
A4 Avant (8E5, B6)	00 - 05						
1.6 / **1.8** T / **1.8** T quattro (140/110/120 kW) / **2.0** / **2.0** FSI		560 901 068	563 400 061			560 408 054	
1.8 T quattro (125 kW) / **2.4** (120 kW) *		570 901 076	563 400 061			560 408 054	
1.9 TDI / **1.9** TDI quattro / **2.5** TDI / **2.5** TDI quattro *			585 200 080 577 400 078			574 012 068	
2.4 (125 kW)			563 400 061			574 012 068 560 408 054	
3.0 / **3.0** quattro *		580 901 080	585 200 080			580 400 074	
S4 quattro		595 901 085	600 402 083			595 402 080	
A4 Convertible (8H7, B6, 8HE, B7)	02 - 09						
1.8 T (120 kW) / **1.8** T quattro / **2.0** / **2.0** TFSI 16V / **2.4**			563 400 061			560 408 054	
1.8 T (125 kW) *		570 901 076	563 400 061			560 408 054	
2.0 TDI			577 400 078			574 012 068	
2.5 TDI / **2.7** TDI		570 901 076	577 400 078			574 012 068	
3.0		580 901 080	585 400 080			580 400 074	
3.0 quattro / **3.0** TDI quattro / **3.2** FSI / **3.2** FSI quattro			600 402 083			595 402 080	
RS4 quattro / **S4** quattro		595 901 085	600 402 083			595 402 080	
A4 (8EC, B7)	04 - 08						
1.6 / **1.8** T / **1.8** T quattro / **1.8** T		560 901 068	563 400 061			560 408 054	
1.9 TDI / **2.0** / **2.0** TFSI (125/147 kW)		570 901 076	577 400 078			574 012 068	
2.0 TDI / **2.0** TDI 16V *			585 200 080			580 400 074 574 012 068	
2.0 TDI quattro / **2.5** TDI *			585 200 080 577 400 078			574 012 068	
2.0 TFSI (162 kW) *		570 901 076	563 400 061			560 408 054	
2.0 TFSI quattro			563 400 061			574 012 068 560 408 054	
2.7 TDI *			585 400 080 585 200 080			580 400 074	
3.0 / **3.0** quattro / **3.0** TDI quattro / **3.2** FSI / **3.2** FSI quattro			585 400 080			595 402 080 580 400 074	
RS4 quattro		605 901 095	610 402 092				
S4 quattro		595 901 085	600 402 083			595 402 080	
A4 Avant (8ED, B7)	04 - 08						
1.6 / **1.8** T		560 901 068	563 400 061			560 408 054	
1.8 T quattro / **2.0** TFSI quattro			577 400 078			595 402 080 574 012 068	
1.9 TDI / **2.0** TDI quattro / **2.5** TDI *			585 200 080 577 400 078			574 012 068	
2.0		570 901 076	577 400 078			574 012 068	
2.0 TDI / **2.0** TDI 16V *			585 200 080			595 402 080 574 012 068	
2.0 TFSI			577 400 078			574 012 068	
2.7 TDI / **2.7** TDi *			585 400 080 585 200 080			580 400 074	
3.0 / **3.0** quattro / **3.0** TDI quattro / **3.2** FSI / **3.2** FSI quattro / **S4** quattro		595 901 085	600 402 083			595 402 080	
RS4 quattro		605 901 095	610 402 092				
A4 (8K2, B8)	07 - 15						
1.8 TFSI (125 kW) / **1.8** TFSI quattro (125 kW) / **2.0** TDI (110/130/140 kW) / **2.0** TDI quattro (130/140/110 kW) / **2.0** TFSI (165/162 kW) / **2.0** TFSI quattro (165/162 kW) / **3.0** TDI / **3.0** TDI quattro (180 kW) / **3.0** TFSI quattro * ⚠		595 901 085 580 901 080					
1.8 TFSI (118 kW)		560 901 068	563 400 061			560 408 054	
1.8 TFSI quattro (118 kW)		570 901 076	577 400 078			574 012 068	

VARTA®

⚠ FOR CARS WITH START/STOP (MUST REPLACE AGM WITH AGM, EFB WITH EFB)

* PLEASE CHECK AS MORE THAN ONE DIFFERENT SIZE BATTERIES CAN BE FITTED DEPENDING ON:
- ELECTRICAL OPTIONS
- CLIMATE REGION
- BUILD OE

		SILVER *dynamic*			BLUE *dynamic*		BLACK *dynamic*
		AGM	SLI	Aux	EFB	SLI	SLI
AUDI							
A4 (8K2, B8)	07 - 15						
2.0 TDI (105 kW) / **2.0** TDI quattro (105 kW) * ⚠		595 901 085 570 901 076	600 402 083			595 402 080	
2.0 TFSI (132 kW) * ⚠		580 901 080 570 901 076	577 400 078			574 012 068	
2.0 TFSI (155 kW) / **2.0** TFSI quattro (155 kW) / **2.0** TFSI flexible fuel / **2.0** TFSI flexible fuel quattro / **2.0** TFSI quattro (155 kW) / **3.2** FSI * ⚠		595 901 085 570 901 076	577 400 078			574 012 068	
2.7 TDI		580 901 080	585 400 080			580 400 074	
3.0 TDI quattro (176 kW) * ⚠		605 901 095 595 901 085	577 400 078			574 012 068	
3.0 TDI quattro (155 kW) *		595 901 085	600 402 083			574 012 068	
3.2 FSI quattro			577 400 078			574 012 068	
S4 quattro * ⚠		595 901 085 580 901 080	610 402 092 585 400 080				
A4 Avant (8K5, B8)	07 - 15						
1.8 TFSI (125 kW) / **1.8** TFSI quattro (125 kW) / **2.0** TDI (130 kW) * ⚠		605 901 095 595 901 085 580 901 080					
1.8 TFSI (118 kW)			563 400 061			560 408 054	
1.8 TFSI (88 kW) * ⚠		605 901 095 595 901 085	563 400 061			560 408 054	
1.8 TFSI quattro (118 kW)			577 400 078			595 402 080 574 012 068	
2.0 TDI (105 kW) / **2.0** TDI quattro (125/105 kW) * ⚠		595 901 085 570 901 076	610 402 092			595 402 080 574 012 068	
2.0 TDI (125 kW) * ⚠		605 901 095 570 901 076	610 402 092			595 402 080 574 012 068	
2.0 TDI (100 kW) * ⚠		580 901 080 570 901 076				595 402 080 574 012 068	
2.0 TDI (88 kW) * ⚠		605 901 095 570 901 076				595 402 080 574 012 068	
2.0 TDI (110 kW) / **2.0** TDI quattro (110 kW) / **2.0** TFSI (165 kW) / **2.0** TFSI quattro (165 kW) / **3.0** TFSI quattro * ⚠		595 901 085 580 901 080					
2.0 TDI quattro (130 kW) * ⚠		580 901 080 570 901 076					
2.0 TFSI (132 kW) / **2.0** TFSI flexible fuel / **2.0** TFSI flexible fuel quattro * ⚠		580 901 080 570 901 076	577 400 078			574 012 068	
2.0 TFSI (155 kW) / **2.0** TFSI quattro (155 kW) * ⚠		605 901 095 570 901 076	577 400 078			574 012 068	
2.7 TDI		580 901 080	585 400 080			580 400 074	
3.0 TDI * ⚠		605 901 095 580 901 080					
3.0 TDI quattro (180 kW) ⚠		605 901 095					
3.0 TDI quattro (176 kW) * ⚠		605 901 095 595 901 085	577 400 078			574 012 068	
3.0 TDI quattro (155 kW) * ⚠		595 901 085 570 901 076	577 400 078			574 012 068	
3.2 FSI * ⚠		580 901 080 570 901 076	610 402 092			595 402 080	
3.2 FSI quattro			577 400 078			574 012 068	
RS4 quattro * ⚠		605 901 095 595 901 085					
S4 quattro * ⚠		595 901 085 580 901 080	610 402 092 585 400 080				
A4 Allroad (8KH, B8)	09 - 16						
2.0 TDI quattro (130 kW) / **2.0** TFSI quattro (162/165 kW) / **3.0** TDI quattro (180 kW) * ⚠		595 901 085 580 901 080					
2.0 TDI quattro (125 kW) / **3.0** TDI quattro (176 kW) * ⚠		605 901 095 595 901 085	610 402 092			595 402 080	
2.0 TDI quattro (100 kW) * ⚠		605 901 095 595 901 085	577 400 078			574 012 068	
2.0 TFSI quattro (155 kW) * ⚠		595 901 085 570 901 076	610 402 092			595 402 080	
A4 (8W2, B9)	15 →						
1.4 TFSI ⚠		570 901 076					
2.0 TDI / **2.0** TDI quattro / **2.0** TFSI / **2.0** TFSI quattro / **3.0** TDI / **3.0** TDI quattro * ⚠		595 901 085 580 901 080					
S4 quattro ⚠		595 901 085					
A4 Avant (8W5, B9)	15 →						
1.4 TFSI ⚠		570 901 076					
2.0 TDI / **2.0** TDI quattro / **2.0** TFSI / **2.0** TFSI g-tron / **2.0** TFSI quattro / **3.0** TDI / **3.0** TDI quattro * ⚠		595 901 085 580 901 080					
RS4 quattro * ⚠		605 901 095 580 901 080					
S4 quattro ⚠		595 901 085					

⚠ FOR CARS WITH START/STOP (MUST REPLACE AGM WITH AGM, EFB WITH EFB)
* PLEASE CHECK AS MORE THAN ONE DIFFERENT SIZE BATTERIES CAN BE FITTED DEPENDING ON: - ELECTRICAL OPTIONS
- CLIMATE REGION
- BUILD OE

AUDI

		SILVER *dynamic*			BLUE *dynamic*		BLACK *dynamic*
		AGM	SLI	Aux	EFB	SLI	SLI
AUDI							
A4 Allroad (8WH, B9)	16 →						
2.0 TDI quattro / **2.0** TFSI quattro / **3.0** TDI quattro (160 kW) * ⚠		595 901 085 580 901 080					
3.0 TDI quattro (200 kW) ⚠		595 901 085					
A5 (8T3)	07 - 17						
1.8 TFSI (125 kW) * ⚠		605 901 095 595 901 085	600 402 083			595 402 080	
1.8 TFSI (118 kW) / **2.0** TDI (125/120 kW) / **2.0** TFSI (155 kW) / **2.0** TFSI quattro (155 kW) * ⚠		595 901 085 570 901 076	610 402 092			595 402 080	
1.8 TFSI (130 kW) / **2.0** TDI (140/130 kW) / **2.0** TDI quattro (130 kW) / **2.0** TFSI (169/165/165/169 kW) / **2.0** TFSI quattro (169/165/169/165 kW) / **3.0** TDI / **3.0** TDI quattro (180 kW) / **3.0** TFSI quattro / **2.0** TFSI quattro (169/165/169/165 kW) / **2.0** TFSI (169/165/165/169 kW) / **S5** quattro (245 kW) * ⚠		595 901 085 580 901 080					
2.0 TDI quattro (125 kW) * ⚠		605 901 095 570 901 076	610 402 092			595 402 080	
2.0 TFSI (132 kW) / **2.7** TDI / **3.0** TDI quattro (155/176 kW) / **3.2** FSI / **3.2** FSI quattro / **S5** quattro (260 kW) * ⚠		605 901 095 595 901 085	610 402 092			595 402 080	
2.0 TFSI quattro (162 kW) * ⚠		595 901 085 570 901 076					
3.0 TDI quattro (160 kW) * ⚠		605 901 095 595 901 085					
RS5 quattro ⚠		595 901 085					
A5 Sportback (8TA)	09 - 17						
1.8 TFSI (125 kW) / **2.0** TDI (140/110/130 kW) / **2.0** TDI quattro (140/130 kW) / **2.0** TFSI (165/169/169/165 kW) / **2.0** TFSI quattro (165/169/165/169/165 kW) / **3.0** TDI / **3.0** TDI quattro (180 kW) / **3.0** TFSI quattro / **2.0** TFSI quattro (165/169/165/169/165 kW) / **2.0** TFSI (165/169/169/165 kW) / **2.0** TFSI quattro (165/169/165/169/165 kW) * ⚠		595 901 085 580 901 080					
1.8 TFSI (118 kW) * ⚠		595 901 085 580 901 080				595 402 080 574 012 068	
1.8 TFSI (106 kW) * ⚠		605 901 095 580 901 080					
2.0 TDI (125 kW) / **2.0** TFSI (155/132 kW) / **2.0** TFSI quattro (155 kW) * ⚠		605 901 095 595 901 085				595 402 080 574 012 068	
2.0 TDI (120 kW) / **2.0** TDI quattro (125 kW) * ⚠		580 901 080 570 901 076				595 402 080 574 012 068	
2.0 TDI (100 kW) * ⚠		580 901 080 570 901 076	577 400 078			574 012 068	
2.7 TDI / **3.2** FSI quattro * ⚠		595 901 085 580 901 080				595 402 080 580 400 074	
3.0 TDI quattro (176 kW) * ⚠		605 901 095 595 901 085	610 402 092			595 402 080	
3.0 TDI quattro (160 kW) * ⚠		605 901 095 595 901 085					
S5 quattro * ⚠		595 901 085 580 901 080	610 402 092			595 402 080	
A5 Convertible (8F7)	09 - 17						
1.8 TFSI (125 kW) / **2.0** TDI (140/110/105/130 kW) / **2.0** TDI quattro / **2.0** TFSI (169/162/165/169/165 kW) / **2.0** TFSI quattro (162/169/165/165/169 kW) / **3.0** TDI / **3.0** TDI quattro (180 kW) / **3.0** TFSI quattro / **2.0** TFSI (169/162/165/169/165 kW) * ⚠		595 901 085 580 901 080					
1.8 TFSI (118 kW) / **2.0** TDI (120/125 kW) / **2.0** TFSI (132 kW) / **2.7** TDI (140 kW) * ⚠		580 901 080 570 901 076	610 402 092			595 402 080	
2.0 TFSI (155 kW) / **2.0** TFSI quattro (155 kW) / **3.0** TDI quattro (176 kW) * ⚠		605 901 095 595 901 085	610 402 092			595 402 080	
2.7 TDI (120 kW) / **3.2** FSI / **3.2** FSI quattro / **S5** quattro * ⚠		595 901 085 580 901 080	610 402 092			595 402 080	
3.0 TDI quattro (160 kW) * ⚠		605 901 095 595 901 085					
RS5 quattro * ⚠		595 901 085 570 901 076					
A5 (F53)	16 →						
1.4 TFSI * ⚠		595 901 085 570 901 076					
2.0 TDI / **2.0** TDI quattro / **2.0** TFSI / **2.0** TFSI quattro * ⚠		595 901 085 580 901 080					
3.0 TDI / **3.0** TDI quattro / **S5** quattro ⚠		595 901 085					
RS5 quattro * ⚠		605 901 095 580 901 080					
A5 Sportback (F5A)	16 →						
1.4 TFSI * ⚠		595 901 085 570 901 076					
2.0 TDI / **2.0** TDI quattro / **2.0** TFSI / **2.0** TFSI g-tron / **2.0** TFSI quattro * ⚠		595 901 085 580 901 080					

VARTA®

⚠ FOR CARS WITH START/STOP (MUST REPLACE AGM WITH AGM, EFB WITH EFB)
* PLEASE CHECK AS MORE THAN ONE DIFFERENT SIZE BATTERIES CAN BE FITTED DEPENDING ON: - ELECTRICAL OPTIONS
- CLIMATE REGION
- BUILD OE

		SILVER *dynamic*			BLUE *dynamic*		BLACK *dynamic*
		AGM	SLI	Aux	EFB	SLI	SLI
AUDI							
A5 Sportback (F5A)	16 →						
3.0 TDI / **3.0** TDI quattro / **S5** quattro ⚠		595 901 085					
A5 Convertible (F57)	16 →						
2.0 TDI / **2.0** TDI quattro / **2.0** TFSI / **2.0** TFSI quattro * ⚠		595 901 085 580 901 080					
3.0 TDI / **3.0** TDI quattro / **S5** quattro ⚠		595 901 085					
A6 (4A2, C4)	94 - 97						
1.8 / **1.8** quattro		560 901 068	563 400 061			560 408 054	
1.9 TDI / **2.0** / **2.0** 16V / **2.0** 16V quattro / **2.3** / **2.3** quattro / **2.4** / **2.5** TDI / **2.5** TDI quattro / **2.6** / **2.6** quattro / **2.8** / **2.8** quattro		570 901 076	577 400 078			574 012 068	
S6 4.2 quattro / **S6** Plus quattro / **S6** Turbo quattro		595 901 085	600 402 083			595 402 080	
A6 Avant (4A5, C4)	94 - 97						
1.8 / **1.8** quattro		560 901 068	563 400 061			560 408 054	
1.9 TDI / **2.0** / **2.0** 16V / **2.0** 16V quattro / **2.3** / **2.3** quattro / **2.5** TDI / **2.5** TDI quattro / **2.6** / **2.6** quattro / **2.8** / **2.8** quattro		570 901 076	577 400 078			574 012 068	
S6 4.2 quattro / **S6** Plus quattro / **S6** Turbo quattro		595 901 085	600 402 083			595 402 080	
A6 (4B2, C5)	97 - 05						
1.8 / **2.0**		560 901 068	563 400 061			560 408 054	
1.8 T (110 kW) / **1.8** T quattro		560 901 068	563 400 061 561 400 060				
1.8 T (132 kW)		560 901 068	563 400 061				
1.9 TDI (81 kW) / **2.4** / **2.4** quattro			577 400 078			574 012 068 572 409 068	
1.9 TDI (96 kW) *		570 901 076	577 400 078			572 409 068	
2.5 TDI *			585 400 080 585 200 080			580 400 074	
2.5 TDI quattro / **2.8** / **2.8** quattro (142/140 kW) / **4.2** quattro / **S6** quattro		595 901 085	600 402 083			595 402 080	
2.7 quattro / **2.8** quattro (132 kW) / **3.7** / **3.7** quattro *		570 901 076	600 402 083			595 402 080	
2.7 T / **2.7** T quattro / **3.0** / **3.0** quattro (162 kW)		570 901 076	577 400 078			574 012 068	
3.0 quattro (160 kW) *		595 901 085	600 402 083			574 012 068	
RS6 quattro		605 901 095	610 402 092				
A6 Avant (4B5, C5)	97 - 05						
1.8 / **1.8** T (132 kW) / **1.8** T quattro (132 kW) / **2.0**		560 901 068	563 400 061			560 408 054	
1.8 T (110 kW) / **1.8** T quattro (110 kW)		560 901 068	563 400 061 561 400 060				
1.9 TDI (81 kW) / **2.4** / **2.4** quattro			577 400 078			574 012 068 572 409 068	
1.9 TDI (96 kW) *		570 901 076	577 400 078			572 409 068	
2.5 TDI / **3.7** / **3.7** quattro		580 901 080	585 400 080			580 400 074	
2.5 TDI quattro / **2.8** / **2.8** quattro / **4.2** quattro		595 901 085	600 402 083			595 402 080	
2.7 T / **2.7** T quattro / **3.0** / **3.0** quattro		570 901 076	577 400 078			574 012 068	
RS6 quattro / **RS6** plus quattro		605 901 095	610 402 092				
S6 quattro			600 402 083			595 402 080	
ALLROAD (4BH, C5)	00 - 05						
2.5 TDI quattro (132 kW)			600 402 083			595 402 080	
2.5 TDI quattro (120 kW) *		580 901 080	585 200 080			580 400 074	
2.7 quattro / **2.7** T quattro *			585 200 080 577 400 078			595 402 080	
4.2 V8 quattro		595 901 085	600 402 083 585 200 080				
A6 (4F2, C6)	04 - 11						
2.0 TDI		570 901 076	585 200 080 577 400 078				
2.0 TFSI		570 901 076	577 400 078			574 012 068	
2.4		570 901 076	610 402 092 577 400 078				
2.4 quattro *			610 402 092 577 400 078			574 012 068	
2.7 TDI / **3.0** TFSI quattro / **3.2** FSI (195 kW)		595 901 085	600 402 083			595 402 080	
2.7 TDI quattro / **3.0** TDI quattro		595 901 085	610 402 092 600 402 083				
2.8 FSI (154 kW) / **3.0** quattro / **3.2** FSI (188 kW) / **3.2** FSI quattro / **4.2** FSI quattro / **4.2** quattro		580 901 080	585 400 080			580 400 074	
2.8 FSI (140 kW)		570 901 076	577 400 078				
2.8 FSI quattro (154 kW) / **S6** quattro / **S6** quattro		595 901 085	600 402 083				
2.8 FSI quattro (140 kW) *			585 200 080 577 400 078			574 012 068	
3.0 *		595 901 085	577 400 078			574 012 068	
RS6 quattro		605 901 095	610 402 092				
A6 Avant (4F5, C6)	05 - 11						
2.0 TDI (103 kW)		580 901 080	585 400 080			580 400 074	
2.0 TDI (100 kW) / **RS6** quattro		605 901 095	610 402 092				

⚠ FOR CARS WITH START/STOP (MUST REPLACE AGM WITH AGM, EFB WITH EFB)
* PLEASE CHECK AS MORE THAN ONE DIFFERENT SIZE BATTERIES CAN BE FITTED DEPENDING ON: - ELECTRICAL OPTIONS
- CLIMATE REGION
- BUILD OE

AUDI

		SILVER *dynamic*			BLUE *dynamic*		BLACK *dynamic*
		AGM	SLI	Aux	EFB	SLI	SLI
AUDI							
A6 Avant (4F5, C6)	05 - 11						
2.0 TDI (89 kW) / **2.0** TFSI		570 901 076	585 200 080 577 400 078				
2.4 / **2.4** quattro *			610 402 092 600 402 083 585 200 080				
2.7 TDI / **2.7** TDI quattro / **3.0** TDi / **3.0** TDI quattro		595 901 085	610 402 092 600 402 083				
2.8 FSI / **2.8** FSI quattro / **3.0** quattro *		580 901 080	585 200 080			580 400 074	
3.0 / **3.2** FSI / **3.2** FSI quattro		580 901 080	585 400 080 585 200 080				
3.0 TFSI quattro / **4.2** FSI quattro / **4.2** quattro		595 901 085	600 402 083			595 402 080	
S6 quattro		595 901 085	600 402 083				
A6 Allroad (4FH, C6)	06 - 11						
2.7 TDI quattro / **3.0** TDI quattro / **3.0** TFSI quattro		595 901 085	600 402 083				
3.2 FSI quattro / **4.2** FSI quattro		595 901 085	600 402 083 585 200 080				
A6 (4G2, 4GC, C7)	10 - 18						
1.8 TFSI / **2.0** TDI / **2.0** TDI quattro / **2.0** TFSI / **2.0** TFSI hybrid / **2.0** TFSI quattro / **2.8** FSI / **2.8** FSI quattro (150 kW) / **3.0** TDI / **3.0** TDI quattro (155/180/230/150/160 kW) / **3.0** TFSI quattro * ⚠		595 901 085 580 901 080					
2.8 FSI quattro (162 kW) ⚠		595 901 085					
3.0 TDI quattro (176 kW) / **S6** quattro / **S6** quattro * ⚠		605 901 095 595 901 085					
A6 Avant (4G5, 4GD, C7)	11 - 18						
1.8 TFSI / **2.0** TDI / **2.0** TDI quattro / **2.0** TFSI / **2.0** TFSI quattro / **2.8** FSI / **2.8** FSI quattro (150 kW) / **3.0** TDI (155/160 kW) / **3.0** TDI quattro (155/160 kW) / **3.0** TFSI quattro * ⚠		595 901 085 580 901 080					
2.8 FSI quattro (162 kW) / **RS6** performance quattro ⚠		595 901 085					
3.0 TDI (150 kW) / **3.0** TDI quattro (235/150 kW) / **RS6** quattro / **RS6** quattro / **RS6** quattro / **S6** quattro * ⚠		605 901 095 595 901 085					
A6 Allroad (4GH, 4GJ, C7)	12 - 18						
3.0 TDI quattro (150 kW) / **3.0** TFSI quattro (228 kW) * ⚠		595 901 085 580 901 080					
3.0 TDI quattro (230 kW) * ⚠		605 901 095 595 901 085					
3.0 TDI quattro (155 kW) / **3.0** TFSI quattro (245 kW) ⚠		595 901 085			595 500 085		
3.0 TDI quattro (140 kW) ⚠		595 901 085					
A6 (4A2, C8)	18 →						
40 TDI Mild Hybrid / **40** TDI Mild Hybrid quattro / **45** TDI Mild Hybrid quattro / **50** TDI Mild Hybrid quattro / **55** TFSi Mild Hybrid quattro ⚠		605 901 095					
A6 Avant (4A5, C8)	18 →						
40 TDI Mild Hybrid / **40** TDI Mild Hybrid quattro / **45** TDI Mild Hybrid quattro / **50** TDI Mild Hybrid quattro / **55** TFSI Mild Hybrid quattro ⚠		605 901 095					
A7 Sportback (4GA, 4GF)	10 - 18						
1.8 TFSI / **2.0** TFSI / **2.0** TFSI quattro / **2.8** FSI / **2.8** FSI quattro (150 kW) / **3.0** TFSI quattro / **2.0** TFSI / **2.0** TFSI quattro * ⚠		595 901 085 580 901 080					
2.8 FSI quattro (162 kW) / **3.0** TDI (140 kW) / **RS7** performance quattro / **RS7** performance quattro ⚠		595 901 085					
3.0 TDI (150 kW) / **3.0** TDI quattro / **RS7** quattro / **S7** quattro / **S7** quattro * ⚠		605 901 095 595 901 085					
A7 Sportback (4KA)	17 →						
45 TDI Mild Hybrid quattro / **50** TDI Mild Hybrid quattro / **55** TFSI Mild Hybrid quattro ⚠		605 901 095					
V8 (441, 442, 4C2, 4C8)	88 - 94						
3.6 quattro / **4.2** quattro		595 901 085	600 402 083			595 402 080	
A8 (4D2, 4D8)	94 - 05						
2.5 TDI / **2.5** TDI quattro / **2.8** / **2.8** quattro / **3.3** TDI quattro / **3.7** (169 kW) / **3.7** quattro / **4.2** quattro / **S8** quattro / **6.0** W12 quattro / **S** 8 quattro / **S8** quattro		595 901 085	600 402 083			595 402 080	
3.7 (191 kW) *		605 901 095 595 901 085	610 402 092				
A8 (4E2, 4E8)	02 - 10						
2.8 FSI / **3.0** TDI quattro / **3.2** FSI / **3.2** FSI quattro / **3.7** quattro / **4.0** TDI quattro / **4.2** TDI quattro / **6.0** W12 quattro		595 901 085	610 402 092 600 402 083				
3.0 (162 kW) / **4.2** FSI quattro / **4.2** quattro / **S8** quattro / **S8** quattro		605 901 095	610 402 092				
3.0 (160 kW)		595 901 085	600 402 083			595 402 080	

VARTA®

⚠ FOR CARS WITH START/STOP (MUST REPLACE AGM WITH AGM, EFB WITH EFB)
* PLEASE CHECK AS MORE THAN ONE DIFFERENT SIZE BATTERIES CAN BE FITTED DEPENDING ON: - ELECTRICAL OPTIONS
- CLIMATE REGION
- BUILD OE

		SILVER *dynamic*			BLUE *dynamic*		BLACK *dynamic*
		AGM	SLI	Aux	EFB	SLI	SLI
AUDI							
A8 (4H2, 4H8, 4HC, 4HL)	09 - 18						
2.0 TFSI hybrid / **2.5** TFSI / **2.5** TFSI / **3.0** TDI / **3.0** TDI quattro / **3.0** TFSI quattro / **4.0** TFSI quattro / **4.2** FSI quattro / **4.2** TDI quattro / **4.0** TFSI quattro / **6.3** W12 quattro / **6.3** W12 quattro / **6.3** W12 quattro / **S8** quattro * ⚠		605 901 095 595 901 085					
2.0 TFSI quattro ⚠		595 901 085					
50 TDI quattro / **55** TFSI quattro / **S8** plus quattro / **S8** plus quattro ⚠		605 901 095					
A8 (4N2, 4N8)	17 →						
50 TDI Mild Hybrid quattro / **55** TFSI Mild Hybrid quattro ⚠		605 901 095					
Q2 (GAB)	16 →						
1.0 TFSI ⚠		560 901 068			560 500 064		
1.4 TFSI / **1.6** TDI / **2.0** TDI / **2.0** TDI quattro / **2.0** TFSI quattro ⚠		570 901 076			570 500 076		
Q3 (8UB, 8UG)	11 →						
1.4 TFSI ⚠		570 901 076			570 500 076		
1.4 TSI / **2.0** TDI / **2.0** TDI quattro (130/110 kW) / **2.0** TFSI / **2.0** TFSI quattro * ⚠		580 901 080 570 901 076					
2.0 TDI quattro (103 kW) / **RS** 2.5 quattro / **RS** 2.5 quattro * ⚠		595 901 085 580 901 080					
RS performance 2.5 quattro ⚠		580 901 080					
Q5 (8RB)	08 →						
2.0 TDI (100 kW) / **2.0** TFSI hybrid quattro / **2.0** TFSI quattro (162/165 kW) * ⚠		580 901 080 570 901 076		513 106 020			
		580 901 080 570 901 076		513 106 020			
2.0 TDI (105 kW) / **2.0** TDI quattro (110/140/130 kW) / **3.0** TFSI quattro * ⚠		595 901 085 580 901 080		513 106 020			
		595 901 085 580 901 080		513 106 020			
2.0 TDI (140 kW) / **2.0** TFSI quattro (169 kW) * ⚠		580 901 080 570 901 076					
2.0 TDI quattro (125 kW) / **3.2** FSI quattro * ⚠		595 901 085 580 901 080	610 402 092	513 106 020			
		595 901 085 580 901 080	610 402 092	513 106 020			
2.0 TDI quattro (120 kW) * ⚠		595 901 085 580 901 080	577 400 078	513 106 020		595 402 080 574 012 068	
		595 901 085 580 901 080	577 400 078	513 106 020		595 402 080 574 012 068	
2.0 TFSI quattro (155 kW) * ⚠		605 901 095 570 901 076		513 106 020			
		605 901 095 570 901 076		513 106 020			
2.0 TFSI quattro (132 kW) * ⚠		580 901 080 570 901 076	600 402 083	513 106 020			
		580 901 080 570 901 076	600 402 083	513 106 020			
3.0 TDI quattro (176 kW) * ⚠		605 901 095 595 901 085	610 402 092	513 106 020			
		605 901 095 595 901 085	610 402 092	513 106 020			
3.0 TDI quattro (155 kW) * ⚠		605 901 095 595 901 085 580 901 080	610 402 092	513 106 020			
		605 901 095 595 901 085 580 901 080	610 402 092	513 106 020			
3.0 TDI quattro (180 kW) / **SQ5** TDI quattro (230 kW) / **SQ5** TFSI quattro / **SQ5** TFSI quattro * ⚠		605 901 095 595 901 085		513 106 020			
		605 901 095 595 901 085		513 106 020			
SQ5 TDI quattro (240 kW) * ⚠		605 901 095 595 901 085					
Q5 (FYB)	16 →						
2.0 TDI / **2.0** TDI quattro / **2.0** TFSI quattro / **SQ5** TFSI quattro ⚠		595 901 085					
3.0 TDI quattro * ⚠		595 901 085		513 106 020			
Q7 (4LB)	06 - 16						
3.0 TDI quattro (165 kW) / **4.2** FSI quattro / **4.2** TDI quattro / **6.0** TDI quattro * ⚠		605 901 095 595 901 085	610 402 092	513 106 020			
		605 901 095 595 901 085	610 402 092	513 106 020			
3.0 TDI quattro (180 kW) / **3.0** TFSI quattro * ⚠		605 901 095 595 901 085		513 106 020			
		605 901 095 595 901 085		513 106 020			

⚠ FOR CARS WITH START/STOP (MUST REPLACE AGM WITH AGM, EFB WITH EFB)
* PLEASE CHECK AS MORE THAN ONE DIFFERENT SIZE BATTERIES CAN BE FITTED DEPENDING ON: - ELECTRICAL OPTIONS
- CLIMATE REGION
- BUILD OE

AUDI

		SILVER *dynamic*			BLUE *dynamic*		BLACK *dynamic*
		AGM	SLI	Aux	EFB	SLI	SLI
AUDI							
Q7 (4LB)	06 - 16						
3.6 FSI quattro * ⚠		605 901 095 595 901 085	585 200 080	513 106 020		595 402 080	
		605 901 095 595 901 085	585 200 080	513 106 020		595 402 080	
Q7 (4MB)	15 →						
2.0 TFSI quattro / **3.0** TFSI quattro / **3.0** TDI quattro (200/183/160 kW) / **3.0** TFSI quattro / **3.0** TFSI quattro ⚠		595 901 085					
3.0 TDI e-tron quattro / **3.0** TDI quattro (155/190 kW) / **SQ7** TDI quattro ⚠		605 901 095					
Q8 (4MN)	18 →						
3.0 TDI quattro / **45** TDi Mild Hybrid quattro / **50** TDI Mild Hybrid quattro / **55** TFSI Mild Hybrid quattro / **SQ8** TDI Mild Hybrid quattro * ⚠		605 901 095 595 901 085					
R8 (422, 423)	07 - 15						
4.2 FSI quattro / **5.2** FSI quattro (386 kW)		605 901 095	610 402 092				
5.2 FSI quattro (412 kW) *		605 901 095 595 901 085	610 402 092				
R8 Spyder (427, 429)	10 - 15						
4.2 FSI quattro / **5.2** FSI quattro (386 kW)		605 901 095	610 402 092				
5.2 FSI quattro (412 kW) *		605 901 095 595 901 085	610 402 092				
R8 (4S3, 4SP)	15 →						
5.2 FSI quattro / **5.2** FSI RWS * ⚠		595 901 085 580 901 080					
R8 Spyder (4S9, 4SR)	16 →						
5.2 FSI quattro / **5.2** FSI RWS * ⚠		595 901 085 580 901 080					
TT (8N3)	98 - 06						
1.8 T / **1.8** T quattro		560 901 068	563 400 061			560 408 054	
3.2 VR6 quattro		570 901 076	577 400 078			574 012 068	
TT Roadster (8N9)	99 - 06						
1.8 T / **1.8** T quattro		560 901 068	563 400 061			560 408 054	
3.2 VR6 quattro		570 901 076	577 400 078			574 012 068	
TT (8J3)	06 - 15						
1.8 TFSI / **2.0** TDI quattro / **2.0** TFSI / **2.0** TFSI quattro / **2.0** TTS quattro / **2.5** RS quattro (265 kW) / **3.2** V6 quattro / **2.0** TFSI quattro * ⚠		580 901 080	585 200 080			580 400 074	
2.5 RS quattro (250 kW) * ⚠		570 901 076	585 200 080			580 400 074	
TT Roadster (8J9)	07 - 14						
1.8 TFSI / **2.0** TDI quattro / **2.0** TFSI / **2.0** TFSI quattro / **2.0** TTS quattro / **2.5** RS quattro (265 kW) / **3.2** V6 quattro * ⚠		580 901 080	585 200 080			580 400 074	
2.5 RS quattro (250 kW) * ⚠		570 901 076	585 200 080			580 400 074	
TT (FV3, FVP)	14 →						
1.8 TFSI / **2.0** TDI / **2.0** TFSI / **2.0** TFSI quattro (169 kW) / **2.0** TTS quattro / **2.0** TTS quattro / **2.0** TFSI * ⚠		580 901 080 570 901 076					
2.0 TDI quattro ⚠		570 901 076					
2.0 TFSI quattro (162 kW) / **2.5** RS quattro ⚠		580 901 080					
TT Roadster (FV9, FVR)	14 →						
1.8 TFSI / **2.0** TDI quattro ⚠		570 901 076					
2.0 TDI / **2.0** TFSI / **2.0** TFSI quattro (169 kW) / **2.0** TTS quattro / **2.0** TTS quattro * ⚠		595 901 085 570 901 076					
2.0 TFSI quattro (162 kW) * ⚠		595 901 085 580 901 080 570 901 076					
		595 901 085 580 901 080 570 901 076					
2.5 RS quattro ⚠		580 901 080					
80 (81, 85, B2)	78 - 86						
1.3 / **1.6**			561 400 060			560 409 054	
1.6 D / **1.6** GLE / **1.6** TD / **1.8** / **1.8** CC quattro / **1.8** GTE / **1.8** GTE quattro / **1.9** CD-5S / **2.0** / **2.0** quattro / **2.2** / **2.2** quattro			574 402 075			572 409 068	
COUPE (81, 85)	80 - 88						
1.6 / **1.8** / **1.8** GT / **1.8** GT quattro / **1.9** / **2.0** / **2.1** GT / **2.2** GT / **2.2** quattro / **2.3** / **2.3** quattro			574 402 075			572 409 068	
QUATTRO (85)	80 - 91						
2.1 20V Turbo / **2.1** Turbo / **2.1** Turbo quattro / **2.2** 20V Turbo / **2.2** quattro / **2.2** Turbo			574 402 075			572 409 068	
80 (89, 89Q, 8A, B3)	86 - 91						
1.4 / **1.6** / **1.8** (55 kW)			561 400 060			560 409 054	

VARTA®

⚠ FOR CARS WITH START/STOP (MUST REPLACE AGM WITH AGM, EFB WITH EFB)
* PLEASE CHECK AS MORE THAN ONE DIFFERENT SIZE BATTERIES CAN BE FITTED DEPENDING ON: - ELECTRICAL OPTIONS
- CLIMATE REGION
- BUILD OE

		SILVER *dynamic*			BLUE *dynamic*		BLACK *dynamic*
		AGM	SLI	Aux	EFB	SLI	SLI
AUDI							
80 (89, 89Q, 8A, B3)	86 - 91						
1.6 D / **1.6** TD / **1.8** (83 kW) / **1.8** E / **1.8** E quattro / **1.8** quattro / **1.8** S / **1.8** S quattro / **1.9** D / **2.0** / **2.0** E / **2.0** E 16V / **2.0** E 16V quattro / **2.0** E quattro / **2.0** quattro			574 402 075			572 409 068	
2.3 quattro		570 901 076	577 400 078			574 012 068	
COUPE (89, 8B)	88 - 96						
1.8 / **2.0** / **2.0** 16 V / **2.0** 20 V / **2.0** 20 V quattro / **2.2** quattro / **2.3** / **2.3** 20V / **2.3** 20V quattro / **2.3** quattro / **2.6** / **2.6** quattro / **2.8** / **2.8** quattro / **S2** quattro			574 402 075			572 409 068	
CABRIOLET (8G7, B4)	91 - 00						
1.8 / **1.9** TDI / **2.0** 16V / **2.0** E / **2.3** E / **2.6** / **2.8**			574 402 075			572 409 068	
80 (8C2, B4)	91 - 95						
1.6 / **2.0** E 16V (101 kW)			561 400 060			560 409 054	
1.6 E / **1.9** TD / **1.9** TDI / **2.0** / **2.0** E / **2.0** E 16V (103 kW) / **2.0** E 16V quattro / **2.0** E quattro / **2.3** E / **2.3** E quattro / **2.6** / **2.6** quattro / **2.8** / **2.8** quattro / **S2** quattro			574 402 075			572 409 068	
80 Avant (8C5, B4)	91 - 96						
1.6 E / **1.9** TD / **1.9** TDI / **2.0** / **2.0** E / **2.0** E 16V / **2.0** E 16V quattro / **2.0** quattro / **S2** quattro / **RS2** quattro / **2.3** E / **2.3** E quattro / **2.6** / **2.6** quattro / **2.6** quattro / **2.8** / **2.8** quattro / **2.8** quattro / **RS2** quattro / **S2** quattro			574 402 075			572 409 068	
90 (81, 85, B2)	84 - 87						
1.6 TD / **2.0** / **2.0** quattro / **2.2** / **2.2** E quattro			574 402 075			572 409 068	
90 (89, 89Q, 8A, B3)	87 - 91						
1.6 TD / **2.0** / **2.0** 20 V / **2.0** 20 V quattro / **2.0** quattro / **2.2** E / **2.2** E quattro / **2.3** E / **2.3** E 20V / **2.3** E 20V quattro / **2.3** E quattro			574 402 075			572 409 068	
100 (43, C2)	76 - 82						
1.6			561 400 060			560 409 054	
1.9 / **2.0** D / **2.1**			574 402 075			572 409 068	
100 Avant (43, C2)	77 - 83						
1.6			561 400 060			560 409 054	
1.9 / **2.0** D / **2.1**			574 402 075			572 409 068	
100 (44, 44Q, C3)	82 - 91						
1.8 *			574 402 075			560 409 054	
1.8 Cat / **1.8** Cat quattro / **1.8** quattro / **2.0** Cat / **2.0** D / **2.0** D Turbo / **2.1** / **2.2** / **2.2** Cat / **2.2** Cat quattro / **2.2** E quattro / **2.2** E Turbo quattro / **2.2** quattro / **2.2** Turbo / **2.3** E / **2.3** E quattro / **2.3** quattro / **2.4** D / **2.5** TDI			574 402 075			572 409 068	
1.9 / **2.0** *			574 402 075 561 400 060			560 409 054	
100 Avant (44, 44Q, C3)	82 - 90						
1.8 / **1.9** / **2.0** / **2.0** E / **2.0** E Cat / **2.2** (85 kW) *			574 402 075 561 400 060			560 409 054	
1.8 Cat / **1.8** Cat quattro / **1.8** quattro / **2.0** D / **2.0** TD / **2.1** (96 kW) / **2.2** (101 kW) / **2.2** Cat / **2.2** Cat quattro / **2.2** E quattro / **2.2** quattro / **2.2** Turbo / **2.2** Turbo quattro / **2.3** / **2.3** E quattro / **2.3** quattro / **2.4** D / **2.5** TDI			574 402 075			572 409 068	
2.1 (100 kW) *			574 402 075			560 409 054	
100 (4A2, C4)	90 - 94						
2.0 / **2.0** E / **2.0** E 16V *			574 402 075 561 400 060			560 409 054	
2.0 E 16V quattro / **2.0** E quattro / **2.3** E / **2.3** E quattro / **2.4** D / **2.5** TDI / **2.6** / **2.6** quattro / **2.8** E / **2.8** E quattro / **S4** Turbo quattro / **S4** V8 quattro		570 901 076	577 400 078			574 012 068	
100 Avant (4A5, C4)	90 - 94						
2.0 E / **2.0** E 16V / **2.0** E 16V quattro / **2.0** E quattro / **2.3** E / **2.3** E quattro / **2.4** D / **2.5** TDI / **2.6** / **2.6** E quattro / **2.6** quattro / **2.8** E / **2.8** E quattro / **S4** Turbo quattro / **S4** V8 quattro			574 402 075			572 409 068	
200 (43)	79 - 82						
2.1 5E / **2.1** 5T			574 402 075			572 409 068	
200 (44, 44Q)	83 - 91						
2.1 5E / **2.1** Turbo / **2.1** Turbo quattro / **2.2** / **2.2** 20V Turbo quattro / **2.2** Turbo / **2.2** Turbo quattro / **2.3**			574 402 075			572 409 068	
200 Avant (44, 44Q)	83 - 91						
2.1 Turbo quattro / **2.2** 20V Turbo quattro / **2.2** Turbo / **2.2** Turbo quattro / **2.3**			574 402 075			572 409 068	
AUSTIN							
ALLEGRO Hatchback (ADO 67)	73 - 83						
1.0 / **1.1** / **1.3** / **1.5** Super							545 079 030

⚠ FOR CARS WITH START/STOP (MUST REPLACE AGM WITH AGM, EFB WITH EFB)

* PLEASE CHECK AS MORE THAN ONE DIFFERENT SIZE BATTERIES CAN BE FITTED DEPENDING ON:
- ELECTRICAL OPTIONS
- CLIMATE REGION
- BUILD OE

AUSTIN > BEDFORD

		SILVER *dynamic*			BLUE *dynamic*		BLACK *dynamic*
		AGM	SLI	Aux	EFB	SLI	SLI
AUSTIN							
ALLEGRO Saloon	73 - 84						
1.3							545 079 030
ALLEGRO Estate (ADO 67)	75 - 83						
1.3 / **1.5** / **1.7**							545 079 030
AMBASSADOR	82 - 84						
1.7 / **2.0**						570 413 063	
MAESTRO (XC)	83 - 92						
1.3 / **1.3** LS / **1.6** / **1.6** Mayfair HLS / **1.6** MG *			554 400 053 552 401 052			544 402 044	541 400 036
1.9 D			574 402 075			572 409 068	570 144 064
2.0 EFi *			561 400 060			560 409 054	553 401 050
MAXI II	80 - 82						
1750 / **1750** HLS							545 079 030
METRO	80 - 90						
1.0 / **1.0** Surf HLE / **1.3** / **1.3** L,HLE,S							545 079 030
1.3 Surf / **1.3** Turbo *			554 400 053 552 401 052			544 402 044	541 400 036
MINI	58 - 94						
1000 / **1000** Mayfair / **1000** Mayfair Sport / **1100** Special / **850**							545 079 030
MONTEGO (XE)	84 - 93						
1.3 (50 kW) *			561 400 060			560 409 054	541 400 036
1.3 (46 kW) *			554 400 053 552 401 052			544 402 044	541 400 036
1.6 LS,HL *						560 409 054 544 402 044	553 401 050
2.0 / **2.0** Mayfair / **2.0** Turbo *			561 400 060			560 409 054	553 401 050
MONTEGO Estate (XE)	84 - 92						
1.3 *			554 400 053 552 401 052			544 402 044	541 400 036
1.6 LS *						560 409 054 544 402 044	553 401 050
2.0 / **2.0** HLI *			561 400 060			560 409 054	553 401 050
2.0 D			574 402 075			572 409 068	570 144 064
PRINCESS 2	78 - 82						
1700 / **2000** / **2200**						570 413 063	
AUTOBIANCHI							
A 112	69 - 86						
0.9 Junior / **1.0** Abarth / **1.0** E,Elite,LX			554 400 053			552 400 047	545 412 040
Y10	85 - 95						
1.0 / **1.0** Cat							545 413 040
1.0 4WD / **1.0** Turbo / **1.1** / **1.1** 4WD / **1.1** i.e. Cat / **1.3** i.e. GT *			554 400 053			552 400 047	540 406 034
BARKAS							
B 1000 Bus (KO)	67 - 91						
1.0			554 400 053			552 400 047	545 412 040
B 1000 Bus (KB)	76 - 91						
1.0 / **1.3**			554 400 053			552 400 047	545 412 040
B 1000 Box (KM)	76 - 91						
1.0 / **1.3**			554 400 053			552 400 047	545 412 040
BEDFORD							
ASTRA VAN Box Body / Estate	82 - 84						
1.6 D *			561 400 060			560 409 054	553 401 050
ASTRA VAN Box Body / Estate	84 - 91						
1.3 / **1.4** / **1.6** *			554 400 053 552 401 052			544 402 044	541 400 036
1.6 D / **1.7** D *			561 400 060			560 409 054	553 401 050
ASTRAMAX Box	85 - 90						
1.4 *			554 400 053 552 401 052			544 402 044	541 400 036
1.6 D / **1.7** D *			561 400 060			560 409 054	553 401 050
BLITZ (CF97)	69 - 87						
1.8 / **2.0**						570 413 063	
CHEVANNE	76 - 82						
1.3						570 413 063	
MIDI Bus	84 - 92						
1.8 / **2.0** / **2.0** 4x4 / **2.0** TD / **2.2** D 4WD						570 413 063	

VARTA®

⚠ FOR CARS WITH START/STOP (MUST REPLACE AGM WITH AGM, EFB WITH EFB)

* PLEASE CHECK AS MORE THAN ONE DIFFERENT SIZE BATTERIES CAN BE FITTED DEPENDING ON:
- ELECTRICAL OPTIONS
- CLIMATE REGION
- BUILD OE

		SILVER *dynamic*			BLUE *dynamic*		BLACK *dynamic*
		AGM	SLI	Aux	EFB	SLI	SLI
BEDFORD							
MIDI Box	84 - 92						
0.9 / **1.0** All-wheel Drive / **1.8** / **2.0** / **2.0** 4WD / **2.0** D / **2.0** TD / **2.2** D / **2.2** D 4WD						570 413 063	
RASCAL Bus	86 - 90						
1.0							545 079 030
RASCAL Box	86 - 90						
1.0							545 079 030
RASCAL Pickup	86 - 90						
0.8 / **1.0** / **1.0** All-wheel Drive						570 413 063	
RASCAL Platform/Chassis	86 - 90						
0.8 / **1.0** / **1.0** All-wheel Drive						570 413 063	
BENTLEY							
ARNAGE (RBS_)	98 - 13						
4.4 V8 / **6.7** V8 / **6.7** V8 T / **6.8** V8 T						570 413 063	
ARNAGE Coupe	05 →						
6.8						570 413 063	
AZURE	95 - 06						
6.75 V8 / **6.75** V8 Mulliner						570 413 063	
AZURE II (RBS_)	06 →						
6.8						570 413 063	
BENTAYGA (4V1)	15 →						
4.0 / **4.0** D / **6.0** / **6.0** ⚠		605 901 095					
BROOKLANDS	92 - 97						
6.7 / **6.7** Long			574 402 075			572 409 068	
BROOKLANDS Coupe (RBS_)	08 →						
6.8			574 402 075			572 409 068	
CONTINENTAL Convertible	84 - 90						
6.7						570 413 063	
CONTINENTAL Convertible	89 - 95						
6.7						570 413 063	
CONTINENTAL	91 - 02						
6.75 V8 R / **6.75** V8 S / **6.75** V8 T Mulliner / **6.7** Turbo R						570 413 063	
CONTINENTAL FLYING SPUR (3W_)	05 →						
6.0 (412 kW) / **6.0** FLEX (449 kW) *		595 901 085 570 901 076	563 400 061				
6.0 (449 kW) / **6.0** FLEX (412 kW) *		595 901 085				552 400 047	
CONTINENTAL Coupe (3W_)	03 →						
4.0 / **4.0** FLEX (426 kW) / **4.0** GT / **6.0** (472/467/423 kW) / **6.0** AWD / **6.0** FLEX (472/434 kW) / **6.0** Supersports AWD *		595 901 085				552 400 047	
4.0 FLEX (388 kW) / **6.0** (412/449 kW) / **6.0** FLEX (423/467/467/423/460 kW) *		595 901 085 570 901 076	563 400 061				
6.0 (463 kW)		570 901 076	577 400 078			574 012 068	
CONTINENTAL Convertible (3W_)	06 →						
4.0 FLEX AWD / **6.0** All-wheel Drive / **6.0** AWD (412/460/423 kW) / **6.0** FLEX AWD (429/467 kW) *		595 901 085 570 901 076	563 400 061				
6.0 AWD (423 kW) / **6.0** FLEX AWD (423 kW) *		595 901 085				552 400 047	
6.0 CS ISR *		595 901 085	577 400 078			560 408 054	
6.0 FLEX AWD (463 kW)		570 901 076	577 400 078			574 012 068	
CONTINENTAL Coupe (3S3)	17 →						
6.0 AWD *		595 901 085				552 400 047	
EIGHT	84 - 92						
6.7						570 413 063	
FLYING SPUR (4W_)	13 →						
4.0 / **4.0** FLEX / **6.0** FLEX / **6.0** FLEX / **V8** S 4.0 / **W12** S 6.0 *		595 901 085				552 400 047	
6.0 *		595 901 085 570 901 076	563 400 061				
MULSANNE	80 - 92						
6.7 S						570 413 063	
MULSANNE (3Y_)	09 →						
6.8 (377 kW) *		595 901 085 570 901 076	563 400 061				
6.8 (395 kW) *		595 901 085				552 400 047	
TURBO R	85 - 98						
6.7						570 413 063	

⚠ FOR CARS WITH START/STOP (MUST REPLACE AGM WITH AGM, EFB WITH EFB)
* PLEASE CHECK AS MORE THAN ONE DIFFERENT SIZE BATTERIES CAN BE FITTED DEPENDING ON: - ELECTRICAL OPTIONS
- CLIMATE REGION
- BUILD OE

BERTONE > BMW

		SILVER *dynamic*			BLUE *dynamic*		BLACK *dynamic*
		AGM	SLI	Aux	EFB	SLI	SLI
BERTONE							
FREECLIMBER	89 - 93						
2.0 / **2.0** Cat / **2.4** TD / **2.7**			577 400 078			574 012 068	570 409 064
FREECLIMBER 2	92 - 99						
1.6			577 400 078			574 012 068	570 409 064
BMW							
1 (E81)	06 - 12						
116 d (85 kW) / **118** d / **118** d / **120** d / **120** d * ⚠		595 901 085 580 901 080	585 200 080			580 406 074	
116 d (66 kW) / **120** i (120 kW) / **123** d * ⚠		595 901 085 580 901 080					
116 i (85 kW) / **118** i (100 kW) * ⚠		580 901 080 570 901 076	554 400 053			552 400 047	
116 i (90 kW) * ⚠		580 901 080 570 901 076					
118 i (105 kW) * ⚠		580 901 080 570 901 076	577 400 078			574 012 068	
120 i (125 kW) * ⚠		595 901 085 580 901 080	577 400 078			574 012 068	
120 i (115 kW) / **130** i		560 901 068	563 400 061			560 408 054	
1 (E87)	03 - 13						
116 d / **118** d (105 kW) / **120** d (130 kW) / **123** d * ⚠		595 901 085 580 901 080					
116 i (89 kW) *		580 901 080	577 400 078			574 012 068	
116 i (85 kW)			554 400 053			574 012 068 552 400 047	
116 i (90 kW) / **118** i (105 kW) / **120** i (125 kW) * ⚠		580 901 080 570 901 076	577 400 078			574 012 068	
118 d (90 kW) / **120** d (120 kW)			585 200 080			580 406 074	
118 d (100 kW) * ⚠		595 901 085 580 901 080	585 200 080			580 406 074	
118 i (95 kW) / **120** i (110 kW)		560 901 068	563 400 061			560 408 054	
118 i (125 kW) * ⚠		580 901 080 570 901 076					
120 i (115 kW)		595 901 085	600 402 083			595 402 080	
120 i (120 kW)		570 901 076	577 400 078			574 012 068	
130 i *		570 901 076	563 400 061			560 408 054	
1 Coupe (E82)	06 - 13						
118 d / **120** d / **120** i (125 kW) / **123** d / **135** i * ⚠		595 901 085 580 901 080					
120 i (115 kW) / **M** * ⚠		595 901 085 580 901 080 570 901 076					
125 i * ⚠		580 901 080 570 901 076					
1 Convertible (E88)	07 - 13						
118 d / **118** i (105 kW) / **120** d / **120** i (125 kW) / **123** d / **135** i * ⚠		595 901 085 580 901 080					
118 i (100 kW) / **120** i (120 kW) / **125** i * ⚠		595 901 085 580 901 080 570 901 076					
120 i (115 kW) * ⚠		580 901 080 570 901 076					
1 (F20)	10 →						
114 d / **114** i / **116** d / **116** i / **118** d / **118** d xDrive / **118** i / **120** d / **120** d xDrive / **120** i / **125** d / **125** i / **M** 135 i / **M** 135 i / **M** 135 i xDrive / **M** 140 i / **M** 140 i xDrive / **118** i * ⚠		595 901 085 580 901 080					
1 (F21)	11 →						
114 d / **114** i / **116** d / **116** i / **118** d / **118** d xDrive / **118** i / **120** d / **120** d xDrive / **120** i / **125** d / **125** i / **M** 140 i / **M** 135 i / **M** 135 i xDrive / **M** 140 i / **M** 140 i xDrive * ⚠		595 901 085 580 901 080					
2 Coupe (F22, F87)	12 →						
218 d / **218** i / **220** d / **220** d xDrive / **220** i / **225** d / **228** i / **230** i / **M2** / **M** 235 i / **M** 235 i xDrive / **M** 240 i / **M** 240 i xDrive * ⚠		595 901 085 580 901 080					
M2 Competition ⚠		580 901 080					
2 Convertible (F23)	14 →						
218 d / **218** i / **220** d / **220** i / **225** d / **228** i / **230** i / **M** 235 i / **M** 235 i xDrive / **M** 240 i / **M** 240 i xDrive * ⚠		595 901 085 580 901 080					
2 Active Tourer (F45)	13 →						
214 d / **216** d / **216** i / **218** d / **218** d xDrive (110 kW) / **218** i / **220** d / **220** d xDrive / **220** i / **225** i / **225** i xDrive / **225** xe * ⚠		580 901 080 570 901 076					
218 d xDrive (100 kW) * ⚠		570 901 076 560 901 068					

VARTA®

⚠ FOR CARS WITH START/STOP (MUST REPLACE AGM WITH AGM, EFB WITH EFB)
* PLEASE CHECK AS MORE THAN ONE DIFFERENT SIZE BATTERIES CAN BE FITTED DEPENDING ON: - ELECTRICAL OPTIONS
- CLIMATE REGION
- BUILD OE

		SILVER *dynamic*			BLUE *dynamic*		BLACK *dynamic*
		AGM	SLI	Aux	EFB	SLI	SLI
BMW							
2 Gran Tourer (F46)	14 →						
214 d / **216** d / **216** i (75 kW) / **218** d / **218** i (100 kW) / **220** d / **220** d xDrive / **220** i * ⚠		595 901 085 580 901 080					
216 i (80 kW) / **218** i (103 kW) * ⚠		580 901 080 570 901 076					
218 d xDrive ⚠		580 901 080					
3 (E21)	75 - 84						
315 / **316** / **318** i / **320/6** / **320** i / **323** i		560 901 068	563 400 061			560 408 054	
3 (E30)	82 - 92						
315 / **316** / **316** i / **318** i / **316** / **318** is / **320** i / **320** is / **323** i		560 901 068	563 400 061			560 408 054	
324 d / **324** td / **M3** 2.3 (147/143 kW) / **M3** EVO I 2.3 / **M3** EVO II 2.5		595 901 085	600 402 083			595 402 080	
325 e 2.7 / **325** i / **325** i X *		570 901 076	563 400 061			560 408 054	
M3 2.3 (158 kW)		570 901 076	577 400 078			574 012 068	
3 Touring (E30)	87 - 94						
316 i / **318** i / **320** i / **325** i / **325** i X		560 901 068	563 400 061			560 408 054	
324 td		595 901 085	600 402 083			595 402 080	
3 Convertible (E30)	83 - 93						
318 i / **320** i / **325** i		560 901 068	563 400 061			560 408 054	
M3 2.3		595 901 085	600 402 083			595 402 080	
3 (E36)	90 - 98						
316 i		560 901 068	563 400 061			560 408 054	
318 is / **318** i			561 400 060			560 409 054	
318 tds / **325** td / **325** tds		595 901 085	600 402 083			595 402 080	
320 i / **323** i / **325** i / **328** i			574 402 075			572 409 068	
M3 3.0 / **M3** 3.2		570 901 076	577 400 078			574 012 068	
3 Compact (E36)	94 - 00						
316 g / **316** i / **318** ti (103 kW)		560 901 068	563 400 061			560 408 054	
318 tds *		580 901 080	585 200 080			580 406 074	
318 ti (103 kW)			561 400 060			560 409 054	
323 ti			574 402 075			572 409 068	
3 Coupe (E36)	91 - 99						
316 i / **318** is			561 400 060			560 409 054	
328 i / **320** i / **323** i / **323** i / **325** i / **325** i			574 402 075			572 409 068	
M3 3.0 / **M3** 3.2		570 901 076	577 400 078			574 012 068	
3 Convertible (E36)	93 - 99						
318 i / **320** i / **323** i / **323** i / **325** i / **328** i / **M3** 3.0 / **M3** 3.2 *		580 901 080	585 200 080			580 406 074	
3 Touring (E36)	94 - 99						
316 i		560 901 068	563 400 061			560 408 054	
318 i			561 400 060			560 409 054	
318 tds / **325** tds		595 901 085	600 402 083			595 402 080	
320 i / **323** i / **328** i			574 402 075			572 409 068	
3 (E46)	97 - 05						
316 i (77 kW)			561 400 060			560 409 054	
316 i (77 kW) / **318** i			563 400 061			560 408 054	
318 d / **320** d			585 200 080			580 406 074	
320 i / **323** i / **323** i / **325** i / **325** xi / **325** i / **328** i / **330** i / **330** i / **330** xi			577 400 078			574 012 068	
330 d / **330** xd			600 402 083			595 402 080 580 406 074	
3 Compact (E46)	01 - 05						
316 ti (85 kW)			561 400 060			560 409 054	
316 ti (77 kW) / **318** ti		560 901 068	563 400 061			560 408 054	
318 td / **320** td *		580 901 080	585 200 080			580 406 074	
325 ti			585 200 080			580 406 074	
3 Coupe (E46)	98 - 06						
316 Ci / **318** Ci		560 901 068	563 400 061			560 408 054	
320 Cd *		580 901 080	585 200 080			580 406 074	
320 Ci / **323** Ci / **325** Ci / **328** Ci / **330** Ci / **330** xi / **M3** / **M3**		570 901 076	577 400 078			574 012 068	
330 Cd		595 901 085	600 402 083			595 402 080	
3 Convertible (E46)	00 - 07						
318 Ci / **320** Cd / **325** Ci / **330** Ci *		580 901 080	585 200 080			580 406 074	
320 Ci / **323** Ci		570 901 076	577 400 078			574 012 068	
330 Cd		595 901 085	600 402 083			595 402 080	
M3		570 901 076				580 400 074 574 012 068	
3 Touring (E46)	99 - 05						
316 i / **318** i		560 901 068	563 400 061			560 408 054	
318 d / **320** d / **330** i / **330** xi *		580 901 080	585 200 080			580 406 074	
320 i / **328** i		570 901 076	577 400 078			574 012 068	
325 i / **325** xi *		570 901 076	574 402 075			572 409 068	

⚠ FOR CARS WITH START/STOP (MUST REPLACE AGM WITH AGM, EFB WITH EFB)
* PLEASE CHECK AS MORE THAN ONE DIFFERENT SIZE BATTERIES CAN BE FITTED DEPENDING ON: - ELECTRICAL OPTIONS
- CLIMATE REGION
- BUILD OE

BMW

		SILVER *dynamic*			BLUE *dynamic*		BLACK *dynamic*
		AGM	SLI	Aux	EFB	SLI	SLI
BMW							
3 Touring (E46)	99 - 05						
330 d / **330** xd			600 402 083			595 402 080 580 406 074	
3 (E90)	04 - 12						
316 d / **318** d / **320** d (120/130 kW) / **320** d xDrive (130 kW) / **320** xd * ⚠		595 901 085 580 901 080	585 200 080			580 406 074	
316 i (85 kW) / **330** d xDrive / **M3** CRT		595 901 085					
316 i (90 kW) * ⚠		580 901 080 570 901 076	563 400 061			560 408 054	
318 i (95 kW) / **320** i (110 kW) / **320** si			563 400 061			560 408 054	
318 i (105 kW) * ⚠		595 901 085 580 901 080	577 400 078			574 012 068	
318 i (100 kW) * ⚠		595 901 085 580 901 080	563 400 061			560 408 054	
320 d (110 kW)			585 200 080			580 406 074	
320 d (135 kW) / **320** d xDrive (135 kW) / **325** d (150 kW) / **M3** * ⚠		595 901 085 580 901 080					
320 i (125 kW) / **323** i (130 kW) / **325** i (160/160 kW) / **325** xi (160/160 kW) / **325** i (160/160 kW) / **325** xi (160/160 kW) / **330** i (200 kW) / **330** xi (200 kW) / **335** i (220 kW) / **335** xi (225 kW) * ⚠		580 901 080 570 901 076	577 400 078			574 012 068	
320 i (115 kW) * ⚠		595 901 085 570 901 076					
323 i (140 kW) / **325** i (155/160 kW) / **325** xi (160 kW) / **328** i / **335** i (224/224/224/225/225 kW) / **330** i (190/190 kW) / **335** i (224/224/224/225/225 kW) / **330** i (190/190 kW) / **330** xi (190 kW) / **335** i (224/224/224/225/225 kW) / **335** xi (224 kW) ⚠		570 901 076	577 400 078			574 012 068	
325 d (145 kW)			600 402 083			595 402 080	
325 i xDrive / **330** i xDrive / **335** i xDrive *		580 901 080	577 400 078			574 012 068	
330 d / **330** xd / **335** d		595 901 085	600 402 083			595 402 080	
3 Touring (E91)	04 - 12						
316 d / **318** d (100 kW) / **318** i (100 kW) / **320** d (135 kW) / **320** d xDrive (120/130/135 kW) / **325** d (150 kW) / **325** i (160/155/160 kW) / **325** i xDrive / **325** i (160/155/160 kW) / **325** i xDrive / **330** i xDrive / **335** i xDrive * ⚠		595 901 085 580 901 080					
316 i * ⚠		580 901 080 570 901 076	577 400 078			574 012 068	
318 d (90 kW) * ⚠		595 901 085 580 901 080	585 400 080 585 200 080			580 406 074	
318 d (105 kW) * ⚠		595 901 085 580 901 080	585 400 080				
318 i (95 kW) * ⚠		580 901 080 570 901 076	563 400 061			560 408 054	
318 i (105 kW) / **320** i (125 kW) * ⚠		595 901 085 570 901 076	577 400 078				
320 d (120 kW) * ⚠		595 901 085 580 901 080	585 200 080			580 406 074	
320 d (110 kW)			585 200 080			580 406 074	
320 d (147 kW) / **320** d ed / **320** d xDrive (147 kW) / **325** d (145 kW) / **330** d (180 kW) / **330** d xDrive ⚠		595 901 085					
320 i (110 kW) / **323** i / **325** i (160 kW) / **325** xi (160 kW) / **330** i (190 kW) / **330** xi (190 kW) / **335** i		570 901 076	577 400 078			574 012 068	
325 xi (160 kW) / **330** i (200 kW) / **330** xi (200 kW) / **335** xi * ⚠		580 901 080 570 901 076					
330 d (170 kW)			600 402 083			595 402 080	
330 xd / **335** d		595 901 085	600 402 083			595 402 080	
3 Coupe (E92)	05 - 13						
316 i * ⚠		595 901 085 580 901 080	563 400 061			560 408 054	
318 i * ⚠		595 901 085 570 901 076					
320 d (130 kW) / **320** xd * ⚠		595 901 085 580 901 080	585 400 080			580 400 074	
320 d (135 kW) / **320** d xDrive (130/135 kW) / **325** d (150 kW) / **325** i xDrive (160/160 kW) / **325** i xDrive (160/160 kW) / **330** i xDrive / **335** i xDrive / **M** GTS * ⚠		595 901 085 580 901 080					
320 d (147 kW) / **320** d xDrive (120/147 kW) / **330** d (180 kW) / **330** d xDrive / **330** xd (180 kW) ⚠		595 901 085					
320 i (125 kW) * ⚠		595 901 085 570 901 076	577 400 078			574 012 068	
320 i (110 kW) / **325** i (160/160 kW) / **325** i (160/160 kW) / **335** xi *		580 901 080 570 901 076	577 400 078				
320 i (120 kW) / **325** xi (160/160 kW) / **325** xi (160/160 kW) * ⚠		580 901 080 570 901 076	577 400 078			574 012 068	
320 i (115 kW) / **325** i xDrive (150/155 kW) * ⚠		580 901 080 570 901 076					
325 d (145 kW)			585 200 080			580 406 074	
325 d (155 kW)		580 901 080					

VARTA®

⚠ FOR CARS WITH START/STOP (MUST REPLACE AGM WITH AGM, EFB WITH EFB)
* PLEASE CHECK AS MORE THAN ONE DIFFERENT SIZE BATTERIES CAN BE FITTED DEPENDING ON: - ELECTRICAL OPTIONS
- CLIMATE REGION
- BUILD OE

		SILVER *dynamic*			BLUE *dynamic*		BLACK *dynamic*
		AGM	SLI	Aux	EFB	SLI	SLI
BMW							
3 Coupe (E92)	05 - 13						
325 i (160 kW) / **325** xi (160 kW) / **330** i / **330** xi / **335** i			577 400 078			574 012 068	
325 i (155 kW)		570 901 076	577 400 078			574 012 068	
330 d (170 kW) / **330** xd (170 kW)			600 402 083			595 402 080	
335 d		595 901 085	600 402 083			595 402 080	
M3 * ⚠		595 901 085 580 901 080	600 402 083 585 200 080				
3 Convertible (E93)	06 - 13						
318 i * ⚠		595 901 085 570 901 076					
320 d (130 kW) / **M3** * ⚠		595 901 085 580 901 080	585 200 080			580 406 074	
320 d (135 kW) / **325** d (150 kW) * ⚠		595 901 085 580 901 080					
320 d (147 kW) ⚠		595 901 085					
320 i * ⚠		595 901 085 580 901 080	577 400 078			574 012 068	
325 d (145 kW) / **330** d (180 kW) / **330** i (200 kW)		595 901 085	600 402 083			595 402 080	
325 d (155 kW)		580 901 080			580 500 080		
325 i (160 kW) *		595 901 085 570 901 076				574 012 068	
325 i (150 kW) * ⚠		580 901 080 570 901 076					
330 d (170 kW)		580 901 080	585 400 080			580 400 074	
330 i (190 kW)		570 901 076	577 400 078			574 012 068	
335 i			577 400 078			574 012 068	
3 (F30, F80)	11 - 18						
316 d / **320** d (120 kW) ⚠		595 901 085					
316 i / **318** d / **318** d xDrive / **318** i / **320** d (135/140/147/135 kW) / **320** d xDrive / **328** i / **320** i / **320** i xDrive / **328** i xDrive / **325** d / **320** d (135/140/147/135 kW) / **320** d xDrive / **328** i / **328** i xDrive / **330** d / **330** d xDrive / **330** e / **330** i / **330** i xDrive / **335** d xDrive / **335** i / **335** i xDrive / **340** i / **340** i xDrive / **ActiveHybrid** / **M3** * ⚠		595 901 085 580 901 080					
M3 Competition ⚠		570 901 076					
3 Touring (F31)	11 →						
316 d ⚠		595 901 085					
316 i / **318** d / **318** d xDrive / **318** i / **320** d / **320** d xDrive / **320** i / **320** i xDrive / **325** d / **328** i / **328** i xDrive / **330** d / **330** d xDrive / **330** i / **330** i xDrive / **335** d xDrive / **335** i / **335** i xDrive / **340** i / **340** i xDrive * ⚠		595 901 085 580 901 080					
3 Gran Turismo (F34)	12 →						
318 d / **320** d / **320** d xDrive / **320** i / **320** i xDrive / **325** d / **328** i / **328** i xDrive / **330** d / **330** d xDrive / **330** i / **330** i xDrive / **335** d xDrive / **335** i / **335** i xDrive / **340** i / **340** i xDrive ⚠		595 901 085					
4 Coupe (F32, F82)	13 →						
418 d / **418** i / **420** d / **420** d xDrive / **420** i / **420** i xDrive / **425** d / **428** i / **428** i xDrive / **430** d / **430** d xDrive / **430** i / **430** i / **430** i xDrive / **435** d xDrive / **435** i / **435** i xDrive / **440** i / **440** i xDrive / **M4** / **M4** Competition / **M4** GTS ⚠		595 901 085					
4 Convertible (F33, F83)	13 →						
420 d / **420** i / **425** d / **428** i / **428** i xDrive / **430** d / **430** i / **430** i / **430** i xDrive / **435** d xDrive / **435** i / **435** i xDrive / **440** i / **440** i xDrive / **M4** / **M4** Competition ⚠		595 901 085					
4 Gran Coupe (F36)	14 →						
418 d / **418** i / **420** d / **420** d xDrive / **420** i / **420** i xDrive / **425** d / **428** i / **428** i xDrive / **430** d / **430** d xDrive / **430** i / **430** i / **430** i xDrive / **435** d xDrive / **435** i / **435** i xDrive / **440** i / **440** i xDrive ⚠		595 901 085					
5 (E12)	72 - 81						
518 / **518** i / **520/6** / **M535** i		560 901 068	563 400 061			560 408 054	
525 / **528** i *		570 901 076	563 400 061			560 408 054	
5 (E28)	80 - 87						
518 / **518** i / **520** i / **535** i, M 535 i (136 kW)		560 901 068	563 400 061			560 408 054	
524 d / **524** td / **535** i (210 kW)		595 901 085	600 402 083			595 402 080	
525 e / **525** i / **528** i *		570 901 076	563 400 061			560 408 054	
535 i (162 kW) / **535** i, M 535 i (141 kW) / **M5**		570 901 076	577 400 078			574 012 068	
5 (E34)	87 - 95						
518 i (85 kW) / **520** i / **520** i 24V / **525** i / **525** i 24V / **525** iX 24V / **530** i		560 901 068	563 400 061			560 408 054	
518 i (83 kW) *		580 901 080	585 200 080			580 406 074	
524 td / **525** td / **525** tds / **M5** (210 kW)		595 901 085	600 402 083			595 402 080	
530 i V8 / **535** i / **540** i V8 / **M5** (250/232/250 kW) / **M5** (250/232/250 kW) / **M5** Cat / **M5** Cat		570 901 076	577 400 078			574 012 068	

⚠ FOR CARS WITH START/STOP (MUST REPLACE AGM WITH AGM, EFB WITH EFB)
* PLEASE CHECK AS MORE THAN ONE DIFFERENT SIZE BATTERIES CAN BE FITTED DEPENDING ON: - ELECTRICAL OPTIONS
- CLIMATE REGION
- BUILD OE

BMW

		SILVER *dynamic*			BLUE *dynamic*		BLACK *dynamic*
		AGM	SLI	Aux	EFB	SLI	SLI
BMW							
5 Touring (E34)	91 - 96						
518 g / **518** i / **520** i / **525** i / **525** i / **525** ix		560 901 068	563 400 061			560 408 054	
525 td / **525** tds		595 901 085	600 402 083			595 402 080	
530 i / **540** i / **M5**		570 901 076	577 400 078			574 012 068	
5 (E39)	95 - 03						
520 d / **525** d / **525** td / **525** tds / **530** d / **530** i / **535** i (180 kW) / **540** i / **M5** / **M5**		595 901 085	600 402 083			595 402 080	
520 i / **523** i / **525** i / **535** i (173 kW)		570 901 076	577 400 078			574 012 068	
528 i *		580 901 080	585 200 080			580 406 074	
5 Touring (E39)	96 - 04						
520 d / **525** d / **525** tds		595 901 085	600 402 083			595 402 080	
520 i / **523** i / **525** i		570 901 076	577 400 078			574 012 068	
528 i *		580 901 080	585 200 080			580 406 074	
530 d / **530** i / **540** i		595 901 085	600 402 083				
5 (E60)	01 - 10						
520 d / **520** i (125/120 kW) / **523** i / **525** i / **525** i xDrive / **525** xd / **525** xi / **530** d (170 kW) / **530** i / **530** xi / **535** i		595 901 085	600 402 083				
520 i (125 kW)		580 901 080	585 400 080				
525 d		605 901 095	610 402 092 600 402 083				
525 d xDrive *		605 901 095 595 901 085					
530 d (160 kW) / **530** d xDrive / **530** xd / **535** d / **550** i *		605 901 095 595 901 085	610 402 092				
530 i xDrive		595 901 085					
540 i / **545** i / **M5**		605 901 095	610 402 092				
5 Touring (E61)	04 - 10						
520 d / **523** i / **525** d (145 kW) / **525** i (160/141 kW) / **525** xd / **525** xi (160 kW) / **530** d (155 kW) / **530** i / **530** xi		595 901 085	600 402 083				
520 i		580 901 080	585 400 080				
525 d (130 kW)		605 901 095	610 402 092 600 402 083				
525 d xDrive / **525** i (160 kW) / **525** i xDrive / **525** xi (160/160 kW) / **530** i xDrive / **525** xi (160/160 kW)		595 901 085					
530 d (160 kW) / **530** d xDrive / **530** xd / **535** d / **550** i *		605 901 095 595 901 085	610 402 092				
545 i / **M5**		605 901 095	610 402 092				
5 Gran Turismo (F07)	09 - 17						
520 d / **528** i / **530** d / **530** d xDrive / **535** d / **535** d xDrive (220 kW) / **535** i / **535** i xDrive / **550** i (330/300 kW) / **550** i xDrive * ⚠		605 901 095 595 901 085		513 106 020			
		605 901 095 595 901 085		513 106 020			
535 d xDrive (230 kW) * ⚠		605 901 095		513 106 020			
		605 901 095		513 106 020			
550 i (298 kW) *		595 901 085		513 106 020			
		595 901 085		513 106 020			
5 (F10)	09 - 16						
518 d (105 kW) / **520** d (140/135/120/135 kW) / **520** d xDrive (120/140/135 kW) / **520** i / **523** i / **520** i / **525** d / **525** d xDrive / **528** i / **528** i xDrive / **530** d / **530** d xDrive / **535** i / **530** i / **530** i / **528** i / **535** d (230/220 kW) / **530** d / **535** d xDrive / **530** d xDrive / **535** i / **535** i / **535** i xDrive (240 kW) / **550** i / **550** i xDrive / **ActiveHybrid** / **M5** / **M** 550 d xDrive / **M5** Competition / **M5** Edition 30 * ⚠		605 901 095 595 901 085		513 106 020			
		605 901 095 595 901 085		513 106 020			
518 d (120 kW) / **520** d (100/147/155/151 kW) / **520** d xDrive (151/155/100/147 kW) / **535** d (225 kW) * ⚠		595 901 085		513 106 020			
535 i xDrive (225 kW) * ⚠		595 901 085 580 901 080		513 106 020			
		595 901 085 580 901 080		513 106 020			
5 Touring (F11)	09 - 17						
518 d / **520** d / **520** d xDrive / **520** i / **520** d / **523** i / **525** d / **525** d xDrive / **528** i / **528** i xDrive / **530** d / **530** d xDrive / **530** i / **535** d / **535** d xDrive / **535** i / **535** i xDrive / **550** i / **M** 550 d xDrive * ⚠		605 901 095 595 901 085		513 106 020			
		605 901 095 595 901 085		513 106 020			
5 (G30, F90)	16 →						
518 d / **520** d / **520** d xDrive / **520** i / **525** d / **530** d / **530** d xDrive / **530** e iPerformance / **530** i / **530** i xDrive / **540** d xDrive / **540** i / **540** i xDrive / **M** 550 d xDrive / **M** 550 i xDrive * ⚠		595 901 085		513 106 020			
M5 / **M5** Competition ⚠				513 106 020			
5 Touring (G31)	17 →						
518 d / **520** d / **520** d xDrive / **520** i / **525** d / **530** d / **530** d xDrive / **530** i / **530** i xDrive / **540** d xDrive / **540** i xDrive / **M** 550 d xDrive * ⚠		595 901 085		513 106 020			

VARTA®

⚠ FOR CARS WITH START/STOP (MUST REPLACE AGM WITH AGM, EFB WITH EFB)
* PLEASE CHECK AS MORE THAN ONE DIFFERENT SIZE BATTERIES CAN BE FITTED DEPENDING ON: - ELECTRICAL OPTIONS
- CLIMATE REGION
- BUILD OE

		SILVER *dynamic*			BLUE *dynamic*		BLACK *dynamic*
		AGM	SLI	Aux	EFB	SLI	SLI
BMW							
6 (E24)	75 - 89						
628 CSi / **633** CSi / **635** CSi / **M** 635 CSi		570 901 076	577 400 078			574 012 068	
6 (E63)	03 - 10						
630 i (190 kW) / **645** Ci		605 901 095	610 402 092 600 402 083				
630 i (200 kW) / **635** d		595 901 085					
650 i		595 901 085	600 402 083				
M		605 901 095	610 402 092				
6 Convertible (E64)	04 - 10						
630 i (190 kW) / **645** Ci		605 901 095	610 402 092 600 402 083				
630 i (200 kW) / **635** d		595 901 085					
650 i		595 901 085	600 402 083				
M		605 901 095	610 402 092				
6 Convertible (F12)	10 - 18						
640 d / **640** d xDrive / **640** i / **640** i xDrive / **650** i (300/330 kW) / **650** i xDrive / **M6** / **M6** Competition * ⚠		605 901 095 595 901 085		513 106 020			
		605 901 095 595 901 085		513 106 020			
650 i (298 kW) * ⚠		595 901 085		513 106 020			
		595 901 085		513 106 020			
6 Coupe (F13)	11 - 17						
640 d / **640** d xDrive / **640** i / **640** i xDrive / **650** i (300/330 kW) / **650** i xDrive / **M6** / **M6** Competition * ⚠		605 901 095 595 901 085		513 106 020			
		605 901 095 595 901 085		513 106 020			
650 i (298 kW) * ⚠		595 901 085		513 106 020			
		595 901 085		513 106 020			
6 Gran Coupe (F06)	12 - 18						
640 d / **640** d xDrive / **640** i / **640** i xDrive / **650** i / **650** i xDrive / **M6** / **M6** Competition * ⚠		605 901 095 595 901 085		513 106 020			
		605 901 095 595 901 085		513 106 020			
6 Gran Turismo (G32)	17 →						
620 d / **630** d / **630** i / **640** d xDrive / **640** i * ⚠		605 901 095 595 901 085					
620 d xDrive / **630** d xDrive / **640** i xDrive * ⚠		605 901 095 595 901 085		513 106 020			
7 (E23)	77 - 88						
725 i / **728** i / **732** i / **733** i / **735** i / **745** i		570 901 076	577 400 078			574 012 068	
7 (E32)	86 - 94						
730 i,iL		570 901 076	577 400 078			574 012 068	
730 i,iL V8 / **735** i,iL / **740** i,iL V8 / **750** i,iL V12 *		580 901 080	585 200 080			580 406 074	
7 (E38)	94 - 01						
725 tds / **728** i, iL / **730** d (142 kW) / **730** i, iL (160 kW) / **735** i, iL / **740** d / **740** i, iL (210 kW) / **750** i, iL		595 901 085	600 402 083				
728i X		570 901 076	577 400 078			574 012 068	
730 d (135 kW) / **730** i, iL (155 kW) / **740** i, iL (210 kW)		595 901 085	600 402 083			595 402 080	
7 (E65, E66, E67)	01 - 09						
730 d / **730** Ld / **740** d / **740** i, Li / **745** i, Li		595 901 085					
730 i, Li / **735** i, Li / **750** i, Li / **760** i, Li		595 901 085	600 402 083				
745 d		605 901 095	610 402 092				
7 (F01, F02, F03, F04)	08 - 15						
730 d (180 kW) * ⚠		595 901 085		513 106 020			
		595 901 085		513 106 020			
730 d (190 kW) / **730** d xDrive / **730** i, Li / **740** d / **740** d xDrive / **740** i, Li / **740** i, Li xDrive / **750** d xDrive / **750** i, Li / **750** i xDrive / **750** i, Li xDrive / **750** i xDrive / **760** i / **760** i / **760** i / **ActiveHybrid** * ⚠		605 901 095 595 901 085		513 106 020			
		605 901 095 595 901 085		513 106 020			
7 (G11, G12)	15 →						
725 d, Ld / **730** d / **730** d, Ld xDrive / **730** d xDrive / **730** i, Li / **740** d, Ld xDrive / **740** e, Le / **740** i, Li / **740** Le xDrive / **740** i, Li / **750** i, Li / **750** i, Li xDrive / **750** i, Li xDrive * ⚠		605 901 095 595 901 085		513 106 020			
740 Li xDrive / **750** d, Ld xDrive / **M** 760 Li xDrive * ⚠		605 901 095		513 106 020			
8 (E31)	90 - 99						
840 i / **840** Ci / **850** Ci / **850** CSi (280 kW) / **850** i,Ci			574 402 075			572 409 068	
850 CSi (277 kW)		595 901 085	600 402 083			595 402 080	
8 Coupe (G15, F92)	18 →						
840 d xDrive / **M** 850 i xDrive * ⚠		605 901 095 595 901 085					

⚠ FOR CARS WITH START/STOP (MUST REPLACE AGM WITH AGM, EFB WITH EFB)
* PLEASE CHECK AS MORE THAN ONE DIFFERENT SIZE BATTERIES CAN BE FITTED DEPENDING ON: - ELECTRICAL OPTIONS
- CLIMATE REGION
- BUILD OE

BMW

		SILVER *dynamic*			BLUE *dynamic*		BLACK *dynamic*
		AGM	SLI	Aux	EFB	SLI	SLI
BMW							
i3 (I01)	13 →						
Range Extender (75 kW)						544 401 042	
Range Extender (125 kW)				513 106 020			
M1 (E26)	79 - 83						
3.5		560 901 068	563 400 061			560 408 054	
X1 (E84)	09 - 15						
sDrive 16 d / **sDrive** 16 i / **sDrive** 18 d / **sDrive** 18 i / **sDrive** 20 d / **sDrive** 20 i / **sDrive** 20 i / **xDrive** 18 d / **xDrive** 20 d / **xDrive** 20 i / **xDrive** 23 d / **xDrive** 25 d / **xDrive** 25 i / **xDrive** 28 i * ⚠		580 901 080 570 901 076					
xDrive 28 i Flex ⚠		580 901 080					
X1 (F48)	14 →						
sDrive 16 d / **sDrive** 18 d / **sDrive** 18 i (100 kW) / **sDrive** 20 d / **sDrive** 20 i / **xDrive** 18 d / **xDrive** 20 d / **xDrive** 20 i / **xDrive** 25 d / **xDrive** 25 i / **xDrive** 25 i ⚠		580 901 080					
sDrive 18 i (103 kW) * ⚠		580 901 080 570 901 076					
X2 (F39)	17 →						
sDrive 18 d / **sDrive** 18 i / **sDrive** 20 i / **xDrive** 18 d / **xDrive** 20 d / **xDrive** 20 i / **xDrive** 25 d * ⚠		580 901 080 570 901 076					
X3 (E83)	03 - 11						
2.0 d / **3.0** d / **3.0** sd / **xDrive** 35 d		595 901 085	600 402 083			595 402 080	
2.0 i / **2.5** i / **2.5** si / **3.0** i xDrive / **3.0** si / **xDrive** 20 i / **xDrive** 25 i / **xDrive** 30 i / **xDrive** 30 i		570 901 076	577 400 078			574 012 068	
2.5 si xDrive		580 901 080	585 400 080			580 400 074	
xDrive 18 d / **xDrive** 20 d		595 901 085					
xDrive 30 d *		580 901 080	600 402 083			595 402 080	
X3 (F25)	10 - 17						
sDrive 18 d (100 kW) / **sDrive** 20 i (125 kW) / **xDrive** 20 d (135/135 kW) / **xDrive** 20 d (135/135 kW) / **xDrive** 28 i / **xDrive** 30 d (190/155 kW) / **xDrive** 35 i / **xDrive** 35 i * ⚠		595 901 085 580 901 080					
sDrive 18 d (110 kW) / **sDrive** 20 i (135 kW) / **xDrive** 20 d (120/140 kW) / **xDrive** 20 i / **xDrive** 20 i / **xDrive** 35 d * ⚠		605 901 095 595 901 085					
xDrive 28 d / **xDrive** 30 d (210/204/183 kW) ⚠		595 901 085					
X3 (G01, F97)	17 →						
sDrive 18 d / **xDrive** 25 d (155 kW) * ⚠		595 901 085 580 901 080					
sDrive 20 i / **sDrive** 20 i 1.6 / **xDrive** 25 d (170 kW) / **xDrive** 30d (183 kW) / **xDrive** M40 d * ⚠		605 901 095 595 901 085					
xDrive 20 d / **xDrive** 20 i / **xDrive** 30d (195 kW) / **xDrive** 30 i / **xDrive** M40 i * ⚠		605 901 095 595 901 085		513 106 020			
X4 (F26)	13 - 18						
M 40 i / **xDrive** 20 d / **xDrive** 20 i / **xDrive** 28 i / **xDrive** 30 d / **xDrive** 35 d / **xDrive** 35 i * ⚠		605 901 095 595 901 085					
X4 (G02, F98)	18 →						
M40 d xDrive / **M40** i xDrive / **xDrive** 20 d / **xDrive** 20 i / **xDrive** 25 d / **xDrive** 30 d / **xDrive** 30 i * ⚠		605 901 095 595 901 085					
X5 (E53)	00 - 06						
3.0 d / **3.0** i / **4.4** i / **4.6** is / **4.8** is		595 901 085	600 402 083				
X5 (E70)	06 - 13						
3.0 d (173 kW) / **4.8** i xDrive		595 901 085	600 402 083				
3.0 d (155 kW) / **3.0** sd / **3.0** sd / **M** / **M** 50 d / **xDrive** 30 d (173 kW) / **xDrive** 30 i / **xDrive** 35 i / **xDrive** 30 i / **xDrive** 35 d / **xDrive** 35 i / **xDrive** 40 d / **xDrive** 48 i / **xDrive** 50 i *		605 901 095 595 901 085					
3.0 si / **xDrive** 30 d (180/155 kW)		595 901 085					
xDrive 40 i * ⚠		605 901 095 595 901 085		513 106 020			
X5 (F15, F85)	13 - 18						
M / **M** 50 d / **sDrive** 25 d (170/160 kW) / **xDrive** 25 d (160/160/170 kW) / **xDrive** 50 i / **xDrive** 50 i ⚠		605 901 095					
sDrive 25 d (155 kW) / **xDrive** 25 d (155 kW) * ⚠		605 901 095		513 106 020			
		605 901 095		513 106 020			
xDrive 30 d / **xDrive** 40 d * ⚠		605 901 095 595 901 085					
xDrive 35 i / **xDrive** 40e ⚠		595 901 085					
X5 (G05)	18 →						
xDrive 30 d / **xDrive** 40 i / **xDrive** M 50 d * ⚠		605 901 095 595 901 085					
X6 (E71, E72)	07 - 14						
ActiveHybrid / **ActiveHybrid** xDrive / **xDrive** 30 d / **xDrive** 35 d / **xDrive** 35 i (225/235/225/235 kW) / **xDrive** 40 d / **xDrive** 35 i (225/235/225/235 kW) / **xDrive** 50 i (300 kW)		595 901 085					

VARTA®

⚠ FOR CARS WITH START/STOP (MUST REPLACE AGM WITH AGM, EFB WITH EFB)
* PLEASE CHECK AS MORE THAN ONE DIFFERENT SIZE BATTERIES CAN BE FITTED DEPENDING ON: - ELECTRICAL OPTIONS
- CLIMATE REGION
- BUILD OE

		SILVER *dynamic*			BLUE *dynamic*		BLACK *dynamic*
		AGM	SLI	Aux	EFB	SLI	SLI
BMW							
X6 (E71, E72)	07 - 14						
xDrive 50 i (330 kW) / **xDrive** 35 i (240 kW)		595 901 085	600 402 083			595 402 080	
M / **M** 50 d * ⚠		605 901 095 595 901 085					
X6 (F16, F86)	14 →						
M / **M** 50 d / **xDrive** 30 d (183 kW) / **xDrive** 40 d * ⚠		605 901 095 595 901 085					
xDrive 30 d (190 kW) ⚠		595 901 085					
xDrive 30 d (204 kW) / **xDrive** 35 i (240 kW) * ⚠		595 901 085		513 106 020			
		595 901 085		513 106 020			
xDrive 35 i (225 kW) / **xDrive** 50 i ⚠		605 901 095					
Z1 Roadster	88 - 91						
2.5			561 400 060			560 409 054	
Z3 Roadster (E36)	95 - 03						
1.8 i / **1.9** i / **2.0** i / **2.2** i / **2.8** i / **3.0** i / **M** 3.2 / **M** 3.2		570 901 076	577 400 078			574 012 068	
Z3 Coupe (E36)	97 - 03						
2.8 i / **3.0** i / **M** / **M**		570 901 076	577 400 078			574 012 068	
Z4 Roadster (E85)	02 - 09						
2.0 i / **2.2** i / **2.5** i / **2.5** si / **3.0** i / **3.0** si / **M**		570 901 076	577 400 078				
Z4 Coupe (E86)	06 - 09						
3.0 si / **M**		570 901 076	577 400 078				
Z4 Roadster (E89)	09 - 16						
sDrive 18 i / **sDrive** 20 i / **sDrive** 23 i / **sDrive** 28 i / **sDrive** 30 i / **sDrive** 35 i / **sDrive** 35 is * ⚠		580 901 080 570 901 076					
Z8 Roadster (E52)	00 - 03						
4.9		595 901 085	600 402 083				
BOGDAN							
2110	10 - 14						
1.6			563 401 061			560 127 054	
2111	10 - 14						
1.6			563 401 061			560 127 054	
2310	10 - 14						
1.6			563 401 061			560 127 054	
2312	10 - 14						
1.6			563 401 061			560 127 054	
BRILLIANCE							
V5	14 →						
1.6			563 400 061			560 408 054	
BRISTOL							
411	69 →						
Series 6						570 413 063	
BLENHEIM	93 - 11						
3						570 413 063	
BLENHEIM Convertible	01 - 11						
5.9						570 413 063	
BUGATTI							
EB 110	91 - 96						
GT / **S**		595 901 085	600 402 083			595 402 080	
VEYRON EB 16.4	03 - 12						
8.0 W16 / **8.0** W16 Super Sport		595 901 085	600 402 083			595 402 080	
VEYRON Grand Sport EB 16.4	09 →						
8.0 W16 / **8.0** W16 Super Sport		595 901 085	600 402 083			595 402 080	
BUICK							
LESABRE	99 →						
3.8						570 413 063	
PARK AVENUE	90 - 96						
3.8						570 413 063	
PARK AVENUE	96 - 05						
3.8 Supercharged						570 413 063	
SKYLARK (N)	79 - 85						
2.8						570 413 063	
SKYLARK	84 - 91						
3.3 V6						570 413 063	

⚠ FOR CARS WITH START/STOP (MUST REPLACE AGM WITH AGM, EFB WITH EFB)
* PLEASE CHECK AS MORE THAN ONE DIFFERENT SIZE BATTERIES CAN BE FITTED DEPENDING ON: - ELECTRICAL OPTIONS
- CLIMATE REGION
- BUILD OE

CADILLAC

		SILVER *dynamic*			BLUE *dynamic*		BLACK *dynamic*
		AGM	SLI	Aux	EFB	SLI	SLI
CADILLAC							
ATS	13 →						
2.0 / **2.0** AWD		570 901 076	577 400 078				
3.6 V		580 901 080					
ATS Coupe	13 →						
2.0 / **2.0** AWD		580 901 080	585 400 080				
3.6 V		580 901 080					
BLS	06 →						
1.9 D / **2.0** T / **2.0** T AWD / **2.0** T Flexpower / **2.8** T / **2.8** T AWD		570 901 076	577 400 078			574 012 068	
BLS Wagon	07 →						
1.9 D / **2.0** T / **2.0** T AWD / **2.0** T Flexpower / **2.8** T / **2.8** T AWD		570 901 076	577 400 078			574 012 068	
CTS	02 - 07						
2.6 / **2.8** / **3.2** / **3.6**						570 413 063	
5.7 V8			563 401 061			560 127 054	
CTS	07 →						
2.8 / **3.0** / **3.0** AWD / **3.6** / **3.6** AWD / **6.2**		570 901 076	577 400 078			574 012 068	
CTS Sport Wagon	08 →						
3.0 / **3.0** AWD / **3.6** / **3.6** AWD / **6.2**		570 901 076	577 400 078			574 012 068	
CTS Coupe	08 →						
3.0 / **3.0** AWD / **3.6** (237/229 kW) / **3.6** AWD / **6.2** V		570 901 076	577 400 078			574 012 068	
3.6 (223 kW)		570 901 076	577 400 078				
CTS	13 →						
2.0 Turbo / **2.0** Turbo AWD		570 901 076	577 400 078				
6.2 V		580 901 080					
CTS Coupe	13 →						
3.6		580 901 080					
CT6	15 →						
3.0 Turbo AWD ⚠		595 901 085					
DEVILLE	89 - 93						
4.9 Touring			574 402 075			572 409 068	570 144 064
DEVILLE	93 - 99						
4.6 / **4.6** Concours / **4.9**			574 402 075			572 409 068	570 144 064
DEVILLE	99 - 05						
4.6			574 402 075			572 409 068	
DTS	05 - 11						
4.6			574 402 075			572 409 068	
ELDORADO Coupe	91 - 02						
4.6						570 413 063	
ELDORADO Coupe	87 - 91						
4.5 / **4.9**			574 402 075			572 409 068	570 144 064
ESCALADE Pickup	06 →						
6.2 Flex / **6.2** Flex AWD		570 901 076	577 400 078			574 012 068	
ESCALADE	98 - 06						
5.7 AWD / **6.0** / **6.0** AWD						574 013 068	
ESCALADE	06 - 14						
6.0 HYBRID (248 kW) / **6.0** HYBRID AWD / **6.2** / **6.2** AWD / **6.2** FLEXFUEL / **6.2** FLEXFUEL AWD						574 013 068	
6.0 HYBRID (248 kW)		570 901 076	577 400 078				
ESCALADE	14 →						
6.2 AWD		570 901 076	577 400 078				
SEVILLE Saloon	79 - 85						
5.7 D						570 413 063	
SEVILLE II (K)	85 - 91						
4.5 / **4.5** V8 / **4.9**						570 413 063	
SEVILLE (6K_)	92 - 97						
4.6						570 413 063	
SEVILLE	97 - 04						
4.6 / **4.6** SLS V8 / **4.6** STS V8						570 413 063	
SRX	03 - 09						
3.6 / **3.6** AWD / **4.6** / **4.6** AWD		570 901 076	577 400 078			574 012 068	
SRX	09 →						
2.8 / **2.8** AWD / **3.0** / **3.0** AWD / **3.6** AWD		570 901 076	577 400 078			574 012 068	
STS	04 - 07						
3.6 / **4.4** Kompressor / **4.4** Kompressor AWD / **4.6** / **4.6** AWD		570 901 076	577 400 078			574 012 068	
STS	07 - 12						
3.6 / **3.6** AWD		570 901 076	577 400 078			574 012 068	

VARTA®

⚠ FOR CARS WITH START/STOP (MUST REPLACE AGM WITH AGM, EFB WITH EFB)
* PLEASE CHECK AS MORE THAN ONE DIFFERENT SIZE BATTERIES CAN BE FITTED DEPENDING ON: - ELECTRICAL OPTIONS
- CLIMATE REGION
- BUILD OE

		SILVER *dynamic*			BLUE *dynamic*		BLACK *dynamic*
		AGM	SLI	Aux	EFB	SLI	SLI
CADILLAC							
XLR	03 - 09						
4.4 / **4.6**			561 400 060			560 409 054	
CHANGAN							
CS35	12 →						
1.6			563 401 061			560 127 054	
EADO I Saloon	12 →						
1.6 DVVT			563 400 061				
CHERY							
A3 Saloon	08 - 15						
1.6			563 400 061			560 408 054	
A3 Hatchback	08 - 14						
1.6			563 400 061			560 408 054	
A5	04 →						
1.6 / **2.0**			561 400 060			560 409 054	
ARRIZO 7	13 →						
1.6			563 400 061			560 408 054	
COWIN 2	10 →						
1.5			563 400 061			560 408 054	
COWIN 3	10 →						
1.5 / **1.8** / **2.0**			563 400 061			560 408 054	
COWIN 5	12 →						
1.8			563 400 061			560 408 054	
E5	11 →						
1.5			563 400 061			560 408 054	
MVM315	10 →						
1.5			563 400 061			560 408 054	
MVMX33	05 →						
2.0 All-wheel Drive			563 400 061			560 408 054	
TIGGO	10 →						
1.6 / **1.8** / **2.0** / **2.0** All-wheel Drive / **2.0** All-wheel Drive / **S** 1.6						570 413 063	
TIGGO 3x	16 →						
1.5			563 400 061			560 408 054	
TIGGO 5 Closed Off-Road Vehicle	13 →						
2.0						570 413 063	
TIGGO FL	13 →						
1.6 / **1.8** / **2.0** AWD						570 413 063	
X1 Hatchback	10 →						
1.3						570 413 063	
CHEVROLET							
ALERO	99 - 04						
2.2 / **2.4** 16V / **3.4** V6			563 401 061			560 127 054	
AVEO / KALOS Hatchback (T200)	03 - 08						
1.2						560 411 054	
1.4 / **1.4** 16V *						560 411 054	545 413 040
AVEO / KALOS Hatchback (T250, T255)	06 →						
1.2 / **1.2** LPG / **1.4**						560 411 054	
AVEO / KALOS Saloon (T250, T255)	05 →						
1.2 / **1.2** LPG / **1.4** (69/74 kW) / **1.5**						560 411 054	
1.4 (61 kW) *						560 411 054	545 413 040
AVEO Hatchback (T300)	11 →						
1.2 / **1.2** LPG / **1.4** / **1.6** * ⚠		560 901 068			560 500 064	560 411 054	
1.3 D / **1.4** Turbo ⚠		560 901 068			560 500 064		
AVEO Saloon (T300)	11 →						
1.2 / **1.4** / **1.6** * ⚠		560 901 068			560 500 064	560 411 054	
1.2 LPG / **1.3** D ⚠		560 901 068			560 500 064		
BLAZER S10	82 - 94						
2.8 AWD / **4.3**						574 013 068	
BLAZER S10	93 - 05						
4.3 V6 AWD						574 013 068	
CAMARO	69 - 81						
5.0			563 401 061			560 127 054	556 401 048
CAMARO (FP_)	81 - 92						
5.0			563 401 061			560 127 054	556 401 048

⚠ FOR CARS WITH START/STOP (MUST REPLACE AGM WITH AGM, EFB WITH EFB)
* PLEASE CHECK AS MORE THAN ONE DIFFERENT SIZE BATTERIES CAN BE FITTED DEPENDING ON: - ELECTRICAL OPTIONS
- CLIMATE REGION
- BUILD OE

CHEVROLET

		SILVER *dynamic*			BLUE *dynamic*		BLACK *dynamic*
		AGM	SLI	Aux	EFB	SLI	SLI
CHEVROLET							
CAMARO	92 - 02						
3.4 V6 / **5.7** V8			563 401 061			560 127 054	556 401 048
3.8 / **5.7**			563 401 061			560 127 054	
CAMARO Convertible	92 - 02						
3.4 / **3.8**			563 401 061			560 127 054	556 401 048
3.8 V6			563 401 061			560 127 054	
CAMARO	09 - 15						
3.6 / **6.2**		580 901 080	585 400 080			580 400 074	
6.2 ZL1		580 901 080	585 400 080				
CAMARO Convertible	11 →						
3.6 (232 kW) / **6.2**		580 901 080	585 400 080			580 400 074	
3.6 (241 kW)		580 901 080	585 400 080				
CAMARO	15 →						
2.0 Turbo / **3.6** / **6.2**		570 901 076					
CAMARO Convertible	15 →						
2.0 Turbo / **6.2**		570 901 076					
3.6		580 901 080	585 400 080				
CAPRICE	76 - 90						
5.7			563 401 061			560 127 054	556 401 048
CAPTIVA (C100, C140)	06 →						
2.0 D (110 kW) / **2.0** D 4WD (93/110 kW) *			585 200 080		575 500 073	595 405 083	
2.0 D (120 kW) / **2.0** D 4WD (120 kW) *						595 405 083	590 122 072
2.2 D (120 kW) / **2.2** D 4WD (135 kW) *						595 405 083 560 411 054	
2.2 D (135 kW) ⚠		595 901 085					590 122 072
2.2 D 4WD (120 kW)						595 405 083	
2.4 (123 kW) / **2.4** 4WD (100/123 kW) / **2.4** LPG / **2.4** LPG 4WD			563 401 061			560 411 054 560 127 054	
2.4 (124 kW) / **2.4** 4WD (126/124 kW) / **3.0** 4WD (186/197 kW) / **3.0** Flexfuel / **3.0** Flexfuel 4WD *						560 411 054 560 127 054	
3.0 4WD (190 kW)						570 413 063	
3.2 4WD						574 013 068	
COBALT	11 →						
1.5 *						560 409 054 560 408 054	
CORSICA (1_69)	87 - 96						
2.2 / **3.1**			563 401 061			560 127 054	556 401 048
CORVETTE Convertible (1YY)	83 - 97						
5.6 / **5.7**			563 401 061			560 127 054	556 401 048
CORVETTE	82 - 97						
5.7			563 401 061			560 127 054	556 401 048
CORVETTE	97 - 04						
5.7			563 401 061			560 127 054	
CORVETTE Convertible	97 - 04						
5.7			563 401 061			560 127 054	
CORVETTE (C6)	04 →						
6.0 / **Z06** 7.0 / **Z06** 7.0						574 013 068	
6.2			563 401 061			560 127 054	
6.2 ZR1			561 400 060			560 409 054	
CORVETTE Convertible (C6)	04 →						
6.0						574 013 068	
6.2			563 401 061			560 127 054	
6.2 ZR1 / **Z06** 7.0			561 400 060			560 409 054	
CORVETTE (C7)	13 →						
6.2 (321 kW) / **6.2** Z06 / **6.2** ZR1			577 400 078			574 012 068	
6.2 (343 kW)						574 013 068	
CORVETTE Convertible (C7)	13 →						
6.2 (335 kW) / **6.2** Z06			577 400 078			574 012 068	
6.2 (343 kW)						574 013 068	
CRUZE (J300)	09 →						
1.4 (103 kW) / **1.6** (91/83 kW) / **1.8**			561 400 060			560 409 054 560 127 054	
1.4 (74 kW) ⚠		570 901 076					
1.6 (80 kW) * ⚠		580 901 080	561 400 060			560 409 054 560 127 054	
1.6 (86 kW) * ⚠		580 901 080 570 901 076	561 400 060		575 500 073	560 409 054 560 127 054	
1.6 (89 kW)			563 401 061			560 127 054	

VARTA®

⚠ FOR CARS WITH START/STOP (MUST REPLACE AGM WITH AGM, EFB WITH EFB)
* PLEASE CHECK AS MORE THAN ONE DIFFERENT SIZE BATTERIES CAN BE FITTED DEPENDING ON: - ELECTRICAL OPTIONS
- CLIMATE REGION
- BUILD OE

		SILVER *dynamic*			BLUE *dynamic*		BLACK *dynamic*
		AGM	SLI	Aux	EFB	SLI	SLI
CHEVROLET							
CRUZE (J300)	09 →						
1.7 D / **1.7** TD / **2.0** CDI (110/110 kW) / **2.0** CDI (110/110 kW) * ⚠		580 901 080 570 901 076	585 200 080		575 500 073	580 406 074	
1.8 LPG * ⚠		580 901 080 570 901 076	563 401 061		575 500 073	560 127 054	
2.0 CDI (120 kW) * ⚠		580 901 080 570 901 076			575 500 073		
2.0 CDI (90 kW)			585 200 080			580 406 074	
CRUZE Hatchback (J305)	10 →						
1.4 / **1.6** (91 kW) / **1.8** (104 kW) * ⚠		580 901 080 570 901 076	561 400 060		575 500 073	560 409 054 560 127 054	
1.6 (80 kW) / **1.8** (103 kW) / **1.8** LPG			563 401 061			560 127 054	
1.6 (86 kW)			561 400 060			560 409 054 560 127 054	
1.7 D / **1.7** TD / **2.0** CDI * ⚠		580 901 080 570 901 076	585 200 080		575 500 073	580 406 074	
CRUZE Station Wagon (J308)	12 →						
1.4 * ⚠		580 901 080 570 901 076	561 400 060		575 500 073	560 409 054 560 127 054	
1.6 / **1.8**			561 400 060			560 409 054 560 127 054	
1.7 TD / **2.0** TD * ⚠		580 901 080 570 901 076	585 200 080		575 500 073	580 406 074	
EPICA (KL1_)	05 →						
2.0 / **2.5**						570 413 063	
2.0 D						595 405 083	
EVANDA	05 →						
2.0 *						560 411 054 560 127 054	
HHR	05 - 11						
2.4			561 400 060			560 409 054	
IMPALA Saloon	99 - 05						
3.4 V6 / **3.8** V6						570 413 063	
KALOS	05 →						
1.2 *						560 411 054	545 413 040
KALOS Saloon	05 →						
1.2 / **1.4** 16V *						560 411 054	545 413 040
LACETTI (J200)	03 →						
1.4 16V / **1.6** / **1.8**			563 401 061			560 411 054 560 127 054	
2.0 D						570 413 063	
LACETTI Saloon (J200)	03 - 13						
1.4 / **1.6**			563 401 061			560 411 054 560 127 054	
LACETTI Estate (J200)	03 →						
1.6 / **1.8**			563 401 061			560 411 054 560 127 054	
LANOS Saloon	05 →						
1.4 / **1.5** / **1.6** 16V			563 401 061			560 127 054	
LUMINA Saloon	94 - 01						
3.1 / **3.1** LS						570 413 063	
LUMINA APV MPV	88 - 96						
2.3 / **3.8** (129 kW)			563 401 061			570 413 063 560 127 054	
3.1 / **3.8** (123 kW)						570 413 063	
MALIBU	77 - 83						
3.7 / **5.0**						570 413 063	
MALIBU (V300)	12 →						
2.0 / **2.0** D (115 kW)			577 400 078			574 012 068	
2.0 D (118 kW) / **2.4**		595 901 085	600 402 083			595 402 080	
3.0 ⚠		570 901 076				574 012 068	
MATIZ (M200, M250)	05 →						
0.8 / **0.8** LPG / **1.0** / **1.0** LPG						540 126 033	
NIVA (2123)	02 →						
1.7 4x4			563 400 061			560 408 054	
NUBIRA Saloon	05 - 11						
1.4 / **1.6** / **1.8**			563 401 061			560 127 054	
2.0 D *						574 013 068 560 127 054	

C

⚠ FOR CARS WITH START/STOP (MUST REPLACE AGM WITH AGM, EFB WITH EFB)
* PLEASE CHECK AS MORE THAN ONE DIFFERENT SIZE BATTERIES CAN BE FITTED DEPENDING ON: - ELECTRICAL OPTIONS
- CLIMATE REGION
- BUILD OE

CHEVROLET > CHRYSLER

		SILVER *dynamic*			BLUE *dynamic*		BLACK *dynamic*
		AGM	SLI	Aux	EFB	SLI	SLI
CHEVROLET							
NUBIRA Estate	05 - 11						
1.6 / **1.8**			563 401 061			560 127 054	
2.0 D *						574 013 068 560 127 054	
ORLANDO (J309)	10 →						
1.4 * ⚠		580 901 080 570 901 076	563 401 061		575 500 073	560 127 054	
1.8 / **1.8** LPG / **2.0** LPG			563 401 061			560 127 054	
2.0 D (96 kW)			585 200 080			580 406 074	
2.0 D (120 kW) * ⚠		580 901 080 570 901 076	585 200 080		575 500 073	580 406 074	
REZZO MPV (U100)	05 →						
1.6 / **2.0**			563 401 061			560 127 054	
SPARK	00 - 04						
0.8						540 126 033	
SPARK	05 →						
0.8 / **1.0** SX (46/49 kW)						540 126 033	
1.0 SX (44 kW)						540 127 033	
SPARK (M300)	09 →						
1.0 (50 kW) / **1.2** (60 kW) / **1.2** LPG			554 400 053			552 400 047 540 126 033	
1.0 (48 kW) / **1.2** (64 kW) *						544 401 042 540 126 033	
1.0 LPG			554 400 053			552 400 047 540 127 033	
SPARK (M400)	15 →						
1.0 / **1.4** *						544 401 042 540 126 033	
TAHOE (GMT400)	94 - 99						
5.7 / **5.7** AWD / **6.5** TDiC / **6.5** TDiC AWD			574 402 075			572 409 068	570 144 064
TAHOE (B2W)	99 - 06						
4.8 V8 / **5.3** / **5.3** AWD / **5.3** V8 AWD / **6.0** V8			574 402 075			572 409 068	
TRAILBLAZER (KC_)	01 - 09						
4.2 AWD			563 401 061			560 127 054	
TRANS SPORT	96 - 05						
3.4 / **3.4** V6 / **3.4** V6 AWD			563 401 061			560 127 054	
TRAX	12 →						
1.4 / **1.4** AWD / **1.4** LPG / **1.6** / **1.7** TD / **1.7** TD AWD / **1.8** ⚠		570 901 076					
1.6 D / **1.6** D AWD ⚠		570 901 076					570 409 064
1.8 AWD * ⚠		570 901 076				560 408 054	
VOLT	11 →						
EV 150		560 901 068					
CHRYSLER							
CROSSFIRE	03 - 08						
3.2 / **SRT-6**		570 901 076	577 400 078			574 012 068	
CROSSFIRE Roadster	04 - 08						
3.2 / **SRT-6**		570 901 076	577 400 078			574 012 068	
DAYTONA Coupe	84 - 92						
2.2 i Turbo / **2.5** i Turbo						570 413 063	
DELTA	11 →						
1.4 / **1.4** 16V / **1.6** D Multijet ⚠		560 901 068	563 400 061		560 500 064	560 408 054	
2.0 D Multijet ⚠		570 901 076	577 400 078		570 500 076	574 012 068	
GRAND VOYAGER V (RT)	07 →						
2.8 CRD (120 kW)			574 402 075			572 409 068	
2.8 CRD (132 kW) / **3.6** (208/208 kW) / **3.6** (208/208 kW)		595 901 085	600 402 083			595 402 080	
3.3 / **3.8**						574 013 068	
3.6 (211 kW) *		580 901 080	600 402 083			580 400 074	
LE BARON Saloon	86 - 94						
2.2 i / **2.2** i Turbo / **2.5** i / **2.5** i Turbo / **3.0** i V6						570 413 063	
LE BARON Coupe	86 - 93						
3.0 i V6			561 400 060			560 409 054	
LE BARON Convertible	86 - 97						
2.2 i Turbo / **2.5** i / **2.5** i Turbo / **3.0** i V6						570 413 063	
NEW YORKER	92 - 98						
3.5 i 24V *						574 012 068 570 413 063	570 409 064
NEON (PL)	94 - 00						
1.8 16V / **2.0** 16V (109 kW)			563 401 061			560 127 054	556 401 048

VARTA®

⚠ FOR CARS WITH START/STOP (MUST REPLACE AGM WITH AGM, EFB WITH EFB)
* PLEASE CHECK AS MORE THAN ONE DIFFERENT SIZE BATTERIES CAN BE FITTED DEPENDING ON: - ELECTRICAL OPTIONS
- CLIMATE REGION
- BUILD OE

		SILVER *dynamic*			BLUE *dynamic*		BLACK *dynamic*
		AGM	SLI	Aux	EFB	SLI	SLI
CHRYSLER							
NEON (PL)	94 - 00						
2.0 16V (98 kW)						570 412 063	
NEON II	99 - 06						
1.6 / **1.8** / **2.0** 16V / **2.0** 16V R/T			554 400 053			570 413 063 552 400 047	
PT CRUISER (PT_)	00 - 10						
1.6			561 400 060			560 409 054	
2.0 / **2.4** / **GT** 2.4 / **GT** 2.4			563 400 061			560 408 054	
PT CRUISER Convertible	00 - 10						
2.4 / **2.4** GT			563 400 061			560 408 054	
SARATOGA	89 - 95						
2.5 / **3.0**			563 400 061			560 408 054	
SEBRING Coupe (FJ)	95 - 00						
2.5 LE			563 401 061			560 127 054	
SEBRING (JR)	00 - 07						
2.4			563 401 061			560 127 054	
SEBRING Convertible (JR)	01 - 07						
2.4			563 401 061			560 127 054	
SEBRING (JS)	06 - 10						
2.7 VVT			563 401 061			560 127 054	
SEBRING Convertible (JS)	07 - 10						
2.4 VVT / **2.7** VVT			563 401 061			560 127 054	
STRATUS (JA)	94 - 01						
2.0 16V / **2.0** LE / **2.4** 16V / **2.4** 16 V / **2.5** LX V6 / **2.5** V6			563 401 061			560 127 054	
STRATUS Convertible (JX)	96 - 01						
2.0 LE / **2.5** LX			563 401 061			560 127 054	
VIPER	92 - 98						
8.0						574 013 068	
VIPER Convertible	91 - 98						
8.0						574 013 068	
VISION	93 - 97						
3.5 TSi			563 401 061			560 127 054	
VOYAGER I (AS)	84 - 90						
3.0						570 413 063	
3.3						574 013 068	
VOYAGER II (ES)	90 - 95						
2.5 i (72 kW) / **3.0** i / **3.3** i / **3.3** i AWD (120 kW)						574 013 068	
2.5 i (74 kW) / **3.0** / **3.3** i AWD (110 kW)						570 413 063	
2.5 TD		595 901 085	600 402 083			595 402 080	590 122 072
VOYAGER / GRAND VOYAGER III (GS)	95 - 01						
2.0 i / **2.4** AWD / **2.4** i / **2.5** TD / **2.5** TDiC AWD / **3.0** / **3.3** i / **3.8** i AWD						574 013 068	
VOYAGER IV (RG, RS)	99 - 08						
2.4 / **2.5** CRD / **2.8** CRD / **3.3** / **3.3** AWD / **3.3** Flex-Fuel / **3.8** / **3.8** AWD						574 013 068	
YPSILON	11 →						
0.9 Twinair / **1.2** / **1.3** Multijet		560 901 068			560 500 064		
300 C (LX, LE)	04 →						
2.7 / **3.5** / **5.7** / **6.1** SRT8			585 200 080			580 406 074	
3.0 CRD / **3.0** V6 CRD		595 901 085	600 402 083			595 402 080	
300 C Touring (LX, LE)	04 - 10						
2.7 / **3.5** / **3.5** AWD / **5.7** / **5.7** AWD / **6.1** SRT8			585 200 080			580 406 074	
3.0 CRD		595 901 085	600 402 083			595 402 080	
300C	10 →						
3.0 CRD		595 901 085	600 402 083				
3.6 / **3.6** AWD / **6.4** *			600 402 083			580 400 074	
300 M (LR)	98 - 04						
2.7 V6 24V / **3.5** V6 24V			563 401 061			560 127 054	
CITROËN							
AX (ZA-_)	86 - 98						
10 / **10** E / **11** / **11** 4x4 / **11** Cat / **1.3** Sport / **14** / **1.4** 4x4 / **14** 4x4 / **1.4** Allure / **14** GT / **1.4** GTi / **Electric**			554 400 053			552 400 047	545 412 040
14 D / **15** D			563 400 061			560 408 054	556 400 048
BERLINGO / BERLINGO FIRST MPV (MF, GJK, GFK)	96 - 11						
1.1 i / **1.4** / **1.4** bivalent / **1.4** i bivalent / **1.4** i / **1.6** 16V / **Electric**			554 400 053			552 400 047	
1.6 HDI 75 / **1.6** HDI 90 / **1.8** D / **1.8** i 4WD / **1.8** i / **electrique**			563 400 061			560 408 054	
1.9 D 4WD / **1.9** D / **2.0** HDi 4x4 / **2.0** HDI 90			577 400 078			574 012 068	

⚠ FOR CARS WITH START/STOP (MUST REPLACE AGM WITH AGM, EFB WITH EFB)
* PLEASE CHECK AS MORE THAN ONE DIFFERENT SIZE BATTERIES CAN BE FITTED DEPENDING ON: - ELECTRICAL OPTIONS
- CLIMATE REGION
- BUILD OE

CITROËN

		SILVER *dynamic*			BLUE *dynamic*		BLACK *dynamic*
		AGM	SLI	Aux	EFB	SLI	SLI
CITROËN							
BERLINGO / BERLINGO FIRST Box (M_)	96 - 11						
1.1 i / **1.4** bivalent / **1.4** i bivalent / **1.4** i / **1.6** 16V / **1.6** 16V / **1.8** i / **1.8** i / **Electric**			554 400 053			552 400 047	
1.6 HDI 75 / **1.8** D			563 400 061			560 408 054	
1.6 HDI 90 / **1.9** D 70 4WD / **1.9** D 70 / **1.9** D / **2.0** HDI 90 4WD / **2.0** HDI 90			577 400 078			574 012 068	
BERLINGO (B9)	08 →						
1.2 PureTech 110 ⚠			563 400 061		570 500 076 560 500 064		
1.6			554 400 053			552 400 047	
1.6 BlueHDi 100 / **1.6** HDi 75 / BlueHDi 75 * ⚠		570 901 076	563 400 061		570 500 076	560 408 054	
1.6 BlueHDi 120 ⚠		570 901 076			570 500 076		
1.6 HDi 110 / **1.6** HDi 115 / **1.6** HDi 75 16V / **1.6** HDi 90 (66 kW) *			577 400 078 563 400 061				
1.6 HDi 115 4x4 / **1.6** HDi 90 4x4 / **1.6** VTi 120 / **1.6** VTi 95			563 400 061			560 408 054	
1.6 HDi 90 (68 kW) ⚠		570 901 076	577 400 078 563 400 061				
BERLINGO (K9)	18 →						
1.2 PureTech 110 / **1.5** BlueHDi 100 / **1.5** BlueHDi 130 / **1.5** BlueHDi 75		560 901 068	563 400 061				
BERLINGO Box (B9)	08 →						
1.6 / **Electric**			554 400 053			552 400 047	
1.6 BlueHDi 100 / **1.6** HDi 115 4x4 / **1.6** HDi 75 4x4 / **1.6** HDi 90 / **1.6** HDi 90 16V / **1.6** HDi 90 4x4 / **1.6** HDi / BlueHDi 75 * ⚠		570 901 076	563 400 061			560 408 054	
1.6 BlueHDi 100 4x4 * ⚠		570 901 076	563 400 061		570 500 076	560 408 054	
1.6 BlueHDi 120 ⚠		570 901 076					
1.6 HDi 110 / **1.6** HDi 115 / **1.6** HDi 75 / **1.6** VTi 120 / **1.6** VTi 95			563 400 061			560 408 054	
BERLINGO Platform/Chassis (B9)	08 →						
1.6 BlueHDi 100 * ⚠		570 901 076	563 400 061			560 408 054	
1.6 HDi 90 / **1.6** HDi 90 16V / **1.6** HDi 92			563 400 061			560 408 054	
BX (XB-_)	82 - 94						
11 / **14** / **14** E / **15** / **16** / **1.6** / **16** E / **16** E			554 400 053			552 400 047	545 412 040
1.8 D / **19** D / **1.9** RD 4x4 / **TRD** Turbo			577 400 078			574 012 068	570 409 064
19 / **1.9** All-wheel Drive / **19** E / **19** E 4x4 / **19** GTi / **19** GTi 16V / **19** GTi 4x4			563 400 061			560 408 054	556 400 048
BX Break (XB-_)	83 - 94						
14 / **1.4** / **15** / **16**			554 400 053			552 400 047	545 412 040
1.6 / **19** 4x4 (78 kW) / **1.9** TZi		560 901 068	563 400 061			560 408 054	556 400 048
18 D / **1.9** D / **19** D / **1.9** DT TXD / **TRD** Turbo			577 400 078			574 012 068	570 409 064
19 / **19** 4x4 (80 kW) / **19** Cat			563 400 061			560 408 054	556 400 048
C-CROSSER (EP_)	07 →						
2.0 / **2.0** All-wheel Drive / **2.2** HDi / **2.4** 16V						595 404 083	
C-CROSSER ENTERPRISE	09 →						
2.2 HDi / **2.4** 16V						595 404 083	
C-ELYSEE	12 →						
1.2 VTi 72 / **1.6** VTi 115			554 400 053			552 400 047	
1.2 VTi 82 *		570 901 076	554 400 053			552 400 047	
1.5 BlueHDi 100 *						574 012 068 560 408 054	
1.6 BlueHDi 100 ⚠		570 901 076					
1.6 HDI 92		560 901 068	563 400 061				
CX I (MA)	74 - 85						
2000 / **2200** / **2400** / **2400** GTi / **25** GTi Turbo 2 / **25** TRi			563 400 061			560 408 054	556 400 048
2500 D / **25** D Turbo			577 400 078			574 012 068	570 409 064
CX I Break (MA)	75 - 85						
2000 / **2200** / **2400** / **2400** GTi / **25** TRI			563 400 061			560 408 054	556 400 048
2500 D / **2500** D Turbo			577 400 078			574 012 068	570 409 064
CX II	85 - 92						
20 RE / **22** TRS / **25** GTi / **25** GTi Turbo 2 / **25** TRi			563 400 061			560 408 054	556 400 048
25 D / **25** D Turbo			577 400 078			574 012 068	570 409 064
CX II Break	85 - 92						
20 / **22TRS** / **22** TRS / **25** i / **25** TRI			563 400 061			560 408 054	556 400 048
2500 D Turbo / **25** D / **25** D Turbo 2			577 400 078			574 012 068	570 409 064
C15 (VD-_)	84 - 06						
1.0 / **1.0** E / **1.1** / **1.1** i / **1.3** / **1.4** / **1.4** E / **1.4** i			554 400 053			552 400 047	545 412 040
1.8 D / **1.9** D			563 400 061			560 408 054	
C15 Estate	87 - 00						
1.1 / **1.4**			554 400 053			552 400 047	545 412 040
1.8 D			563 400 061			560 408 054	

VARTA®

⚠ FOR CARS WITH START/STOP (MUST REPLACE AGM WITH AGM, EFB WITH EFB)

* PLEASE CHECK AS MORE THAN ONE DIFFERENT SIZE BATTERIES CAN BE FITTED DEPENDING ON:
- ELECTRICAL OPTIONS
- CLIMATE REGION
- BUILD OE

		SILVER *dynamic*			BLUE *dynamic*		BLACK *dynamic*
		AGM	SLI	Aux	EFB	SLI	SLI
CITROËN							
C1 (PM_, PN_)	05 - 14						
1.0						544 401 042	
1.4 HDi			554 400 053			552 400 047	
C1 II (PA_, PS_)	14 →						
1.0 VTi 68 * ⚠		560 901 068	554 400 053		560 500 064	552 400 047	
1.0 VTi 72 * ⚠					560 500 064	544 401 042	
1.2 VTi 82			554 400 053			552 400 047	
C2 (JM_)	03 →						
1.1 / **1.4** (55 kW) / **1.6** * ⚠		560 901 068	554 400 053		560 500 064	552 400 047	
1.4 (54 kW) / **1.4** 16V / **1.6** VTS / **1.6** VTS * ⚠		560 901 068	554 400 053	513 106 020	560 500 064	552 400 047	
		560 901 068	554 400 053	513 106 020	560 500 064	552 400 047	
1.4 HDi / **1.6** HDi ⚠		560 901 068	563 400 061		560 500 064	560 408 054	
C2 ENTERPRISE (JG_)	03 →						
1.4 HDi ⚠		560 901 068	563 400 061		560 500 064	560 408 054	
C3 I (FC_, FN_)	02 →						
1.1 i / **1.4** i / **1.4** i Bivalent / **1.4** i / **1.6** 16V / **1.6** 16V * ⚠		560 901 068	554 400 053		560 500 064	552 400 047	
1.4 16V * ⚠		560 901 068	554 400 053	513 106 020	560 500 064	552 400 047	
		560 901 068	554 400 053	513 106 020	560 500 064	552 400 047	
1.4 16V HDi / **1.4** HDi / **1.6** 16V HDi			563 400 061			560 408 054	
1.4 Bioflex / **1.6** Bioflex / **1.6** Bioflex			554 400 053			552 400 047	
C3 II (SC_)	09 →						
1.0 VTi 68 / **1.1** / **1.4** / **1.4** LPG / **1.4** VTi 95 / **1.6** VTi 120			554 400 053			552 400 047	
1.1 BiFuel * ⚠		570 901 076	554 400 053			552 400 047	
1.2 THP 110 / **1.6** BlueHDi 100 / **1.6** BlueHDi 75 / **1.6** HDi 115 ⚠		570 901 076					
1.2 VTi 82 * ⚠		570 901 076				560 408 054 552 400 047	
1.4 HDi 70 / **1.6** HDi / **1.6** HDi 110 * ⚠		570 901 076	563 400 061			560 408 054	
1.6 HDi 90			563 400 061			560 408 054	
C3 III (SX)	16 →						
1.2 PureTech 82 / **1.6** VTi			563 400 061			560 408 054	
1.2 THP 110 / **1.6** BlueHDi 100 / **1.6** BlueHDi 75 * ⚠		570 901 076			570 500 076	560 408 054	
1.2 VTi 68 / **1.2** VTi 82 *					570 500 076	560 408 054	
1.5 BlueHDi 100 ⚠			563 400 061		570 500 076 560 500 064	560 408 054	
C3 Pluriel (HB_)	03 →						
1.4 / **1.4** HDi / **1.6**			554 400 053			552 400 047	
1.4 Hybrid			563 400 061			560 408 054	
C3 Picasso	09 →						
1.2 THP 110			554 400 053			560 408 054 552 400 047	
1.4 VTi 95			554 400 053			552 400 047	
1.4 VTi 95 LPG / **1.6** VTi / **1.6** VTi 120			563 400 061			560 408 054	
1.6 BlueHDi 100 * ⚠		570 901 076				560 408 054	
1.6 HDi / **1.6** HDi 110 / **1.6** HDi 115 *			577 400 078 563 400 061			560 408 054	
1.6 HDI 90 * ⚠		570 901 076	577 400 078			560 408 054	
C3 AIRCROSS II (2R_, 2C_)	17 →						
1.2 PureTech 110 / **1.2** PureTech 82			563 400 061			560 408 054	
1.2 PureTech 130 / **1.5** BlueHDi 100 / **1.6** BlueHDi 100 / **1.6** BlueHDi 115 / **1.6** BlueHDi 120 * ⚠		570 901 076	563 400 061		570 500 076	560 408 054	
C4 I (LC_)	04 - 13						
1.4 16V / **1.6** 16V / **1.6** Flex			554 400 053			552 400 047	
1.6 16V Bio-Flex			563 400 061			560 408 054	
1.6 HDi / **1.6** THP 140 / **1.6** THP 150 / **1.6** VTi 120 / **2.0** 16V		560 901 068	563 400 061			560 408 054	
2.0 HDi			577 400 078			574 012 068	
C4 II (B7)	09 →						
1.2 THP 110 / **1.2** THP 130 / **1.6** BlueHDi 100 / **1.6** BlueHDi 115 / **1.6** BlueHDi 120 ⚠		570 901 076			570 500 076		
1.4 VTi 95			554 400 053			552 400 047	
1.6 HDi 110 / **1.6** HDi 115 ⚠		570 901 076			570 500 076	574 012 068 560 408 054	
1.6 HDi 90 * ⚠		570 901 076	563 400 061		570 500 076	560 408 054	
1.6 THP 155 / **1.6** VTi 120 / **1.6** VTi 120 LPG		560 901 068	563 400 061			560 408 054	
2.0 HDi / BlueHDi 150 ⚠		570 901 076	577 400 078		570 500 076	574 012 068	
C4 I Saloon	06 →						
1.6 16V			554 400 053			552 400 047	
1.6 HDi			563 400 061			560 408 054	
2.0 16V		560 901 068	563 400 061			560 408 054	

C

⚠ FOR CARS WITH START/STOP (MUST REPLACE AGM WITH AGM, EFB WITH EFB)
* PLEASE CHECK AS MORE THAN ONE DIFFERENT SIZE BATTERIES CAN BE FITTED DEPENDING ON: - ELECTRICAL OPTIONS
- CLIMATE REGION
- BUILD OE

CITROËN

		SILVER *dynamic*			BLUE *dynamic*		BLACK *dynamic*
		AGM	SLI	Aux	EFB	SLI	SLI
CITROËN							
C4 II Saloon	13 →						
1.6 / **1.6** THP			563 400 061			560 408 054	
C4 Coupe (LA_)	04 - 13						
1.4 16V / **1.6** 16V			554 400 053			552 400 047	
1.6 HDi / **1.6** THP 150 / **1.6** VTi 120 / **2.0** 16V / **2.0** VTR			563 400 061			560 408 054	
2.0 HDi			577 400 078			574 012 068	
C4 Picasso I MPV (UD_)	06 - 15						
1.6 16V / **1.6** THP 140 / **1.6** THP 155 / **1.8** Bifuel / **1.8** i 16V / **2.0** i 16V (103/103 kW) / **2.0** i 16V (103/103 kW)			563 400 061			560 408 054	
1.6 HDi / **1.6** HDi 110 / **2.0** HDi 138 / **2.0** HDi 150 ⚠		570 901 076	577 400 078			574 012 068	
1.6 VTi 120 / **2.0** i 16V (105 kW) * ⚠		570 901 076	563 400 061			560 408 054	
2.0 HDi 165			577 400 078			574 012 068	
C4 Picasso II	13 →						
1.2 THP 110 / **1.6** THP 150 * ⚠		570 901 076			570 500 076	560 408 054	
1.2 THP 130 / **1.6** HDi 90 / **1.6** HDi / BlueHDi 115 / **1.6** THP 155 / **1.6** VTi 120 / **2.0** BlueHDi 135 * ⚠		570 901 076	563 400 061		570 500 076	560 408 054	
1.6 BlueHDi 100 / **1.6** BlueHDi 120 / **1.6** THP 165 ⚠		570 901 076			570 500 076		
2.0 BlueHDi 135 Hybrid / **2.0** BlueHDi 150 ⚠		570 901 076					
C4 Grand Picasso I (UA_)	06 - 13						
1.6 16V / **1.6** THP 155 / **1.6** VTi 120 / **1.8** i 16V			563 400 061			560 408 054	
1.6 HDi / **2.0** i 16V (103 kW) *			577 400 078 563 400 061			560 408 054	
1.6 HDi 110 ⚠		570 901 076	577 400 078 563 400 061			560 408 054	
2.0 HDi 138 / **2.0** HDi 150 / **2.0** HDi 165 / **2.0** i 16V (105/105 kW) / **2.0** i 16V (105/105 kW)		560 901 068	563 400 061			560 408 054	
C4 Grand Picasso II	13 →						
1.2 THP 130 / **1.6** BlueHDi 100 / **1.6** BlueHDi 120 / **1.6** HDi 90 / **1.6** HDi / BlueHDi 115 / **1.6** THP 165 / **2.0** BlueHDi 135 / **2.0** BlueHDi 150 ⚠		570 901 076			570 500 076		
1.6 THP 150 * ⚠		570 901 076			570 500 076	560 408 054	
1.6 THP 155 / **1.6** VTi 120 * ⚠		570 901 076	563 400 061		570 500 076	560 408 054	
2.0 BlueHDi 135 Hybrid ⚠		570 901 076					
C4 SPACETOURER (3D_)	18 →						
1.2 PureTech 110 / **1.2** PureTech 130 / **1.5** BlueHDi 130 / **1.6** BlueHDi 100 / **1.6** BlueHDi 120 / **1.6** THP 165 * ⚠		570 901 076	563 400 061		570 500 076 560 500 064	560 408 054	
2.0 BlueHDi 150 / **2.0** BlueHDi 160 ⚠		570 901 076			570 500 076		
GRAND C4 SPACETOURER (3A_, 3E_)	18 →						
1.2 PureTech 130 / **1.5** BlueHDi 130 / **1.6** BlueHDi 100 / **1.6** BlueHDi 120 / **1.6** THP 165 * ⚠		570 901 076	563 400 061		570 500 076 560 500 064	560 408 054	
2.0 BlueHDi 150 / **2.0** BlueHDi 160 ⚠		570 901 076			570 500 076		
C4 AIRCROSS	10 →						
1.6 / **1.6** HDi 115 / **1.6** HDi 115 AWC / **1.8** HDi 150 / **1.8** HDi 150 AWC ⚠		570 901 076			570 500 076		
C4 CACTUS	14 →						
1.2 PureTech 130 * ⚠		570 901 076	563 400 061		570 500 076 560 500 064	560 408 054	
1.2 THP 110 / **1.2** VTi 82 * ⚠		570 901 076	563 400 061			560 408 054	
1.2 VTi 75			563 400 061			560 408 054	
1.5 BlueHDi 100 ⚠			563 400 061		570 500 076 560 500 064	560 408 054	
1.6 BlueHDi 100 / **1.6** HDi 90 ⚠		570 901 076					
C5 I (DC_)	01 - 05						
1.8 16V / **2.0** 16V / **2.0** 16V HPi / **2.0** 16V		560 901 068	563 400 061			560 408 054	
2.0 HDi / **2.2** HDi / **3.0** V6 / **3.0** V6		570 901 076	577 400 078			574 012 068	
C5 I Break (DE_)	01 - 04						
1.8 16V / **2.0** 16V / **2.0** 16V HPi / **2.0** 16V / **3.0** Carlsson		560 901 068	563 400 061			560 408 054	
2.0 HDi / **2.2** HDi / **3.0** V6		570 901 076	577 400 078			574 012 068	
C5 II (RC_)	04 →						
1.6 HDi / **2.0** HDi / **2.2** HDi / **3.0** V6 / **3.0** V6		570 901 076	577 400 078			574 012 068	
1.8 16V / **2.0** 16V / **2.0** 16V		560 901 068	563 400 061			560 408 054	
C5 II Break (RE_)	04 →						
1.6 HDi / **2.0** HDi / **2.2** HDi / **3.0** / **3.0** V6 / **3.0** V6		570 901 076	577 400 078			574 012 068	
1.8 16V (92 kW)		560 901 068	563 400 061			560 408 054	
1.8 16V (85 kW) / **2.0** 16V / **2.0** 16V		560 901 068	563 400 061				
C5 III (RD_)	08 →						
1.6 HDi 110 (80 kW) / **2.0** HDi / **2.0** HDi 140 / **2.0** HDi 165 / **2.2** HDi / **2.2** HDi 200 / **2.7** HDi / **3.0** V6		570 901 076	577 400 078			574 012 068	
1.6 HDi 110 (82 kW) / **1.6** HDi 115 * ⚠		570 901 076	577 400 078		570 500 076	560 408 054	

VARTA®

⚠ FOR CARS WITH START/STOP (MUST REPLACE AGM WITH AGM, EFB WITH EFB)
* PLEASE CHECK AS MORE THAN ONE DIFFERENT SIZE BATTERIES CAN BE FITTED DEPENDING ON: - ELECTRICAL OPTIONS
- CLIMATE REGION
- BUILD OE

		SILVER *dynamic*			BLUE *dynamic*		BLACK *dynamic*
		AGM	SLI	Aux	EFB	SLI	SLI
CITROËN							
C5 III (RD_)	08 →						
1.6 THP 150 / **1.6** THP 155 / **1.6** VTi 120 / **1.8** 16V / **2.0** 16V / **2.0** 16V BioFlex / **2.0** 16V BioFlex		560 901 068	563 400 061			560 408 054	
2.0 HDi 150 / BlueHDi 150 / **2.0** HDi 180 ⚠		570 901 076			570 500 076		
3.0 HDi 240		595 901 085					
C5 III Break (RW_)	08 →						
1.6 HDi 110 (80 kW) / **2.0** HDi / **2.0** HDi 140 / **2.0** HDi 165 / **2.2** HDi / **2.2** HDi 200 / **2.7** HDi / **3.0** V6		570 901 076	577 400 078			574 012 068	
1.6 HDi 110 (82 kW) / **1.6** HDi 115 * ⚠		570 901 076	577 400 078		570 500 076	560 408 054	
1.6 THP 150 / **1.6** THP 155 / **1.6** VTI 120 / **1.8** 16V / **2.0** 16V / **2.0** 16V BioFlex / **2.0** 16V		560 901 068	563 400 061			560 408 054	
2.0 HDi 150 / BlueHDi 150 / **2.0** HDi 180 / **2.2** HDi 165 ⚠		570 901 076			570 500 076		
3.0 HDi 240		595 901 085	600 402 083				
C6 (TD_)	05 - 12						
2.2 HDi / **2.7** HDi / **3.0** V6 / **3.0** V6		570 901 076	577 400 078			574 012 068	
3.0 HDi		595 901 085					
C8 (EA_, EB_)	02 →						
2.0 / **2.0** 16V (103 kW) / **2.0** HDi / **2.0** HDi 135 / **2.0** HDi 165 / **2.2** / **2.2** HDi / **3.0** V6		570 901 076	577 400 078			574 012 068	
2.0 16V (104 kW)		560 901 068	563 400 061			560 408 054	
C-ZERO	10 →						
C-Zero						540 126 033	
DS3	09 - 16						
1.2 THP 110 / **1.6** / **1.6** BlueHDi 100 / **1.6** BlueHDi 120 / **1.6** BlueHDi 75 / **1.6** ⚠		570 901 076					
1.2 VTi 82 / **1.4** HDi 70 / **1.6** HDi 110 / **1.6** HDi 115 / **1.6** HDi 90 / **1.6** THP 165 / **1.6** THP 165 * ⚠		570 901 076	563 400 061			560 408 054	
1.4 VTi 95 / **1.4** VTi 95 LPG / **1.4** VTi 98 / **1.6** Racing / **1.6** THP 155 / **1.6** VTi 120			563 400 061			560 408 054	
1.6 THP 150		560 901 068	563 400 061			560 408 054	
DS3 Convertible	13 - 15						
1.2 THP 110 / **1.6** BlueHDi 100 / **1.6** BlueHDi 115 / **1.6** BlueHDi 120 / **1.6** HDi 90 / **1.6** THP 165 (121 kW) ⚠		570 901 076					
1.2 VTi 82 / **1.6** VTi 120			554 400 053			552 400 047	
1.6 Racing (152 kW) *		570 901 076	563 400 061			560 408 054	
1.6 Racing (149 kW)			563 400 061			560 408 054	
1.6 THP 150 / **1.6** THP 155		560 901 068	563 400 061			560 408 054	
1.6 THP 165 (120 kW) * ⚠		570 901 076	563 400 061		570 500 076 560 500 064	560 408 054	
DS4	11 - 15						
1.2 THP 130 / **1.6** BlueHDi 115 / **1.6** BlueHDi 120 / **1.6** HDi 115 / **2.0** BlueHDi 150 / **2.0** BlueHDi 180 ⚠		570 901 076			570 500 076		
1.6 HDi 110 / **1.6** HDi 90 / **1.6** THP 160 * ⚠		570 901 076	563 400 061		570 500 076	560 408 054	
1.6 THP 155 / **1.6** THP 200 / **1.6** VTi 120			563 400 061			560 408 054	
1.6 THP 165 * ⚠		570 901 076	563 400 061			560 408 054	
2.0 HDi 165 / **2.0** HDi / BlueHDi 135			577 400 078			574 012 068	
DS5	11 - 15						
1.6 BlueHDi 120 / **1.6** HDi 115 / **2.0** BlueHDi 150 / **2.0** BlueHDi 180 / **2.0** HDi 200 Hybrid4 All-wheel Drive ⚠		570 901 076			570 500 076		
1.6 HDi ⚠		570 901 076					
1.6 HDi 110 * ⚠		570 901 076	563 400 061		570 500 076	560 408 054	
1.6 THP 150 / **1.6** THP 165 / **1.6** THP 210 *		570 901 076				574 012 068 560 408 054	
		570 901 076				574 012 068 560 408 054	
1.6 THP 155 / **1.6** THP 200		560 901 068	563 400 061				
1.6 THP 165 Hybrid / **2.0** HDi 150 Hybrid / **2.0** HDi 165 Hybrid4 4x4 ⚠		570 901 076	577 400 078		570 500 076	574 012 068	
2.0 HDi 135 / **2.0** HDi 165		570 901 076	577 400 078				
E-MEHARI	16 →						
Electric						544 401 042	
EVASION MPV (22, U6)	94 - 02						
1.8 (73 kW) / **2.0** / **2.0** 16V / **2.0** / **2.0** Turbo C.T. / **2.0** Turbo C.T.			563 400 061			560 408 054	
1.8 (76 kW)		560 901 068	563 400 061			560 408 054	556 400 048
1.9 TD (66 kW) / **2.0** HDI / **2.0** HDI 16V / **2.1** TD			577 400 078			574 012 068	
1.9 TD (68 kW)			577 400 078			574 012 068	570 409 064
JUMPY (U6U)	94 - 06						
1.6 / **2.0** / **2.0** i 16V			563 400 061			560 408 054	
1.9 D			563 400 061			560 408 054	556 400 048
1.9 D 70 / **1.9** TD / **2.0** HDi 110 / **2.0** HDi 95			577 400 078			574 012 068	

⚠ FOR CARS WITH START/STOP (MUST REPLACE AGM WITH AGM, EFB WITH EFB)
* PLEASE CHECK AS MORE THAN ONE DIFFERENT SIZE BATTERIES CAN BE FITTED DEPENDING ON: - ELECTRICAL OPTIONS
- CLIMATE REGION
- BUILD OE

CITROËN

		SILVER *dynamic*			BLUE *dynamic*		BLACK *dynamic*
		AGM	SLI	Aux	EFB	SLI	SLI
CITROËN							
JUMPY Box (BS_, BT_, BY_, BZ_)	94 - 06						
1.6 i / **1.9** D / **2.0** i 16V			563 400 061			560 408 054	
1.9 D 70 / **1.9** DT / **1.9** TD / **2.0** HDi 110 / **2.0** HDi 95			577 400 078			574 012 068	
JUMPY Platform/Chassis (BU_, BV_, BW_, BX_)	99 - 06						
1.9 TD / **2.0** HDi 110 / **2.0** HDi 110 16V / **2.0** HDi 95			577 400 078			574 012 068	
2.0			563 400 061			560 408 054	
JUMPY (VF7)	07 →						
1.6 HDi 90 16V / **1.6** HDi 90 8V / **2.0** i			563 400 061			560 408 054	
2.0 HDi 120 / **2.0** HDi 125 / **2.0** HDi 140 / **2.0** HDi 165 / **2.0** HDi 95		570 901 076	577 400 078			574 012 068	
JUMPY Box	07 →						
1.6 HDi 90 16V / **1.6** HDi 90 8V / **2.0** i			563 400 061			560 408 054	
2.0 HDi 120 / **2.0** HDi 120 4x4 / **2.0** HDi 125 / **2.0** HDi 140 / **2.0** HDi 165 / **2.0** HDi 95		570 901 076	577 400 078			574 012 068	
2.0 HDi 125 4x4			577 400 078			574 012 068	
JUMPY Platform/Chassis	07 →						
2.0 HDi 125			577 400 078			574 012 068	
SPACETOURER (V_)	16 →						
1.5 BlueHDi 100 / **1.5** BlueHDi 120 * ⚠		570 901 076	563 400 061		570 500 076	574 012 068	
1.6 BlueHDi 115 / **2.0** BlueHDi 150 / **2.0** BlueHDi 180 ⚠		570 901 076	577 400 078		570 500 076	574 012 068	
1.6 BlueHDi 95 / **2.0** BlueHDi 120			577 400 078			574 012 068	
JUMPY (V_)	16 →						
1.6 BlueHDi 115 ⚠		570 901 076			570 500 076	574 012 068	
1.6 BlueHDi 95			577 400 078			574 012 068	
2.0 BlueHDi 150 / **2.0** BlueHDi 180 ⚠		570 901 076	577 400 078		570 500 076	574 012 068	
JUMPY Box (V_)	16 →						
1.6 BlueHDi 115 / **1.6** BlueHDi 95 / **2.0** BlueHDi 120 / **2.0** BlueHDi 150 / **2.0** BlueHDi 180 ⚠		570 901 076	577 400 078		570 500 076	574 012 068	
JUMPY Platform/Chassis (V_)	16 →						
1.6 BlueHDi 95 / **2.0** BlueHDi 120 / **2.0** BlueHDi 150 ⚠		570 901 076	577 400 078		570 500 076	574 012 068	
NEMO Estate	09 →						
1.3 HDi 75 ⚠		560 901 068	563 400 061		560 500 064	560 408 054	
1.3 HDi 80 ⚠		560 901 068			560 500 064	560 408 054 552 400 047	
1.4			554 400 053			552 400 047	
1.4 HDi			563 400 061			560 408 054	
NEMO Box (AA_)	08 →						
1.3 BlueHDi 80 ⚠		560 901 068			560 500 064	560 408 054 552 400 047	
1.3 HDi 75 ⚠		560 901 068	563 400 061		560 500 064	560 408 054	
1.4			554 400 053			552 400 047	
1.4 HDi			563 400 061			560 408 054	
XANTIA (X2)	98 - 03						
1.6 i SX / **1.8** i / **1.8** i 16V / **1.9** SD / **1.9** Turbo D / **2.0** i / **2.0** i 16V / **2.0** Turbo			563 400 061			560 408 054	
2.1 Turbo D 12V			577 400 078			574 012 068	570 409 064
3.0 V6			577 400 078			574 012 068	
SAXO (S0, S1)	96 - 04						
1.0 X (33 kW)							540 406 034
1.0 X (37 kW) / **1.1** X,SX			554 400 053			552 400 047 544 401 042	
1.4 VTS *			554 400 053 552 401 052			552 400 047	
1.5 D			563 400 061			560 408 054	
1.6 / **1.6** VTL,VTR / **1.6** VTS			554 400 053			552 400 047	
Electric						544 401 042	
XANTIA Break (X2)	98 - 03						
1.8 i / **1.8** i 16V / **1.9** SD / **1.9** Turbo D / **2.0** i / **2.0** i 16V / **2.0** Turbo			563 400 061			560 408 054	
2.1 Turbo D 12V			577 400 078			574 012 068	570 409 064
VISA	78 - 91						
0.6 / **1.0**							540 406 034
11 E / **14** / **14** GT / **16** GTI / **II** Super X			554 400 053			552 400 047	545 412 040
17 D			563 400 061			560 408 054	556 400 048
VISA Convertible	83 - 88						
11 RE			554 400 053			552 400 047	545 412 040
XANTIA (X1_, X2_)	93 - 03						
1.6 i / **1.8** i (74 kW) / **1.8** i 16V / **1.9** D / **1.9** SD / **1.9** Turbo D / **2.0** / **2.0** i / **2.0** i 16V / **2.0** Turbo			563 400 061			560 408 054	556 400 048
1.8 i (66 kW)					560 500 064	560 408 054	556 400 048
2.0 HDI 109 / **2.0** HDI 90			563 400 061			560 408 054	

VARTA®

⚠ FOR CARS WITH START/STOP (MUST REPLACE AGM WITH AGM, EFB WITH EFB)
* PLEASE CHECK AS MORE THAN ONE DIFFERENT SIZE BATTERIES CAN BE FITTED DEPENDING ON: - ELECTRICAL OPTIONS
- CLIMATE REGION
- BUILD OE

		SILVER *dynamic*			BLUE *dynamic*		BLACK *dynamic*
		AGM	SLI	Aux	EFB	SLI	SLI
CITROËN							
XANTIA (X1_, X2_)	93 - 03						
2.1 Turbo D 12V / **3.0** i 24V			577 400 078			574 012 068	570 409 064
XANTIA Break (X1_, X2_)	95 - 03						
1.8 i / **1.8** i 16V / **2.0** i / **2.0** i 16V / **2.0** Turbo			563 400 061			560 408 054	556 400 048
1.9 SD / **1.9** Turbo D / **2.0** HDI 109 / **2.0** HDI 90			563 400 061			560 408 054	
2.1 Turbo D 12V			577 400 078			574 012 068	570 409 064
3.0 V6			577 400 078			574 012 068	
XM (Y3)	89 - 94						
2.0 / **2.0** i (89/79 kW)			563 400 061			560 408 054	556 400 048
2.0 i (99 kW) / **2.0** i Turbo / **2.1** D 12V / **2.1** TD 12V / **3.0** / **3.0** V6 / **3.0** V6 24V			577 400 078			574 012 068	570 409 064
XM Break (Y3)	89 - 94						
2.0 / **2.0** i / **2.0** Turbo			563 400 061			560 408 054	
2.1 D 12V / **2.1** TD 12V / **3.0** / **3.0** V6			577 400 078			574 012 068	570 409 064
XM (Y4)	94 - 00						
2.0 i 16V			561 400 060			560 409 054	
2.0 Turbo / **2.1** TD 12V / **2.5** TD / **3.0** V6 / **3.0** V6 24V			577 400 078			574 012 068	
2.1 D12 VSX			577 400 078			574 012 068	570 409 064
XM Break (Y4)	94 - 00						
2.0 i 16V			563 400 061			560 408 054	
2.0 Turbo / **2.1** TD 12V / **2.5** TD / **3.0** V6			577 400 078			574 012 068	
2.1 D12			577 400 078			574 012 068	570 409 064
XSARA (N1)	97 - 05						
1.4 HDi / **1.5** D / **1.8** D / **1.8** VTS / **1.9** D / **1.9** SD / **1.9** TD / **2.0** 16V (120 kW)			563 400 061			560 408 054	
1.4 i / **1.6** i			554 400 053			552 400 047	
1.6 16V / **1.8** i Aut.			554 400 053				
1.8 i / **1.8** i 16V / **1.8** i 16V *			554 400 053 552 401 052			544 402 044	
2.0 16V (97 kW)			561 400 060			560 409 054	
2.0 HDi 109 / **2.0** HDi 90			577 400 078			574 012 068	
XSARA Break (N2)	97 - 10						
1.4 HDi / **1.5** D / **1.8** D / **1.9** D / **1.9** TD / **2.0** 16V / **2.0** 16V			563 400 061			560 408 054	
1.4 i / **1.6** 16V / **1.6** 16V / **1.6** i / **1.8** i / **1.8** i 16V / **1.8** i Aut. / **1.8** i 16V / **1.8** LPG			554 400 053			552 400 047	
2.0 HDi 109 / **2.0** HDI 90			577 400 078			574 012 068	
XSARA Coupe (N0)	98 - 05						
1.4 HDi / **1.9** D / **1.9** TD / **2.0** 16V			563 400 061			560 408 054	
1.4 i / **1.6** 16V / **1.6** i			554 400 053			552 400 047	
1.8 i / **1.8** i 16V *			554 400 053 552 401 052			544 402 044	
2.0 HDi 109 / **2.0** HDI 90			577 400 078			574 012 068	
2.0 i 16V			561 400 060			560 409 054	
XSARA Box Body / Estate	98 - 05						
2.0 HDi			577 400 078			574 012 068	
XSARA PICASSO (N68)	99 - 12						
1.6 / **1.6** 16V (80 kW) / **1.6** Chrono / **1.6** HDi / **1.8** SX / **2.0** 16V / **2.0** 16V			563 400 061			560 408 054	
1.6 16V (81 kW)			554 400 053			552 400 047	
1.8 16V *			554 400 053 552 401 052			544 402 044	
2.0 HDi			577 400 078			574 012 068	
ZX (N2)	91 - 99						
1,1 / **1.1** / **1.4** / **1.4** D / **1.4** i / **1.6** / **1.6** i / **1.8** / **1.8** i / **1.8** i 16V / **1.9** (96 kW)			554 400 053			552 400 047	545 412 040
1.8 D / **1.9** (93 kW) / **1.9** D / **1.9** DT / **1.9** i / **1.9** TD / **2.0** / **2.0** i / **2.0** i 16V / **2.0** i 16V			563 400 061			560 408 054	556 400 048
ZX Break (N2)	93 - 99						
1.4 i / **1.6** i / **1.8** i / **1.8** i 16V			554 400 053			552 400 047	545 412 040
1.8 D / **1.9** D / **1.9** TD			563 400 061			560 408 054	556 400 048
2 CV	63 - 91						
6 (18 kW) *			554 400 053			552 400 047	540 406 034
6 (20 kW)							540 406 034
ACADIANE	78 - 88						
6 (23 kW)							540 406 034
6 (22 kW) *			554 400 053			552 400 047	540 406 034
AXEL	81 - 91						
0.7 / **11**							540 406 034
DYANE	67 - 84						
6							540 406 034

⚠ FOR CARS WITH START/STOP (MUST REPLACE AGM WITH AGM, EFB WITH EFB)
* PLEASE CHECK AS MORE THAN ONE DIFFERENT SIZE BATTERIES CAN BE FITTED DEPENDING ON: - ELECTRICAL OPTIONS
- CLIMATE REGION
- BUILD OE

CITROËN

		SILVER *dynamic*			BLUE *dynamic*		BLACK *dynamic*
		AGM	SLI	Aux	EFB	SLI	SLI
CITROËN							
GS	70 - 86						
1.1 / **A** 1.3			554 400 053			552 400 047	545 412 040
GS Break	71 - 86						
A 1.3 / **A** Spezial			554 400 053			552 400 047	545 412 040
LNA	76 - 86						
0.6 / **1.0** / **1.1**							545 077 030
MEHARI	68 - 87						
0.6 / **4x4** *			554 400 053			552 400 047	540 406 034
C25 Bus (280_, 290_)	81 - 94						
1.8 / **1.8** E / **2.0** / **2.0** E / **2.5** D (55 kW)			563 400 061			560 408 054	556 400 048
1.9 D / **1.9** TD / **2.5** D (54 kW) / **2.5** D 4x4 / **2.5** D Turbo / **2.5** D Turbo 4x4			600 402 083			595 402 080	590 122 072
C25 Box (280_, 290_)	81 - 94						
1.8 / **1.9** D 1400 / **2.0** / **2.0** 4x4 / **2.0** E / **2.5** D / **2.5** D 4x4 / **2.5** DT / **2.5** DT 4x4			563 400 061			560 408 054	556 400 048
C25 Platform/Chassis (280_, 290_)	81 - 94						
1.9 DT / **2.0** / **2.5** D			563 400 061			560 408 054	556 400 048
2.5 DT			600 402 083			595 402 080	590 122 072
C35 Bus	73 - 94						
2.0						570 413 063	
2.5 D			600 402 083			595 402 080	590 122 072
C35 Box	73 - 94						
2.0						570 413 063	
2.5 D			600 402 083			595 402 080	590 122 072
C35 Pickup	73 - 94						
2.0						570 413 063	
2.5 D			600 402 083			595 402 080	590 122 072
JUMPER Bus (230P)	94 - 02						
1.9 D / **1.9** TD / **1.9** TD 4x4			577 400 078			574 012 068	
2.0 / **2.0** 4x4			563 400 061			560 408 054	
2.5 D / **2.5** D 4x4 / **2.5** TD / **2.5** TD 4x4 / **2.5** TDi / **2.5** TDI 4x4 / **2.8** D / **2.8** HDi / **2.8** HDi 4x4			600 402 083			595 402 080	
JUMPER Box (230L)	94 - 02						
1.9 D / **1.9** TD / **2.0** HDI			577 400 078			574 012 068	
2.0 / **2.0** 4x4			563 400 061			560 408 054	
2.5 D / **2.5** D 4x4 / **2.5** TD / **2.5** TDi / **2.5** TDi 4x4 / **2.8** D / **2.8** HDi / **2.8** HDi 4x4			600 402 083			595 402 080	
2.5 DT 4x4			600 402 083			595 402 080	590 122 072
JUMPER Platform/Chassis (230)	94 - 02						
1.9 TD			577 400 078			574 012 068	
2.0			563 400 061			560 408 054	
2.5 D / **2.5** D 4x4 / **2.5** TD / **2.5** TDi / **2.5** TDi 4x4 / **2.8** D / **2.8** HDi			600 402 083			595 402 080	
JUMPER Bus (244, Z_)	02 →						
2.0 / **2.0** bivalent			577 400 078			574 012 068	
2.0 HDi / **2.2** HDi			577 400 078			595 402 080 574 012 068	
2.8 HDi / **2.8** HDi All-wheel Drive		595 901 085	600 402 083			595 402 080	
JUMPER Box (244)	02 →						
2.0 / **2.0** bivalent			577 400 078			574 012 068	
2.0 HDi / **2.2** HDi			577 400 078			595 402 080 574 012 068	
2.8 HDi / **2.8** HDi 4x4			600 402 083			595 402 080	
JUMPER Platform/Chassis (244)	02 →						
2.0 HDi / **2.2** HDi (74 kW)			577 400 078			595 402 080 574 012 068	
2.2 HDi (74 kW)			577 400 078			574 012 068	
2.8 HDi / **2.8** HDi 4x4			600 402 083			595 402 080	
JUMPER Bus	06 →						
2.0 BlueHDi 110 * ⚠		605 901 095 595 901 085					
2.0 BlueHDi 130 / **2.0** BlueHDi 160 * ⚠		605 901 095 570 901 076	610 402 092			595 402 080	
2.2 HDi 100 / **2.2** HDi 110 / **2.2** HDi 120			600 402 083			595 402 080	
2.2 HDi 130 / **2.2** HDi 150 * ⚠		605 901 095 595 901 085	600 402 083			595 402 080	
3.0 HDi 155 / **3.0** HDi 160 / **3.0** HDi 180		605 901 095	610 402 092				
JUMPER Box	06 →						
2.0 BlueHDi 110 / **2.0** BlueHDi 130 / **2.0** BlueHDi 160 / **2.0** BlueHDi 160 4x4 * ⚠		605 901 095 570 901 076	610 402 092			595 402 080	
2.2 HDi 100 / **2.2** HDi 110 / **2.2** HDi 120		595 901 085	600 402 083			595 402 080	

VARTA®

⚠ FOR CARS WITH START/STOP (MUST REPLACE AGM WITH AGM, EFB WITH EFB)
* PLEASE CHECK AS MORE THAN ONE DIFFERENT SIZE BATTERIES CAN BE FITTED DEPENDING ON: - ELECTRICAL OPTIONS
- CLIMATE REGION
- BUILD OE

		SILVER *dynamic*			BLUE *dynamic*		BLACK *dynamic*
		AGM	SLI	Aux	EFB	SLI	SLI
CITROËN							
JUMPER Box	06 →						
2.2 HDi 130 / **2.2** HDi 150 * ⚠		605 901 095 595 901 085	600 402 083			595 402 080	
3.0 HDi 145 / **3.0** HDi 155 / **3.0** HDi 160 / **3.0** HDi 180		605 901 095	610 402 092				
JUMPER Platform/Chassis	06 →						
2.0 BlueHDi 110 / **2.0** BlueHDi 130 / **2.0** BlueHDi 130 4x4 / **2.0** BlueHDi 160 / **2.0** BlueHDi 160 4x4 * ⚠		605 901 095 570 901 076	610 402 092			595 402 080	
2.2 HDi 100 / **2.2** HDi 110 / **2.2** HDi 120			600 402 083			595 402 080	
2.2 HDi 130 / **2.2** HDi 150 * ⚠		605 901 095 595 901 085	600 402 083			595 402 080	
3.0 HDi 145 / **3.0** HDi 160 / **3.0** HDi 180		605 901 095	610 402 092				
DACIA							
1210	83 - 94						
1.2			554 400 053			552 400 047	545 412 040
1300	72 - 83						
1.3			554 400 053			552 400 047	545 412 040
1300 Estate	72 - 83						
1.3			554 400 053			552 400 047	545 412 040
1304 Pickup	83 - 04						
1.3 (40 kW)			554 400 053			552 400 047	545 412 040
1.3 (41 kW)			554 400 053			552 400 047	
1307 Platform/Chassis	84 - 94						
1.4			554 400 053			552 400 047	545 412 040
1309 Platform/Chassis	90 - 94						
1.4			554 400 053			552 400 047	545 412 040
1309 Pickup	94 - 01						
1.6			554 400 053			552 400 047	
1310 Saloon (U, X)	83 - 04						
1.3 / **1.4** Classic / **1.5**			554 400 053			552 400 047	
1.4			554 400 053			552 400 047	545 412 040
1310 Estate	83 - 04						
1.3 / **1.4**			554 400 053			552 400 047	
1410 Saloon	85 - 98						
1.4			554 400 053			552 400 047	545 412 040
1410 Estate	85 - 98						
1.4			554 400 053			552 400 047	545 412 040
1410 Estate	94 - 98						
1.4			554 400 053			552 400 047	545 412 040
DOKKER (KE_)	12 →						
1.2 TCe / **1.6** (75 kW) / **1.6** LPG (75 kW) * ⚠		570 901 076	554 400 053			552 400 047	
1.5 dCi * ⚠		570 901 076	563 400 061			560 408 054	
1.6 (61 kW) / **1.6** LPG (61 kW)			554 400 053			552 400 047	
DOKKER Express	12 →						
1.2 TCe 115 (85 kW) / **1.6** (75 kW) / **1.6** LPG (75 kW) * ⚠		570 901 076	554 400 053			552 400 047	
1.2 TCe 115 (84 kW) / **1.5** dCi / **1.6** (61 kW) / **1.6** LPG (61 kW)			554 400 053			552 400 047	
DUSTER	10 →						
1.2 TCe 125 / **1.5** dCi (80 kW) / **1.5** dCi 4x4 (80 kW) * ⚠		570 901 076	563 400 061			560 408 054	
1.2 TCe 125 4x4 ⚠		570 901 076			570 500 076		
1.5 dCi (66 kW) / **1.5** dCi 4x4 (79/66 kW) / **1.6** 16V / **1.6** 16V 4x4 / **1.6** 16V LPG			563 400 061			560 408 054	
1.5 dCi (79 kW)			577 400 078			574 012 068	
1.5 dCi (81 kW) *						574 012 068 560 408 054	
1.6 16V Hi-Flex			554 400 053			552 400 047	
1.6 SCe 115 ⚠		570 901 076					
1.6 SCe 115 4x4 ⚠		570 901 076			570 500 076	574 012 068 552 400 047	
1.6 SCe 115 LPG *						574 012 068 552 400 047	
DUSTER	17 →						
1.2 TCe 125 4x4 / **1.2** TCe 125 ⚠		570 901 076			570 500 076		
1.5 dCi 110 4x4 / **1.5** dCi 110 / **1.5** dCi 90 * ⚠		570 901 076	563 400 061		570 500 076	560 408 054	
1.6 SCe 115 4x4 / **1.6** SCe 115 ⚠		570 901 076			570 500 076	574 012 068 552 400 047	
1.6 SCe 115 LPG *						574 012 068 552 400 047	
DUSTER Box	11 →						
1.2 TCe 125 4x4 *			554 400 053		560 500 064	552 400 047	

D

⚠ FOR CARS WITH START/STOP (MUST REPLACE AGM WITH AGM, EFB WITH EFB)
* PLEASE CHECK AS MORE THAN ONE DIFFERENT SIZE BATTERIES CAN BE FITTED DEPENDING ON: - ELECTRICAL OPTIONS
- CLIMATE REGION
- BUILD OE

DACIA

		SILVER *dynamic*			BLUE *dynamic*		BLACK *dynamic*
		AGM	SLI	Aux	EFB	SLI	SLI
DACIA							
DUSTER Box	11 →						
1.5 dCi (66 kW) / **1.5** dCi 4x4 / **1.6** 16V 4x4 / **1.6** 16V Hi-Flex *						574 012 068 560 408 054	
1.5 dCi (80 kW) ⚠		570 901 076				574 012 068 560 408 054	
1.6 SCe 115 / **1.6** SCe 115 4x4 ⚠		570 901 076			570 500 076	574 012 068 552 400 047	
DOKKER Pickup	18 →						
1.6 * ⚠		570 901 076	554 400 053			552 400 047	
LOGAN (LS_)	04 →						
1.0 Hi-Flex *						552 400 047 544 401 042	
1.2 16V / **1.2** 16V LPG / **1.4** / **1.4** MPI LPG / **1.6** 16V Flexifuel / **1.6** 16V / **1.6** Bifuel / **1.6** / **1.6** MPI 85			554 400 053			552 400 047	
1.5 dCi			561 400 060			560 409 054	
LOGAN MCV (KS_)	07 →						
1.4 / **1.6** / **1.6** 16V Hi-Flex / **1.6** 16V / **1.6** Bifuel (64 kW) / **1.6** MPI 85			554 400 053			552 400 047	
1.5 dCi			561 400 060			560 409 054	
1.6 Bifuel (62 kW) *						574 012 068 552 400 047	
LOGAN EXPRESS (FS_)	09 →						
1.4 / **1.6** / **1.6** MPI 85			554 400 053			552 400 047	
1.5 dCi			561 400 060			560 409 054	
LOGAN Pickup (US_)	08 →						
1.4 / **1.6** / **1.6** Bifuel / **1.6** MPI 85			554 400 053			552 400 047	
1.5 dCi			561 400 060			560 409 054	
1.6 16V *						574 012 068 552 400 047	
LOGAN II	12 →						
1.0 SCe 75 / **1.2** (54 kW) / **1.6** 16V *						574 012 068 552 400 047	
1.2 (55 kW) / **1.2** LPG			554 400 053			552 400 047	
1.5 dCi (55 kW) / **TCe** 90 * ⚠		570 901 076	554 400 053		570 500 076	552 400 047	
1.5 dCi (63 kW)			563 400 061			560 408 054	
TCe 90 LPG ⚠		570 901 076			570 500 076	574 012 068 552 400 047	
LOGAN MCV II	13 →						
1.0 SCe 75 *						552 400 047 544 401 042	
1.2 / **1.2** LPG / **1.6**			554 400 053			552 400 047	
1.5 dCi (55 kW) * ⚠		570 901 076	554 400 053		570 500 076	552 400 047	
1.5 dCi (66 kW) / **TCe** 90 * ⚠		570 901 076	554 400 053			552 400 047	
1.5 dCi (63 kW) *						574 012 068 552 400 047	
TCe 90 LPG ⚠		570 901 076			570 500 076	574 012 068 552 400 047	
LODGY (JS_)	12 →						
1.2 TCe * ⚠		570 901 076	554 400 053			552 400 047	
1.5 dCi (66 kW) * ⚠		570 901 076	563 400 061			560 408 054	
1.5 dCi (80 kW)		570 901 076				574 012 068 560 408 054	
1.6 / **1.6** LPG (61 kW)			554 400 053			552 400 047	
1.6 LPG (75 kW) / **1.6** SCe 115 ⚠		570 901 076				574 012 068 552 400 047	
NOVA	96 - 03						
1.4 / **1.6**			554 400 053			552 400 047	
SANDERO	08 →						
1.0 Hi-Flex *						552 400 047 544 401 042	
1.2 16V / **1.2** 16V LPG / **1.4** / **1.4** MPI LPG / **1.6** / **1.6** 16V / **1.6** 16V Bifuel / **1.6** MPI 85			554 400 053			552 400 047	
1.5 dCi			563 400 061			560 408 054	
1.6 LPG *						574 012 068 552 400 047	
SANDERO II	12 →						
1.0 SCe 75 *						560 408 054 552 400 047	
1.2 (55 kW) / **1.2** LPG			554 400 053			552 400 047	
1.2 (54 kW) / **1.6** / **1.6** 16V *						574 012 068 552 400 047	
1.5 dCi (55 kW) * ⚠		570 901 076	563 400 061		570 500 076	560 408 054	
1.5 dCi (66 kW) / **TCe** 90 * ⚠		570 901 076	554 400 053		570 500 076	552 400 047	
1.5 dCi (63 kW)			563 400 061			560 408 054	

VARTA®

⚠ FOR CARS WITH START/STOP (MUST REPLACE AGM WITH AGM, EFB WITH EFB)

* PLEASE CHECK AS MORE THAN ONE DIFFERENT SIZE BATTERIES CAN BE FITTED DEPENDING ON:
- ELECTRICAL OPTIONS
- CLIMATE REGION
- BUILD OE

		SILVER *dynamic*			BLUE *dynamic*		BLACK *dynamic*
		AGM	SLI	Aux	EFB	SLI	SLI
DACIA							
SANDERO II	12 →						
TCe 90 LPG ⚠		570 901 076			570 500 076	574 012 068 552 400 047	
SOLENZA (B41_)	03 →						
1.4			554 400 053			552 400 047	
1.9 D			563 400 061			560 408 054	
SUPERNOVA	00 - 03						
1.4			554 400 053			552 400 047	
DAEWOO							
CIELO	94 - 07						
1.5			563 400 061			560 408 054	556 400 048
ESPERO (KLEJ)	91 - 99						
1.5 16V / **1.8** / **2.0**			563 400 061			560 408 054	556 400 048
EVANDA (KLAL)	02 →						
2.0			563 401 061			560 127 054	
GENTRA Saloon	13 →						
1.5			563 400 061			560 408 054	
KALOS (KLAS)	02 →						
1.2 / **1.4** / **1.4** 16V *						560 411 054	545 413 040
1.5			563 401 061			560 127 054	
KALOS Saloon (KLAS)	02 - 04						
1.4 *						560 411 054	545 413 040
1.5			563 401 061			560 127 054	
KORANDO (KJ)	98 →						
2.3						570 413 063	
2.9 D / **2.9** TD / **3.2** 4x4						595 405 083	
KORANDO Cabrio (KJ)	99 →						
2.0 16V / **2.9** D / **2.9** TD						595 405 083	
2.3						570 413 063	
LACETTI Saloon	99 - 03						
1.6			563 401 061			560 411 054 560 127 054	
LACETTI Hatchback (KLAN)	02 →						
1.4 / **1.6** / **1.8**			563 401 061			560 411 054 560 127 054	
LANOS (KLAT)	97 →						
1.3 / **1.5** (63 kW) / **1.6** 16V			563 401 061			560 411 054 560 127 054	
1.5 (73 kW) *						560 411 054 560 127 054	
LANOS Saloon (KLAT)	97 →						
1.3 / **1.5** (63 kW) / **1.6** 16V			563 401 061			560 411 054 560 127 054	
1.5 (73 kW)			563 401 061			560 127 054	556 401 048
LEGANZA (KLAV)	97 - 04						
2.0 16V / **2.2** 16V			563 401 061			560 127 054	
LUBLIN II Box	97 →						
2.4 D / **2.4** TD						560 410 054	
LUBLIN II Platform/Chassis	97 →						
2.4 D / **2.4** TD						560 410 054	
MAGNUS	99 →						
2.0			563 401 061			560 411 054 560 127 054	
MATIZ (M100, M150)	98 →						
0.8 / **1.0**						540 127 033	
MUSSO (FJ)	98 →						
2.2 TD / **2.9** D 4x4 / **2.9** TD 4x4						595 405 083	
2.3 / **3.2** 4x4						570 413 063	
NEXIA	95 - 97						
1.5 / **1.5** 16V			563 400 061			560 408 054	556 400 048
NEXIA Saloon	95 - 08						
1.5 16V / **1.5**			563 400 061			560 408 054	556 400 048
NEXIA Saloon	08 →						
1.5 / **1.6**			563 400 061			560 408 054	
NUBIRA (J100)	97 →						
1.6 16V *						570 413 063 560 411 054	

D

⚠ FOR CARS WITH START/STOP (MUST REPLACE AGM WITH AGM, EFB WITH EFB)
* PLEASE CHECK AS MORE THAN ONE DIFFERENT SIZE BATTERIES CAN BE FITTED DEPENDING ON: - ELECTRICAL OPTIONS
- CLIMATE REGION
- BUILD OE

DAEWOO > DAIHATSU

		SILVER *dynamic*			BLUE *dynamic*		BLACK *dynamic*
		AGM	SLI	Aux	EFB	SLI	SLI
DAEWOO							
NUBIRA (J100)	97 →						
2.0 16V						560 411 054	
2.0 CDX			563 401 061			560 411 054 560 127 054	
NUBIRA Saloon (J100)	97 →						
1.6 16V *						570 413 063 560 411 054	
2.0 / **2.0** 16V (93 kW)			563 401 061			560 411 054 560 127 054	
2.0 16V (98 kW)			563 401 061			570 413 063 560 127 054	
NUBIRA Wagon (J100)	97 →						
1.6 16V *						570 413 063 560 411 054	
2.0 16V (98 kW)			563 401 061			570 413 063 560 127 054	
2.0 16V (93 kW)			563 401 061			560 411 054 560 127 054	
NUBIRA Saloon (J200)	03 →						
1.4						560 411 054	
1.6 *						570 413 063 560 411 054	
1.8			563 401 061			560 411 054 560 127 054	
NUBIRA Wagon (J200)	03 →						
1.6 *						570 413 063 560 411 054	
1.8			563 401 061			560 127 054	
REXTON (GAB_)	02 →						
2.3 RX230 4x4 / **2.9** TD / **3.2** V6						595 405 083	
REZZO (U100)	00 →						
1.6 / **1.6** SX / **1.8** (67/72 kW) / **2.0**			563 401 061			560 127 054	
1.8 (74 kW)						570 413 063	
TICO (KLY3)	95 - 00						
0.8						540 125 033	
TOSCA	06 →						
2.0 XT						560 411 054	
DAF							
400-Serie Box	89 - 93						
428-435 2.5 D / **428-435** 2.5 TD *			554 400 053 552 401 052			544 402 044	541 400 036
DAIHATSU							
APPLAUSE I Hatchback (A101, A111)	89 - 97						
1.6 16V 4WD / **1.6** 16V						545 155 033	
APPLAUSE II Hatchback (A101)	97 - 00						
1.6 16V						545 155 033	
CHARADE I (G10)	77 - 84						
1.0						545 155 033	
CHARADE II (G11, G30)	83 - 87						
1.0 D / **1.0** TD						570 413 063	
1.0 / **1.0** Turbo						545 155 033	
CHARADE III (G100, G101, G102)	87 - 93						
1.0 D / **1.0** TD						570 412 063	
1.0 / **1.0** GTi / **1.0** Turbo / **1.3** / **1.3** i 4WD / **1.3** i						545 155 033	
CHARADE III Saloon (G102)	87 - 93						
1.3						545 155 033	
CHARADE IV (G200, G202)	93 - 00						
1.0 / **1.3** / **1.3** 16V / **1.3** i 16V / **1.5** HG / **1.5** i 16V / **1.6** GTi						545 155 033	
CHARADE IV Saloon (G203)	93 - 01						
1.5 16V / **1.5** i 16V						545 155 033	
CHARADE	11 →						
1.33 16V						545 155 033	
CHARMANT (A)	81 - 87						
1.3 / **1.6**						545 156 033	
COPEN (L880_, L881_)	02 - 12						
0.7 (47 kW) / **1.3**						540 125 033	
0.7 (50 kW)						540 126 033	

VARTA®

⚠ FOR CARS WITH START/STOP (MUST REPLACE AGM WITH AGM, EFB WITH EFB)

* PLEASE CHECK AS MORE THAN ONE DIFFERENT SIZE BATTERIES CAN BE FITTED DEPENDING ON:
- ELECTRICAL OPTIONS
- CLIMATE REGION
- BUILD OE

		SILVER *dynamic*			BLUE *dynamic*		BLACK *dynamic*
		AGM	SLI	Aux	EFB	SLI	SLI
DAIHATSU							
CUORE I (L55, L60)	80 - 85						
0.5 / **0.6**						545 155 033	
CUORE II (L80, L81)	85 - 90						
0.7						540 125 033	
0.8 4WD / **0.8**						545 155 033	
CUORE III (L201)	90 - 95						
0.7 / **0.8**						540 125 033	
CUORE IV (L501)	94 - 99						
0.8						540 125 033	
CUORE V (L7_)	98 - 03						
1.0 DVVT / **1.0** i						540 126 033	
CUORE VI (L251, L250_, L260_)	03 →						
1.0						540 126 033	
CUORE VII (L275_, L285_, L276_)	06 →						
1.0						540 126 033	
EXTOL Bus (S22_, S23_)	00 - 11						
1.3 / **1.3** 4x4						545 155 033	
FEROZA Soft Top (F300)	88 - 99						
1.6 16V / **1.6** i 16V						540 127 033	
FEROZA Hard Top (F300)	88 - 99						
1.6 16V 4x4 / **1.6** i 16V 4x4						540 127 033	
GRAN MOVE (G3)	96 →						
1.5 16V / **1.5** GLX						545 155 033	
1.6 16V / **1.6** GX *						545 157 033 545 155 033	
HIJET Bus	86 - 90						
0.8 / **1.0**						540 126 033	
HIJET Box (S8_)	86 - 90						
0.8 / **1.0** 4x4 / **1.0**						540 126 033	
HIJET Pickup (_U20)	86 - 90						
0.8						540 126 033	
HIJET Bus (S85)	93 →						
1.0 i						540 126 033	
HIJET Box (S85)	91 - 98						
1.0 / **1.0** i / **1.3** i 16V						540 126 033	
1.2 D			563 400 061			560 408 054	556 400 048
1.4 D			563 400 061			560 408 054	
HIJET Pickup (_U60)	92 - 98						
1.0						540 126 033	
HIJET Pickup	98 →						
1.3						540 126 033	
MATERIA (M4_)	06 →						
1.3 / **1.5** / **1.5** ECO 4WD						540 126 033	
MOVE (L6_)	94 - 99						
0.8						540 126 033	
MOVE (L9_)	97 - 02						
1.0 i						540 126 033	
ROCKY Soft Top (F7, F8)	85 - 98						
2.0 / **2.8** D / **2.8** TD						595 405 083	
ROCKY Hard Top (F7, F8)	84 - 98						
2.0 4x4 / **2.2** 4x4 / **2.8** D / **2.8** TD						595 405 083	
SPARCAR Bus (S7_)	82 - 86						
0.8 / **1.0**						540 127 033	
SPARCAR Box (S7_)	82 - 86						
0.8 / **1.0**						540 127 033	
SIRION (M1)	98 - 05						
1.0						545 155 033	
1.0 i 4WD / **1.0** i / **1.3** Sport / **1.3** Sport 4WD						540 126 033	
SIRION (M3_)	05 →						
1.0 / **1.3** / **1.3** 4WD / **1.5**						540 126 033	
TAFT	76 - 85						
2.5 D 4x4 / **2.8** D 4x4						545 157 033	
TAFT	93 - 01						
2.8 D 4x4						560 410 054	

⚠ FOR CARS WITH START/STOP (MUST REPLACE AGM WITH AGM, EFB WITH EFB)
* PLEASE CHECK AS MORE THAN ONE DIFFERENT SIZE BATTERIES CAN BE FITTED DEPENDING ON: - ELECTRICAL OPTIONS
- CLIMATE REGION
- BUILD OE

		SILVER *dynamic*			BLUE *dynamic*		BLACK *dynamic*
		AGM	SLI	Aux	EFB	SLI	SLI
DAIHATSU							
TERIOS KID (J11_, J13_)	97 - 12						
0.7 / **0.7** 4WD						540 125 033	
TERIOS (J1_)	97 - 06						
1.3 / **1.3** 4WD / **1.3** 4WD						545 155 033	
1.3 VVT-i Turbo 4WD						545 157 033	
TERIOS (J2_)	05 →						
1.3 VVT-i 4x4 / **1.5** 4x4 / **1.5** VVT-i RWD (77 kW)						545 155 033	
1.5 VVT-i 4x4 / **1.5** VVT-i RWD (75 kW)						540 126 033	
TREVIS	06 →						
1.0						540 126 033	
WILDCAT/ROCKY (F70)	85 - 87						
2.8 D / **2.8** TD						570 413 063	
WILDCAT/ROCKY (F75)	85 - 87						
2.8 D / **2.8** TD						570 413 063	
YRV (M2)	01 →						
1.0 / **1.3** 4WD / **1.3** GTti / **1.3**						540 126 033	
DAIMLER							
2.8 - 5.3	69 - 93						
3.6 / **Double** Six 5.3 / **Double** Six H.E. 5.3 / **Sovereign** 4.2						570 413 063	
DAIMLER (XJ4_)	89 - 94						
4.0			600 402 083			595 402 080	590 122 072
DAIMLER XJ (X30_)	94 - 03						
4.0 Long / **Double** Six 6.0 / **Six** 4.0 (177 kW)			600 402 083			595 402 080	
Six 4.0 (209 kW) / **V8** Super 4.0		595 901 085	600 402 083				
LANDAULETTE	74 - 91						
4.2						570 413 063	
LIMOUSINE	68 - 91						
4.2						570 413 063	
XJ 40, 81	86 - 94						
Double Six 6.0 / **Sovereign** 4.0			600 402 083			595 402 080	590 122 072
Sovereign 3.6 *			561 400 060			560 409 054	553 401 050
DALLAS							
FUN	94 - 98						
1.4 i			554 400 053			552 400 047	545 412 040
1.8 D			563 400 061			560 408 054	556 400 048
DATSUN							
mi-DO (HB_)	14 →						
1.6			563 401 061			560 127 054	
on-DO (BD_)	14 →						
1.6			563 401 061			560 127 054	
DE TOMASO							
PANTERA	71 - 97						
5.8						570 413 063	
DFSK							
K SERIES Box Body / Estate	11 →						
1.0 / **1.3** / **1.3** All-wheel Drive			554 400 053			552 400 047	
K SERIES Platform/Chassis	11 →						
1.0 / **1.3** / **1.3** All-wheel Drive			554 400 053			552 400 047	
V SERIES Box Body / Estate	11 →						
1.3 / **1.3** All-wheel Drive			554 400 053			552 400 047	
V SERIES Platform/Chassis	11 →						
1.3 / **1.3** All-wheel Drive			554 400 053			552 400 047	
DODGE							
AVENGER	07 - 14						
2.0 / **2.0** CRD			554 400 053			552 400 047	
2.4 / **2.7** / **2.7** Flex-Fuel / **3.6**			563 401 061			560 127 054	
CALIBER	06 →						
1.8 / **2.0** / **2.4** / **2.4** Turbo						560 411 054	
2.0 CRD						574 013 068	
2.2 CRD						560 127 054	
CARAVAN	95 - 01						
2.0 i / **2.4** i / **2.5** TD / **3.0** / **3.3** i / **3.8** i / **3.8** i AWD						570 413 063	
CARAVAN (RG_)	00 - 07						
2.4 / **3.3** / **3.3** AWD / **3.8** / **3.8** AWD / **3.8** Turbo AWD						570 413 063	

VARTA®

⚠ FOR CARS WITH START/STOP (MUST REPLACE AGM WITH AGM, EFB WITH EFB)

* PLEASE CHECK AS MORE THAN ONE DIFFERENT SIZE BATTERIES CAN BE FITTED DEPENDING ON:
- ELECTRICAL OPTIONS
- CLIMATE REGION
- BUILD OE

		SILVER *dynamic*			BLUE *dynamic*		BLACK *dynamic*
		AGM	SLI	Aux	EFB	SLI	SLI
DODGE							
CARAVAN	08 →						
3.3 / **3.8** / **4.0**						570 413 063	
3.6			577 400 078			574 012 068	
CHALLENGER Coupe	07 →						
3.5 / **3.6** / **5.7** / **6.1** SRT8 / **6.2** SRT Hellcat / **6.4** SRT8 *		580 901 080	585 200 080			580 406 074	
CHARGER	05 - 10						
2.7 / **3.5** / **5.7** R/T / **6.1** SRT8 *		580 901 080	585 200 080			580 406 074	
CHARGER	11 →						
3.6 / **5.7** Flexfuel AWD / **5.7** R/T / **5.7** R/T AWD / **6.2** SRT Hellcat / **6.4** SRT8 *		580 901 080	585 200 080			580 406 074	
DART	12 →						
1.4 T		560 901 068			560 500 064		
2.4		560 901 068	563 400 061			560 408 054	
GRAND CARAVAN	07 →						
3.3						574 013 068	
JOURNEY	08 →						
2.0 CRD			577 400 078			574 012 068	
2.4 / **2.4** ECO+ / **2.7** / **2.7** / **2.7** FLEXFUEL / **3.5** / **3.5** AWD / **3.6**						560 411 054	
NEON	94 - 99						
2.0 16V						570 413 063	
NEON II	99 →						
2.0 16V						570 413 063	
NITRO	06 - 12						
2.8 CRD / **2.8** CRD 4WD						595 405 083	
4.0 4WD			574 402 075		565 500 065	572 409 068	
STRATUS	94 - 01						
2.0 16V / **2.4** 16V / **2.4** 16 V / **2.5** V6						570 413 063	
VIPER Coupe	91 - 02						
8.0 RT10 ACR		595 901 085	600 402 083			595 402 080	
VIPER Coupe	03 →						
SRT-10		595 901 085	600 402 083			595 402 080	
VIPER Coupe	07 - 10						
SRT-10		595 901 085	600 402 083			595 402 080	
VIPER Convertible	91 - 02						
8.0 RT10 / **8.0** RT10 ACR		595 901 085	600 402 083			595 402 080	
VIPER Convertible	02 - 17						
SRT-10		595 901 085	600 402 083			595 402 080	
DS							
DS 3	15 →						
1.2 THP 110 / **1.2** VTi 82 / **1.6** BlueHDi 100 / **1.6** BlueHDi 120 / **1.6** THP 165 ⚠		570 901 076					
1.2 THP 130 / **1.6** BlueHDi 75 / **1.6** THP 208 * ⚠		570 901 076	563 400 061			560 408 054	
1.6 THP * ⚠		570 901 076	563 400 061		570 500 076 560 500 064	560 408 054	
DS 3 Convertible	15 →						
1.2 THP 110 / **1.6** BlueHDi 100 / **1.6** BlueHDi 120 / **1.6** THP 165 ⚠		570 901 076					
1.2 THP 130 / **1.6** THP 208 * ⚠		570 901 076	563 400 061			560 408 054	
1.2 VTi 82 ⚠		570 901 076			570 500 076 560 500 064	560 408 054	
1.6 THP * ⚠		570 901 076	563 400 061		570 500 076 560 500 064	560 408 054	
DS 4 / DS 4 CROSSBACK	15 →						
1.2 THP 130 / **1.6** BlueHDi 120 / **1.6** THP 165 / **1.6** THP 210 / **2.0** BlueHDi 150 / **2.0** BlueHDi 180 ⚠		570 901 076					
1.6 BlueHDi 100 * ⚠		570 901 076	563 400 061		570 500 076	560 408 054	
DS 5	15 →						
1.6 BlueHDi 115 / **1.6** BlueHDi 120 / **1.6** THP 165 ⚠		570 901 076			570 500 076	574 012 068	
1.6 THP 210 / **2.0** BlueHDi 150 / **2.0** BlueHDi 180 / **2.0** Hybrid4 4x4 ⚠		570 901 076					
DS 7 Crossback	17 →						
1.5 BlueHDi 130 / **1.6** PureTech 180 / **1.6** PureTech 225 / **2.0** BlueHDi 180 * ⚠					570 500 076 560 500 064		
DS (CAPSA)							
DS 5 Hatchback	13 →						
1.6 THP 160 ⚠		570 901 076					
1.6 THP 200		570 901 076				574 012 068 560 408 054	

D

⚠ FOR CARS WITH START/STOP (MUST REPLACE AGM WITH AGM, EFB WITH EFB)
* PLEASE CHECK AS MORE THAN ONE DIFFERENT SIZE BATTERIES CAN BE FITTED DEPENDING ON: - ELECTRICAL OPTIONS
- CLIMATE REGION
- BUILD OE

CLARIOS

FERRARI

		SILVER *dynamic*			BLUE *dynamic*		BLACK *dynamic*
		AGM	SLI	Aux	EFB	SLI	SLI
FERRARI							
208/308 Coupe	74 - 89						
208 Turbo / **308** GTB Qv / **308** GTS Qv						570 413 063	
328 GTB	85 - 89						
3.2						570 413 063	
328 GTS	85 - 89						
3.2						570 413 063	
348 tb/GTB	90 - 94						
3.4		570 901 076	577 400 078			574 012 068	
348 ts/GTS	88 - 95						
3.4		570 901 076	577 400 078			574 012 068	
348 Spider	93 - 95						
3.4		570 901 076	577 400 078			574 012 068	
360 (F131)	99 - 05						
3.6 Modena / **3.6** Challenge Stradale			574 402 075		565 500 065	572 409 068	
3.6 Challenge		570 901 076	577 400 078			574 012 068	
360 Spider (F131)	00 - 05						
3.6			574 402 075		565 500 065	572 409 068	
400 i	79 - 85						
4.8						570 413 063	
412 i	85 - 88						
4.9						570 413 063	
456 GT/GTA	93 - 04						
5.5		570 901 076	577 400 078			574 012 068	
458	09 →						
4.5		570 901 076	577 400 078			574 012 068	
458 Spider	09 →						
4.5 (419 kW)		570 901 076	577 400 078			574 012 068	
4.5 (445 kW)		570 901 076	577 400 078				
488 GTB (F142M)	15 →						
3.9 / **Pista** 3.9		570 901 076					
488 Spider	15 →						
3.9		570 901 076					
512 BB	76 - 84						
4.9		570 901 076	577 400 078			574 012 068	
512 M	94 - 96						
4.9 / **5.0**		570 901 076	577 400 078			574 012 068	
512 TR	92 - 94						
5.0						574 013 068	
5__ MARANELLO	96 - 06						
550 / **575** M		570 901 076	577 400 078			574 012 068	
550 BARCHETTA	00 - 05						
5.5						574 013 068	
599 GTB/GTO	06 →						
6.0 GTB		570 901 076	577 400 078			574 012 068	
6.0 GTO		595 901 085	600 402 083			595 402 080	
599 SA	10 →						
599 GTB		570 901 076	577 400 078				
6.0		570 901 076	577 400 078			574 012 068	
612 SCAGLIETTI	04 - 11						
5.7		570 901 076	577 400 078			574 012 068	
812 SUPERFAST (F152M)	17 →						
6.5		595 901 085					
CALIFORNIA	08 →						
3.9 T / **4.3** (360 kW)		595 901 085					
4.3 (338 kW)		570 901 076	577 400 078			574 012 068	
ENZO FERRARI	02 - 03						
6.0		570 901 076	577 400 078			574 012 068	
FF	11 →						
6.3		595 901 085	600 402 083			595 402 080	
F12 Berlinetta	12 →						
6.3 / **6.3** tdf		595 901 085					
F355 Berlinetta	94 - 99						
3.5		570 901 076	577 400 078			574 012 068	

VARTA®

⚠ FOR CARS WITH START/STOP (MUST REPLACE AGM WITH AGM, EFB WITH EFB)
* PLEASE CHECK AS MORE THAN ONE DIFFERENT SIZE BATTERIES CAN BE FITTED DEPENDING ON: - ELECTRICAL OPTIONS
- CLIMATE REGION
- BUILD OE

		SILVER *dynamic*			BLUE *dynamic*		BLACK *dynamic*
		AGM	SLI	Aux	EFB	SLI	SLI
FERRARI							
F355 Spider	94 - 00						
3.5		570 901 076	577 400 078			574 012 068	
F40	88 - 92						
3.0						570 413 063	
F430	05 - 09						
4.3		570 901 076	577 400 078			574 012 068	
F430 Spider	05 - 09						
4.3		570 901 076	577 400 078			574 012 068	
F50 Coupe (W16_)	95 - 97						
4.7		570 901 076	577 400 078			574 012 068	
GTC4 Lusso / Lusso T	16 →						
3.9 T / **6.3**		570 901 076	577 400 078				
LaFERRARI	13 →						
6.3 Hybrid		595 901 085					
LaFERRARI APERTA Spider	16 →						
6.3 Hybrid		595 901 085					
MONDIAL	80 - 93						
3.2 Quattrovalvole / **3.4** T / **8** / **8** Quattrovalvole		570 901 076	577 400 078			574 012 068	
MONDIAL Convertible	83 - 93						
3.2 / **3.2** Quattrovalvole / **3.4** T / **8** Quattrovalvole		570 901 076	577 400 078			574 012 068	
SUPERAMERICA	05 - 06						
575		570 901 076	577 400 078			574 012 068	
TESTAROSSA	84 - 91						
5.0		570 901 076	577 400 078			574 012 068	
PORTOFINO	17 →						
3.9		570 901 076					
FIAT							
ARGENTA (132_)	77 - 87						
1600 / **1600** i.e / **2000** / **2000** i.e. / **2000** Volumex							545 413 040
2500 Diesel / **2500** Turbodiesel			577 400 078			574 012 068	570 409 064
BARCHETTA (183_)	95 - 05						
1.8 16V			554 400 053			552 400 047	
BRAVA (182_)	95 - 03						
1.2 16V / **1.4** / **1.6** 16V / **1.6** 16V / **1.8** GT 16V			554 400 053			552 400 047	
1.2 16V 80						544 401 042	
1.4 12 V			554 400 053			552 400 047	545 412 040
1.9 D / **1.9** JTD / **1.9** JTD 105 / **1.9** TD 100 S / **1.9** TD 75 S / **2.0**			563 400 061		560 500 064	560 408 054	
BRAVO I (182_)	95 - 01						
1.2 16V 80 (60 kW)						544 401 042	
1.2 16V 80 (64 kW) / **1.4**			554 400 053			552 400 047	
1.6 / **1.6** 16V / **1.8** GT			554 400 053			560 408 054 552 400 047	
1.9 D / **1.9** JTD / **1.9** JTD 105 / **1.9** TD 100 S / **1.9** TD 75 S / **2.0** HGT 20V			563 400 061		560 500 064	560 408 054	
BRAVO II (198_)	06 →						
1.4 16V * ⚠		560 901 068	554 400 053		560 500 064	552 400 047	
1.4 / **1.4** T-Jet			554 400 053			560 408 054 552 400 047	
1.4 LPG			554 400 053			552 400 047	
1.6 D Multijet (85 kW)			563 400 061		560 500 064	560 408 054	
1.6 D Multijet (77 kW) / **1.9** D Multijet (88/110 kW)			563 400 061			560 408 054	
1.9 D Multijet (85 kW) / **2.0** D Multijet			577 400 078			574 012 068	
CAMPAGNOLA	74 - 89						
2.0							545 413 040
2.4 D			577 400 078			574 012 068	570 409 064
CINQUECENTO (170_)	91 - 99						
0.7 / **0.7** i / **0.9** / **0.9** i.e. / **0.9** i.e. S / **1.1** Sporting							540 406 034
COUPE (175_)	93 - 00						
1.8 16V / **2.0** 16V / **2.0** 16V Turbo / **2.0** 20V / **2.0** 20V Turbo			563 400 061		560 500 064	560 408 054	
CROMA (154_)	85 - 96						
1600 / **2000** 16V / **2000** CHT / **2000** i.e. / **2000** i.e. Turbo / **2500** V6			563 400 061		560 500 064	560 408 054	
1900 Turbo D i.d. / **2500** D / **2500** TD / **2500** TDE			577 400 078			574 012 068	570 409 064
CROMA (194_)	05 →						
1.8 16V / **2.2** 16V			563 400 061			560 408 054	
1.9 D Multijet			577 400 078			574 012 068	
2.4 D Multijet			585 200 080			580 406 074	

F

⚠ FOR CARS WITH START/STOP (MUST REPLACE AGM WITH AGM, EFB WITH EFB)
* PLEASE CHECK AS MORE THAN ONE DIFFERENT SIZE BATTERIES CAN BE FITTED DEPENDING ON: - ELECTRICAL OPTIONS
- CLIMATE REGION
- BUILD OE

FIAT

		SILVER *dynamic*			BLUE *dynamic*		BLACK *dynamic*
		AGM	SLI	Aux	EFB	SLI	SLI
FIAT							
DOBLO MPV (119_, 223_)	01 →						
1.2						544 401 042	
1.3 D Multijet		560 901 068	563 400 061				
1.3 JTD / **1.3** JTD 16V / **1.9** D / **1.9** D Multijet / **1.9** JTD		560 901 068	563 400 061			560 408 054	
1.4			554 400 053				
1.6 16V *			554 400 053 552 401 052			544 402 044	
1.6 Natural Power			554 400 053			552 400 047	
DOBLO Cargo (223_)	00 →						
1.2 / **1.6** 16V / **1.6** Natural Power			554 400 053			552 400 047	
1.3 D Multijet / **1.3** JTD 16V / **1.3** JTD 16V Multijet / **1.9** JTD (74 kW)			563 400 061			560 408 054	
1.4			554 400 053				
1.9 D		560 901 068	563 400 061			560 408 054	
1.9 JTD (77 kW) / **1.9** JTD Multijet			577 400 078			574 012 068	
DOBLO MPV (263_)	09 →						
1.3 D Multijet (55 kW) * ⚠		560 901 068	563 400 061		560 500 064	552 400 047	
1.3 D Multijet (66 kW) / **1.4** (70 kW) / **1.6** D Multijet (77/66 kW) ⚠		560 901 068	563 400 061		560 500 064	560 408 054	
1.4 (88 kW) / **2.0** D Multijet ⚠		570 901 076	577 400 078		570 500 076	574 012 068	
1.4 Natural Power / **1.6** D Multijet (88 kW)		560 901 068			560 500 064		
1.6 D Multijet (74 kW) ⚠		570 901 076	577 400 078 563 400 061		570 500 076		
DOBLO Box Body / Estate (263_)	10 →						
1.3 D Multijet (66 kW) / **1.6** D Multijet (66 kW) ⚠		560 901 068	563 400 061		560 500 064	560 408 054	
1.3 D Multijet (70 kW) * ⚠		560 901 068	563 400 061		560 500 064	552 400 047	
1.4 (88 kW) / **2.0** D Multijet ⚠		570 901 076	577 400 078		570 500 076	574 012 068	
1.4 (70 kW) / **1.4** Natural Power / **1.6** D Multijet (74 kW) ⚠		560 901 068			560 500 064		
1.6 D Multijet (88 kW) ⚠		570 901 076	577 400 078 563 400 061		570 500 076		
DOBLO Platform/Chassis (263_)	10 →						
1.3 D Multijet (66 kW) / **1.6** D Multijet (77/74/66 kW) * ⚠		570 901 076	563 400 061		570 500 076	560 408 054	
1.3 D Multijet (55 kW) ⚠		560 901 068			560 500 064		
1.4 (70 kW) * ⚠		570 901 076	554 400 053		570 500 076		
1.4 (88 kW) *			563 400 061			552 400 047	
1.4 Natural Power * ⚠		560 901 068	563 400 061		560 500 064	552 400 047	
1.6 D Multijet (88 kW) ⚠		570 901 076			570 500 076		
2.0 D Multijet ⚠		570 901 076	577 400 078		570 500 076	574 012 068	
DUNA (146_)	87 - 91						
1.7 DS			563 400 061			560 408 054	556 400 048
60 1.1 / **70** 1.3 / **70** 1.3			554 400 053			552 400 047	545 412 040
DUNA Saloon	91 - 96						
1.1			554 400 053			552 400 047	545 412 040
DUNA Weekend (146_)	87 - 01						
1.7 DS			563 400 061			560 408 054	556 400 048
60 1.1 / **70** 1.3			554 400 053			552 400 047	545 412 040
ELBA (146_)	85 - 97						
1.3 / **1.5**			554 400 053			552 400 047	545 412 040
1.3 D / **1.7** D			563 400 061			560 408 054	556 400 048
FIORINO (127_)	77 - 87						
1050 / **900**			554 400 053			552 400 047	545 412 040
FIORINO (147_)	80 - 93						
1.0 / **1.1** 60 / **1.3**			554 400 053			552 400 047	545 412 040
1.3 D			577 400 078			574 012 068	570 409 064
FIORINO Pick up (147_)	77 - 89						
1.0			554 400 053			552 400 047	545 412 040
1.3 D			577 400 078			574 012 068	570 409 064
FIORINO Box (146_)	88 →						
1.4 / **60** 1.1 / **70** 1.3			554 400 053			552 400 047	545 412 040
1.7 D			577 400 078			574 012 068	570 409 064
1.7 TD / **65** 1.7 TD			577 400 078			574 012 068	
60 1.7 D			563 400 061			560 408 054	
70 i.e. 1.4 / **75** i.e. 1.6			554 400 053			552 400 047	
75 i.e. 1.5			563 400 061			560 408 054	556 400 048
FIORINO Pick up (146_)	88 - 01						
1.3 / **1.5** iE			554 400 053			552 400 047	545 412 040
1.4 / **1.6**			554 400 053			552 400 047	
1.7 D			577 400 078			574 012 068	570 409 064
1.7 TD			577 400 078			574 012 068	

VARTA®

⚠ FOR CARS WITH START/STOP (MUST REPLACE AGM WITH AGM, EFB WITH EFB)
* PLEASE CHECK AS MORE THAN ONE DIFFERENT SIZE BATTERIES CAN BE FITTED DEPENDING ON: - ELECTRICAL OPTIONS
- CLIMATE REGION
- BUILD OE

		SILVER *dynamic*			BLUE *dynamic*		BLACK *dynamic*
		AGM	SLI	Aux	EFB	SLI	SLI
FIAT							
FIORINO Box Body / Estate (225_)	07 →						
1.3 D Multijet (70 kW) ⚠		560 901 068	563 400 061		560 500 064	560 408 054	
1.3 D Multijet (55 kW) / **1.4** / **1.4** Natural Power			554 400 053				
1.3 D Multijet (59 kW) *			563 400 061		560 500 064	552 400 047	
FREEMONT (345_)	11 →						
2.0 JTD / **2.0** JTD 4x4 / **2.4** / **3.6** / **3.6** 4x4						574 013 068	
FULLBACK Pickup (502_, 503_)	16 →						
2.4 / **2.4** 4x4 / **2.4** D / **2.4** D 4x4 / **2.5** D 4WD / **2.5** D 4x4 * ⚠		580 901 080	585 200 080		580 500 080		
IDEA (350_)	03 →						
1.2 16V / **1.3** D Multijet (66 kW) / **1.4** (66 kW) / **1.4** 16V / **1.4** LPG			554 400 053			552 400 047	
1.3 D Multijet (70 kW) * ⚠		560 901 068	554 400 053		560 500 064	552 400 047	
1.3 D Multijet (51 kW) / **1.4** (57 kW) / **1.9** JTD			554 400 053				
1.6 D Multijet * ⚠		570 901 076	563 400 061		570 500 076	560 408 054	
1.8			563 400 061		560 500 064	560 408 054	
LINEA (323_, 110_)	06 →						
1.3 D Multijet (66 kW) / **1.4** / **1.4** T-Jet / **1.6** / **1.9** 16V			554 400 053			552 400 047	
1.3 D Multijet (70 kW)			554 400 053				
1.6 D Multijet			563 400 061			560 408 054	
MAREA (185_)	96 - 07						
1.2 16V / **1.6** / **1.6** 100 16V / **1.6** 100 16V Bipower / **1.6** SX / **1.8** 115 16V / **2.0** 150 20V (110 kW) / **2.0** 155 20V *			554 400 053 552 401 052			544 402 044	
1.4 80 12V			554 400 053			552 400 047	
1.6 16V / **2.0** 150 20V (108 kW)			554 400 053			552 400 047	545 412 040
1.9 JTD / **2.4** JTD 130			574 402 075			572 409 068	
1.9 JTD 105 / **1.9** JTD 110 / **1.9** TD 100 / **1.9** TD 75			561 400 060			560 409 054	
2.4 TD 125			577 400 078			574 012 068	570 409 064
MAREA Weekend (185_)	96 - 07						
1.2 16V / **1.4** 80 12V / **1.6** / **1.6** 100 16V / **1.8** 115 16V / **2.0** 150 20V (110 kW) / **2.0** 155 20V *			554 400 053 552 401 052			544 402 044	
1.9 JTD / **2.4** JTD 130			574 402 075			572 409 068	
1.9 JTD 105 / **1.9** JTD 110 / **1.9** TD 100 / **1.9** TD 75			561 400 060			560 409 054	
2.0 150 20V (108 kW)			554 400 053			552 400 047	545 412 040
2.4 TD 125			563 400 061			560 408 054	
MULTIPLA (186_)	99 - 10						
1.6 (68 kW)			563 400 061			560 408 054	
1.6 (76 kW) / **1.6** 100 16V / **1.6** 16V / **1.6** 16V Bipower / **1.6** 16V Blupower			554 400 053			552 400 047	
1.9 JTD 105 / **1.9** JTD 110 / **1.9** JTD 115 / **1.9** JTD			577 400 078			574 012 068	
PALIO (178_)	96 →						
1.0 / **1.2** / **1.4** / **1.4** Cat / **1.5** / **1.6** 16V			554 400 053			552 400 047	
PALIO Weekend (178_)	96 →						
1.2 / **1.2** Flex / **1.2** Flex / **1.2** LPG / **1.4** / **1.5** / **1.5** Bipower / **1.6** 16V			554 400 053			552 400 047	
1.7 TD / **1.9** D / **1.9** JTD			577 400 078			574 012 068	
PANDA (141_)	80 - 04						
1000 4x4 / **1000** / **1000** i.e. Cat / **1100** (37 kW) / **900** / **950** 4x4 *			554 400 053			552 400 047	540 406 034
1100 (40 kW) / **1100** 4x4 / **1100** 4x4 / **1100** Trekking 4x4 / **750**			554 400 053			552 400 047	
1300 D			554 400 053			552 400 047	545 412 040
650 *			554 400 053			544 401 042	545 413 040
800 / **950**							545 413 040
PANDA Van (141_)	86 - 04						
1000 / **1.1** (37 kW) / **750** *			554 400 053			552 400 047	540 406 034
1000 i.e / **1.1** (40 kW)			554 400 053			552 400 047	
PANDA (169_)	03 →						
1.1 / **1.2** 4x4 (44 kW) / **1.2** LPG / **1.2** Natural Power						544 401 042	
1.2 (44 kW) *						552 400 047 544 401 042	
1.2 (51 kW) / **1.2** 4x4 (51 kW) *			554 400 053			544 401 042	
1.3 D Multijet / **1.3** D Multijet 4x4 / **1.3** JTD Multijet 4x4 / **1.4** / **1.4** Natural Power (57 kW)			554 400 053				
1.4 Natural Power (51 kW)			554 400 053			552 400 047	
PANDA Van (169_)	04 →						
1.1 / **1.2** (44 kW) / **1.2** 4x4 (44 kW)						544 401 042	
1.2 (51 kW) / **1.2** LPG			563 400 061			560 408 054	
1.2 4x4 (51 kW) / **1.3** D Multijet / **1.3** D Multijet 4x4			554 400 053			552 400 047	
1.2 Natural Power / **1.4** Natural Power			554 400 053				
PANDA (312_, 319_)	12 →						
0.9 / **0.9** 4x4 / **0.9** Natural Power / **1.3** D Multijet / **1.3** D Multijet 4x4 ⚠		560 901 068			560 500 064		
1.2 / **1.2** LPG * ⚠		560 901 068	554 400 053		560 500 064		

⚠ FOR CARS WITH START/STOP (MUST REPLACE AGM WITH AGM, EFB WITH EFB)
* PLEASE CHECK AS MORE THAN ONE DIFFERENT SIZE BATTERIES CAN BE FITTED DEPENDING ON: - ELECTRICAL OPTIONS
- CLIMATE REGION
- BUILD OE

FIAT

		SILVER *dynamic*			BLUE *dynamic*		BLACK *dynamic*
		AGM	SLI	Aux	EFB	SLI	SLI
FIAT							
PANDA VAN (312_, 519_)	12 →						
0.9 / **0.9** 4x4 / **0.9** Natural Power / **1.3** D Multijet / **1.3** D Multijet 4x4 ⚠		560 901 068			560 500 064		
1.2 / **1.2** LPG * ⚠		560 901 068	554 400 053		560 500 064		
PENNY VAN (257_)	86 - 90						
1.1 / **1.3**			554 400 053			552 400 047	545 412 040
1.7 D			563 400 061			560 408 054	556 400 048
PREMIO	85 - 96						
1.3 / **1.5** / **1.5** i.e. / **1.5** / **1.6** / **1.6** i.e. / **1.6** i.e.			554 400 053			552 400 047	545 412 040
PUNTO (176_)	93 - 99						
1.2 16V / **1.4** GT Turbo / **1.6** / **55** 1.1 / **60** 1.2 / **75** 1.2 / **75** 1.2 *			554 400 053			552 400 047	540 406 034
1.7 D / **1.7** TD			563 400 061			560 408 054	556 400 048
PUNTO Convertible (176_)	94 - 00						
60 1.2 (43 kW)			554 400 053			552 400 047	
60 1.2 (44 kW) *			554 400 053 552 401 052			544 402 044	
85 16V 1.2						544 401 042	
90 1.6 *			554 400 053			552 400 047	540 406 034
PUNTO Van (176_)	96 - 00						
1.1						544 401 042	
1.7 D / **1.7** TD			561 400 060			560 409 054	
PUNTO (188_)	99 - 12						
1.2 16V 80 / **1.2** 60 / **1.2** Natural Power						544 401 042	
1.2 Bifuel / **1.4** / **1.8** 130 HGT			554 400 053			552 400 047	
1.3 JTD 16V			554 400 053				
1.9 DS 60 / **1.9** JTD / **1.9** JTD 80			563 400 061			560 408 054	
PUNTO Van (188_)	00 - 09						
1.2 60						544 401 042	
1.3 D Multijet / **1.3** JTD			554 400 053			552 400 047	
1.9 D 60 / **1.9** JTD			563 400 061			560 408 054	
GRANDE PUNTO (199_)	05 →						
1.2 (51 kW) * ⚠		560 901 068			560 500 064	544 401 042	
1.2 (48 kW)						544 401 042	
1.2 LPG			554 400 053			552 400 047	545 412 040
1.3 D Multijet (51 kW) / **1.4** LPG			554 400 053				
1.3 D Multijet (56 kW)			563 400 061		560 500 064	560 408 054	
1.3 D Multijet (55 kW) ⚠		560 901 068	563 400 061		560 500 064	560 408 054	
1.4 16V / **1.4** (55 kW) / **1.4** Natural Power / **1.4** T-Jet			554 400 053			552 400 047	
1.4 (57 kW) * ⚠		560 901 068	554 400 053		560 500 064		
1.6 D Multijet / **1.9** D Multijet (96/88 kW)			563 400 061			560 408 054	
1.9 D Multijet (85 kW)			577 400 078			574 012 068	
PUNTO Van (199_)	06 →						
0.9 Twinair Turbo / **1.3** D Multijet (62/70 kW) ⚠		560 901 068			560 500 064		
1.3 D Multijet (55 kW) / **1.4** / **1.4** LPG / **1.4** Natural Power			554 400 053			552 400 047	
PUNTO EVO (199_)	08 →						
1.2 (51 kW) * ⚠		560 901 068			560 500 064	544 401 042	
1.2 (48 kW) / **1.3** D Multijet (62/56 kW) / **1.4** * ⚠		560 901 068	554 400 053		560 500 064	552 400 047	
1.3 D Multijet (51 kW) ⚠		560 901 068	563 400 061		560 500 064	560 408 054	
1.3 D Multijet (55 kW) / **1.6** D Multijet * ⚠		570 901 076	563 400 061		570 500 076	560 408 054	
1.3 D Multijet (70 kW) ⚠		570 901 076			570 500 076		
1.3 D Multijet (68 kW) / **1.4** 16V		560 901 068			560 500 064		
1.4 LPG / **1.4** Natural Power			554 400 053			552 400 047	
PUNTO EVO Van (199_)	09 - 12						
1.3 D Multijet * ⚠		560 901 068	554 400 053		560 500 064	552 400 047	
PUNTO (199_)	12 →						
0.9 / **0.9** Bifuel / **0.9** Twinair Turbo / **1.2** (49 kW) / **1.3** D Multijet (70/59/62 kW) / **1.3** JTD Multijet / **1.4** Multi Air / **1.4** Turbo Multi Air ⚠		560 901 068			560 500 064		
1.2 (51 kW) / **1.3** D Multijet (55 kW) / **1.4** * ⚠		560 901 068	554 400 053		560 500 064	552 400 047	
1.4 Bifuel			554 400 053			552 400 047	
1.4 Natural Power			554 400 053				
QUBO (225_)	08 →						
1.3 D Multijet (70 kW) ⚠		560 901 068			560 500 064		
1.3 D Multijet (55 kW) * ⚠		560 901 068	554 400 053		560 500 064	552 400 047	
1.4 / **1.4** Natural Power			554 400 053			552 400 047	
REGATA (138_)	83 - 95						
100 Super 1.6 / **70** 1.3 / **75** 1.5 / **85** 1.5 / **85** 1.6 / **85** Super 1.5 / **85** Super 1.5 / **90** i.e. 1.6			554 400 053			552 400 047	545 412 040
60 Diesel 1.7 / **65** Diesel 1.9 / **65** Diesel 1.9 / **80** Turbo Diesel 1.9			563 400 061			560 408 054	556 400 048

VARTA®

⚠ FOR CARS WITH START/STOP (MUST REPLACE AGM WITH AGM, EFB WITH EFB)
* PLEASE CHECK AS MORE THAN ONE DIFFERENT SIZE BATTERIES CAN BE FITTED DEPENDING ON: - ELECTRICAL OPTIONS
- CLIMATE REGION
- BUILD OE

		SILVER *dynamic*			BLUE *dynamic*		BLACK *dynamic*
		AGM	SLI	Aux	EFB	SLI	SLI
FIAT							
REGATA Weekend (138_)	83 - 95						
100 1.6 / **70** 1.3 / **75** 1.5 / **85** 1.5 / **85** 1.5 / **90** i.e. 1.6			554 400 053			552 400 047	545 412 040
60 Diesel 1.7 / **65** Diesel 1.9 / **80** Turbo Diesel 1.9			563 400 061			560 408 054	556 400 048
RITMO Convertible (138_)	79 - 89						
100 1.6 / **1.3** / **50** 1.3 / **85** 1.5						552 400 047	545 412 040
RITMO (138_)	78 - 88						
1.0 / **1.6** / **1.1** / **1.3** / **1.5** / **1.6**							545 413 040
1.7 Diesel						574 013 068	
1.9 TD			563 400 061			560 408 054	556 400 048
SCUDO Combinato (220_)	96 - 06						
1.6 / **2.0** 16V			563 400 061			560 408 054	
1.9 D / **1.9** TD / **1.9** TD Eco / **2.0** JTD / **2.0** JTD 16V		570 901 076	577 400 078			574 012 068	
SCUDO Box (220_)	96 - 06						
1.6 / **2.0**			563 400 061			560 408 054	
1.9 D / **1.9** TD / **2.0** JTD / **2.0** JTD 16V		570 901 076	577 400 078			574 012 068	
SCUDO (270_, 272_)	07 →						
1.6 D Multijet (66 kW)		560 901 068	563 400 061				
1.6 D Multijet (66 kW)			577 400 078			574 012 068	
2.0 D Multijet (120 kW) / **2.0** D Multijet 4x4		570 901 076	577 400 078			574 012 068	
2.0 D Multijet (100 kW)		570 901 076	577 400 078				
SCUDO Box (270_, 272_)	07 →						
1.6 D Multijet (66 kW)			563 400 061			560 408 054	
1.6 D Multijet (66 kW) / **2.0** D Multijet / **2.0** D Multijet 4x4			577 400 078			574 012 068	
SIENA (172_)	06 →						
1.3 JTD / **1.4**			554 400 053			552 400 047	
SCUDO Platform/Chassis (270_, 272_)	07 →						
1.6 D Multijet			563 400 061			560 408 054	
2.0 D Multijet			577 400 078			574 012 068	
SEDICI (FY_)	06 - 14						
1.6 16V / **1.6** 16V 4x4			554 400 053			552 400 047	
1.9 D Multijet			577 400 078			574 012 068	
1.9 D Multijet 4x4 / **2.0** D Multijet / **2.0** D Multijet 4x4			563 400 061			560 408 054	
SEICENTO / 600 (187_)	97 - 10						
0.9 / **1.1**						544 401 042	
Elektra / **Elettrica**			561 400 060			560 409 054	
SEICENTO / 600 Van (287_)	98 - 10						
0.9 / **1.1**						544 401 042	
SIENA (178_, 172_)	96 - 13						
1.0 Flex / **1.2** / **1.2** Flex / **1.2** Flex / **1.3** JTD / **1.4** (51 kW) / **1.4** Cat / **1.5** Bipower / **1.6** / **1.6** 16V / **1.7** TD			554 400 053			552 400 047	
1.4 (57 kW)			554 400 053				
1.8 Bipower			563 400 061			560 408 054	
STILO (192_)	01 - 10						
1.2 16V / **1.4** 16V			554 400 053			552 400 047	
1.6 / **1.6** 16V / **1.8** 16V / **2.4** 20V			563 400 061			560 408 054	
1.9 D Multijet / **1.9** JTD			577 400 078			574 012 068	
STILO Multi Wagon (192_)	03 - 08						
1.4 16V			554 400 053			552 400 047	
1.6 16V / **1.8** 16V			563 400 061			560 408 054	
1.9 D / **1.9** D Multijet / **1.9** JTD			577 400 078			574 012 068	
STRADA Pickup (178_)	98 →						
1.2			554 400 053			552 400 047	
1.3 D Multijet			554 400 053				
1.7 TD			563 400 061			560 408 054	
1.9 D / **1.9** JTD			577 400 078			574 012 068	
STRADA Pickup (278_)	09 →						
1.3 D Multijet			563 400 061			560 408 054	
TEMPRA (159_)	90 - 98						
1.4 i.e. / **1.6** / **1.6** i.e. / **1.8** i.e. / **1.9** D / **1.9** TD / **2.0** i.e.			563 400 061			560 408 054	556 400 048
TEMPRA S.W. (159_)	90 - 97						
1.4 i.e. / **1.6** / **1.6** i.e. / **1.8** i.e. / **1.9** D / **1.9** TD / **2.0** i.e. / **2.0** i.e. 4x4			563 400 061			560 408 054	556 400 048
TIPO (160_)	87 - 97						
1.1 / **1.4** / **1.4** i.e. / **1.6** (56/58/56 kW) / **1.6** (56/58/56 kW) / **2.0** (85 kW)			554 400 053			552 400 047	545 412 040
1.6 (61 kW) / **1.6** i.e. / **1.6** SX DGT / **1.6** SX DGT / **1.7** D / **1.8** i.e / **1.8** i.e. / **1.8** i.e.16V Sport / **1.9** D / **1.9** TD / **2.0** (104/104 kW) / **2.0** 16V / **2.0** i.e. / **2.0** i.e. 16V Sport / **2.0** (104/104 kW)			563 400 061			560 408 054	556 400 048

⚠ FOR CARS WITH START/STOP (MUST REPLACE AGM WITH AGM, EFB WITH EFB)
* PLEASE CHECK AS MORE THAN ONE DIFFERENT SIZE BATTERIES CAN BE FITTED DEPENDING ON: - ELECTRICAL OPTIONS
- CLIMATE REGION
- BUILD OE

FIAT

		SILVER *dynamic*			BLUE *dynamic*		BLACK *dynamic*
		AGM	SLI	Aux	EFB	SLI	SLI
FIAT							
TIPO Saloon (356_)	15 →						
1.3 D * ⚠			563 400 061		570 500 076 560 500 064	552 400 047	
1.4 / **1.4** LPG * ⚠		560 901 068	563 400 061		560 500 064	552 400 047	
1.6 ⚠			577 400 078		570 500 076 560 500 064		
1.6 D * ⚠			577 400 078 563 400 061		570 500 076 560 500 064		
TIPO Hatchback (356_)	16 →						
1.3 D * ⚠			563 400 061		570 500 076 560 500 064	552 400 047	
1.4 / **1.4** LPG * ⚠		560 901 068	563 400 061		560 500 064	552 400 047	
1.6 *					570 500 076 560 500 064		
1.6 D * ⚠			577 400 078 563 400 061		570 500 076 560 500 064		
TIPO Estate (356_)	16 →						
1.3 D * ⚠			563 400 061		570 500 076 560 500 064	552 400 047	
1.4 / **1.4** LPG * ⚠		560 901 068	563 400 061		560 500 064	552 400 047	
1.6 / **1.6** D *					570 500 076 560 500 064		
ULYSSE (220_)	94 - 02						
1.8 / **2.0** 16V / **2.0** / **2.0** Turbo			563 400 061			560 408 054	
1.9 TD / **2.0** JTD / **2.0** JTD 16V / **2.1** TD			577 400 078			574 012 068	
ULYSSE (179_)	02 - 11						
2.0 / **2.0** D Multijet / **2.2** D Multijet / **2.2** JTD (120 kW) / **3.0**		570 901 076	577 400 078			574 012 068	
2.0 JTD / **2.2** JTD (94 kW)			577 400 078			574 012 068	
UNO (146_)	83 - 06						
1.0 / **1.3** Turbo i.e. / **45** 0.9 / **45** 1.0 / **45** i.e. 1.0 / **50** 1.1 / **50** i.e. 1.1 / **55** 1.1 / **60** 1.1 / **70** 1.3 / **70** 1.3			554 400 053			552 400 047	545 412 040
1.3 Super Diesel / **1.4** Turbo i.e. / **1.4** Turbo i.e. / **1.6** / **1.6** R / **1.6** R / **70** i.e. 1.4 / **70** i.e. 1.4 / **70** S 1.4 / **70** TD 1.4 / **75** i.e. 1.5			563 400 061			560 408 054	556 400 048
1.4 Turbo			554 400 053			552 400 047	
1.9 D / **60** Diesel 1.7 / **60** Diesel 1.7			563 400 061			560 408 054	
X 1/9 (128_)	72 - 89						
1.5 *			554 400 053			552 400 047	540 406 034
124 Spider (124_)	66 - 85						
2000			554 400 053			552 400 047	545 412 040
124 Spider (348_)	16 →						
1.4		560 901 068			560 500 064		
126 (126_)	72 - 00						
650 / **700**							545 413 040
127 (127_)	71 - 96						
0.9 / **1.0** / **1.0** Sport / **1.3** Sport							545 413 040
1.3 Diesel			563 401 061			560 127 054	556 401 048
127 Panorama (127_)	77 - 86						
1.0							545 413 040
1.3 D			563 401 061			560 127 054	556 401 048
128 (128_)	69 - 84						
1.1 / **1.3** Sport							545 413 040
128 Familiare (128_)	69 - 82						
1.1 / **1.3**							545 413 040
128 Coupe (128_)	72 - 81						
1.1							545 413 040
131 (131_)	74 - 87						
1.3 Mirafiori / **1.4** Mirafiori / **1.4** Super Mirafiori / **1.6** / **1.6** Super / **1.6** Super Mirafiori / **2.0** Racing / **2.0** Super / **2.0** Super *			563 401 061			560 127 054	545 413 040
2.0 D / **2.5** D			563 401 061			560 127 054	556 401 048
131 Familiare/Panorama (131_)	75 - 84						
1.3 Mirafiori / **1.4** Mirafiori / **1.6** / **1.6** Super / **2.0** Super *			563 401 061			560 127 054	545 413 040
2.0 D / **2.5** Super Diesel			563 401 061			560 127 054	556 401 048
132 (132_)	72 - 82						
1.6 / **2.0** / **2.0** i.e. *			563 401 061			560 127 054	545 413 040
2.0 D / **2.5** D			577 400 078			574 012 068	570 409 064
147	76 - 96						
1.0 / **1.3**			563 400 061			560 408 054	556 400 048
1.3 D / **1.3** Rallye / **1.4**			554 400 053			552 400 047	545 412 040

VARTA®

⚠ FOR CARS WITH START/STOP (MUST REPLACE AGM WITH AGM, EFB WITH EFB)
* PLEASE CHECK AS MORE THAN ONE DIFFERENT SIZE BATTERIES CAN BE FITTED DEPENDING ON: - ELECTRICAL OPTIONS
- CLIMATE REGION
- BUILD OE

		SILVER *dynamic*			BLUE *dynamic*		BLACK *dynamic*
		AGM	SLI	Aux	EFB	SLI	SLI
FIAT							
147 Panorama	80 - 95						
1.0 / **1.3** / **1.3** D			554 400 053			552 400 047	545 412 040
500 (312_)	07 →						
0.9 (63 kW) ⚠		560 901 068			560 500 064		
0.9 (48 kW) / **1.2** * ⚠		560 901 068			560 500 064	544 401 042	
1.2 LPG / **1.3** D Multijet (70 kW) / **1.4** / **1.4** * ⚠		560 901 068	554 400 053		560 500 064	552 400 047	
1.3 D Multijet (55 kW)			554 400 053			552 400 047	
1.3 D Multijet (57 kW) * ⚠		560 901 068			560 500 064	552 400 047 544 401 042	
500 C (312_)	09 →						
0.9 (63 kW) ⚠		560 901 068			560 500 064		
0.9 (48 kW) / **1.2** * ⚠		560 901 068			560 500 064	544 401 042	
0.9 (44 kW) / **1.4** (75 kW) * ⚠		560 901 068			560 500 064	552 400 047 544 401 042	
1.3 D Multijet (55 kW)			554 400 053			552 400 047	
1.3 D Multijet (70 kW) / **1.4** (74 kW) * ⚠		560 901 068	554 400 053		560 500 064	552 400 047	
500L (351_, 352_)	12 →						
0.9 / **0.9** Natural Power (63 kW) / **1.3** D Multijet / **1.4** / **1.4** LPG ⚠		560 901 068			560 500 064		
0.9 Natural Power (59 kW) * ⚠		560 901 068	563 400 061		560 500 064	552 400 047	
1.6 D Multijet ⚠		570 901 076			570 500 076		
500X (334_)	14 →						
1.3 D Multijet / **1.4** / **1.4** 4x4 / **1.6** / **1.6** D Multijet ⚠		560 901 068			560 500 064		
1.4 LPG ⚠		560 901 068			570 500 076 560 500 064		
2.0 D Multijet 4x4 ⚠		570 901 076			570 500 076		
900 T/E Pulmino (200_)	78 - 86						
0.9							545 413 040
900 T/E Panorama (200_)	78 - 86						
0.9							545 413 040
DUCATO Panorama (280_)	82 - 90						
1.8 / **2.0**						574 013 068	
1.9 D / **1.9** TD / **2.4** D / **2.5** D / **2.5** D 4x4 / **2.5** TD / **2.5** TD 4x4			600 402 083			595 402 080	590 122 072
DUCATO Box (280_)	82 - 90						
1.8 / **2.0**						574 013 068	
1.9 D / **1.9** TD / **2.4** D / **2.5** D / **2.5** D 4x4 / **2.5** TD 4x4			600 402 083			595 402 080	590 122 072
DUCATO Platform/Chassis (280_)	82 - 90						
1.9 D / **1.9** TD / **2.5** D / **2.5** D 4x4 / **2.5** TD			600 402 083			595 402 080	590 122 072
2.0						574 013 068	
DUCATO Panorama (290_)	90 - 94						
1.9 D / **1.9** TD / **2.5** D / **2.5** D 4x4 / **2.5** TD / **2.5** TD 4x4			600 402 083			595 402 080	590 122 072
2.0 / **2.0** 4x4			577 400 078			574 012 068	570 409 064
DUCATO Box (290_)	89 - 94						
1.9 D / **1.9** TD / **2.5** D / **2.5** D 4x4 / **2.5** TD / **2.5** TD 4x4			600 402 083			595 402 080	590 122 072
2.0			577 400 078			574 012 068	570 409 064
DUCATO Platform/Chassis (290_)	89 - 94						
1.9 TD / **2.5** D / **2.5** D 4x4 / **2.5** TD / **2.5** TD 4x4			600 402 083			595 402 080	590 122 072
2.0 / **2.0** 4x4			577 400 078			574 012 068	570 409 064
DUCATO Bus (230_)	94 - 02						
1.9 D / **1.9** D Combinato / **1.9** TD / **1.9** TD Combinato / **1.9** TD Panorama/Combinato			600 402 083			595 402 080	
2.0 4x4 / **2.0** Panorama/Combinato			563 400 061			560 408 054	
2.0 JTD / **2.5** D Combinato / **2.5** TDI 4x4 / **2.5** TDI Panorama/Combinato / **2.8** D / **2.8** JTD / **2.8** JTD 4x4 / **2.8** TDI / **2.8** TDI 4x4		595 901 085	600 402 083			595 402 080	
2.5 TD 4x4			600 402 083			595 402 080	590 122 072
DUCATO Box (230_)	94 - 05						
1.9 D / **1.9** TD / **1.9** TD CAT / **2.0** JTD / **2.5** D / **2.5** TDI / **2.5** TDI 4x4 / **2.8** D / **2.8** D 4x4 / **2.8** JTD / **2.8** JTD 4x4 / **2.8** TD 4x4 / **2.8** TDI / **2.8** TDI 4x4 / **2.8** TDI			600 402 083			595 402 080	
2.0			563 400 061			560 408 054	
2.0 4x4			577 400 078			574 012 068	
2.5 TD / **2.5** TD 4x4			600 402 083			595 402 080	590 122 072
DUCATO Platform/Chassis (230_)	94 - 02						
1.9 D / **1.9** TD / **1.9** TD CAT / **2.0** JTD / **2.5** D / **2.5** D 4x4 / **2.5** TDI / **2.5** TDI 4x4 / **2.8** D / **2.8** iDTD 4x4 / **2.8** JTD / **2.8** JTD 4x4 / **2.8** TD 4x4 / **2.8** TDI			600 402 083			595 402 080	
2.0			563 400 061			560 408 054	
2.5 TD			600 402 083			595 402 080	590 122 072
2.5 TD 4x4			577 400 078			574 012 068	570 409 064

⚠ FOR CARS WITH START/STOP (MUST REPLACE AGM WITH AGM, EFB WITH EFB)
* PLEASE CHECK AS MORE THAN ONE DIFFERENT SIZE BATTERIES CAN BE FITTED DEPENDING ON: - ELECTRICAL OPTIONS
- CLIMATE REGION
- BUILD OE

FIAT > FIAT

		SILVER *dynamic*			BLUE *dynamic*		BLACK *dynamic*
		AGM	SLI	Aux	EFB	SLI	SLI
FIAT							
DUCATO Bus (244_)	02 →						
2.0 / **2.0** Bipower			563 400 061			560 408 054	
2.0 4x4 / **2.0** JTD / **2.3** JTD			577 400 078			574 012 068	
2.8 JTD / **2.8** JTD 4x4 / **2.8** TD			600 402 083			595 402 080	
DUCATO Box (244_)	02 →						
2.0 / **2.0** Bipower			563 400 061			560 408 054	
2.0 4x4 / **2.0** JTD / **2.3** JTD			577 400 078			574 012 068	
2.8 JTD / **2.8** JTD 4x4 / **2.8** JTD Power			600 402 083			595 402 080	
DUCATO Platform/Chassis (244_)	02 →						
2.0 / **2.8** JTD / **2.8** JTD 4x4 / **2.8** JTD Power			600 402 083			595 402 080	
2.0 JTD / **2.3** JTD			577 400 078			574 012 068	
DUCATO Bus (250_, 290_)	06 →						
100 Multijet 2,2 D / **110** Multijet 2,3 D (83 kW) / **120** Multijet 2,3 D			600 402 083			595 402 080	
110 Multijet 2,3 D (82 kW) / **130** Multijet 2,3 D 4x4 / **150** Multijet 2,3 D (110 kW) / **150** Multijet 2,3 D 4x4 / **180** Multijet 2,3 D * ⚠		605 901 095	610 402 092			595 402 080	
115 Multijet 2,0 D / **140** Natural Power			577 400 078			574 012 068	
130 Multijet 2,3 D (96 kW) / **150** Multijet 2,3 D (109 kW) * ⚠		595 901 085 570 901 076	577 400 078		570 500 076	574 012 068	
130 Multijet 2,3 D (93 kW) *			610 402 092			595 402 080	
150 Multijet 3,0 D / **160** Multijet 3,0 D (116 kW) / **180** Multijet 3,0 D		605 901 095	610 402 092				
160 Multijet 3,0 D (115 kW)		605 901 095	610 402 092 600 402 083			595 402 080	
DUCATO Box (250_, 290_)	06 →						
100 Multijet 2,2 D / **110** Multijet 2,3 D (83 kW) / **120** Multijet 2,3 D / **120** Multijet 2,3 D 4x4 / **130** Multijet 2,3 D (93 kW) / **150** Multijet 3,0 D / **160** Multijet 3,0 D / **180** Multijet 3,0 D			600 402 083			595 402 080	
110 Multijet 2,3 D (82 kW) / **130** Multijet 2,3 D 4x4 / **150** Multijet 2,3 D (110 kW) / **150** Multijet 2,3 D 4x4 / **180** Multijet 2,3 D * ⚠		605 901 095	610 402 092			595 402 080	
115 Multijet 2,0 D / **140** Natural Power			577 400 078			574 012 068	
130 Multijet 2,3 D (96 kW) / **150** Multijet 2,3 D (109 kW) * ⚠		595 901 085 570 901 076	600 402 083		570 500 076	595 402 080	
DUCATO Platform/Chassis (250_, 290_)	06 →						
100 Multijet 2,2 D / **110** Multijet 2,3 D / **120** Multijet 2,3 D 4x4 / **140** Natural Power / **150** Multijet 3,0 D		595 901 085	600 402 083			595 402 080	
115 Multijet 2,0 D			577 400 078			574 012 068	
120 Multijet 2,3 D / **130** Multijet 2,3 D (93 kW)			600 402 083			595 402 080	
130 Multijet 2,3 D (96 kW) / **150** Multijet 2,3 D (109 kW) * ⚠		595 901 085 570 901 076	600 402 083		570 500 076	595 402 080	
150 Multijet 2,3 D (110 kW) / **180** Multijet 2,3 D * ⚠		605 901 095	610 402 092			595 402 080	
160 Multijet 3,0 D (116 kW) / **180** Multijet 3,0 D		605 901 095	610 402 092				
160 Multijet 3,0 D (115 kW) *			610 402 092 600 402 083			595 402 080	
TALENTO Bus (290_)	89 - 94						
1.9 D			600 402 083			595 402 080	590 122 072
2.0			577 400 078			574 012 068	570 409 064
TALENTO Box (290_)	89 - 94						
1.9 D			600 402 083			595 402 080	590 122 072
2.0			577 400 078			574 012 068	570 409 064
TALENTO Platform/Chassis (290_)	89 - 94						
1.9 D			600 402 083			595 402 080	590 122 072
2.0			577 400 078			574 012 068	570 409 064
TALENTO Bus (296_)	16 →						
1.6 D ⚠		570 901 076	577 400 078		570 500 076	574 012 068	
TALENTO Box (296_)	16 →						
1.6 D ⚠		570 901 076	577 400 078		570 500 076	574 012 068	
TALENTO Box Body / Estate (296_)	16 →						
1.6 D ⚠		570 901 076	577 400 078		570 500 076	574 012 068	
TALENTO Platform/Chassis (296_)	16 →						
1.6 D ⚠		570 901 076	577 400 078		570 500 076	574 012 068	
238-SERIE (238_)	66 - 82						
1.4							545 413 040
242-SERIE Bus (242_)	75 - 82						
1.6 / **1.9**							545 413 040
242-SERIE Box (242_)	75 - 82						
1.6 / **1.9**							545 413 040
2.5 D			563 400 061			560 408 054	556 400 048

VARTA®

⚠ FOR CARS WITH START/STOP (MUST REPLACE AGM WITH AGM, EFB WITH EFB)
* PLEASE CHECK AS MORE THAN ONE DIFFERENT SIZE BATTERIES CAN BE FITTED DEPENDING ON: - ELECTRICAL OPTIONS
- CLIMATE REGION
- BUILD OE

		SILVER *dynamic*			BLUE *dynamic*		BLACK *dynamic*
		AGM	SLI	Aux	EFB	SLI	SLI
FISKER							
KARMA	12 →						
2.0 Hybrid			554 400 053			552 400 047	
FORD							
B-MAX (JK)	12 →						
1.0 EcoBoost / **1.5** TDCi (70 kW) ⚠					565 500 065		
1.4 / **1.4** LPG / **1.6** Ti *			554 400 053 552 401 052			560 409 054 544 402 044	
1.5 TDCi (55 kW) / **1.6** TDCi * ⚠			574 402 075		575 500 073	580 406 074 572 409 068	
B-MAX Van (JK)	12 →						
1.0 EcoBoost ⚠					565 500 065		
1.4 / **1.6** Ti *			554 400 053 552 401 052			560 409 054 544 402 044	
1.5 TDCi (55 kW) *			574 402 075		565 500 065	580 406 074 572 409 068	
			574 402 075		565 500 065	580 406 074 572 409 068	
1.5 TDCi (70 kW) ⚠					565 500 065	572 409 068	
1.6 TDCi			574 402 075			580 406 074 572 409 068	
CAPRI III (GECP)	78 - 87						
1.3 / **1.6** / **2.0** *			561 400 060			560 409 054	541 400 036
2.3 Super / **2.8** i Turbo / **2.8** Super Injection / **3.0** *			561 400 060			560 409 054	553 401 050
COURIER Pickup	98 →						
1.8 D			574 402 075			572 409 068	
COUGAR (EC_)	98 - 01						
2.0 16V / **2.5** ST 200 / **2.5** V6 24V			561 400 060			560 409 054	
C-MAX (DM2)	07 - 10						
1.6 / **1.8** / **1.8** Flexifuel / **2.0** / **2.0** CNG / **2.0** LPG			561 400 060			560 409 054	
1.6 TDCi (74 kW) / **1.8** TDCi / **2.0** TDCi			574 402 075			572 409 068	
1.6 TDCi (66 kW) ⚠			574 402 075		575 500 073 565 500 065	572 409 068	
C-MAX II (DXA/CB7, DXA/CEU)	10 →						
1.0 EcoBoost / **1.5** EcoBoost / **1.5** TDCi / **1.5** TDCi ECOnetic / **1.6** EcoBoost / **2.0** TDCi (125/110 kW) * ⚠					575 500 073 565 500 065		
1.6 CNG / **1.6** Flexifuel / **1.6** LPG / **1.6** Ti (77/92/63 kW) * ⚠			561 400 060		575 500 073 565 500 065	560 409 054	
1.6 TDCi ⚠			585 200 080		575 500 073 565 500 065	580 406 074	
1.6 Ti (88 kW)			561 400 060			560 409 054	
2.0 Energi * ⚠					565 500 065	544 402 044	
2.0 TDCi (120 kW) ⚠			574 402 075		575 500 073 565 500 065	580 406 074 572 409 068	
2.0 TDCi (85 kW) ⚠			574 402 075		575 500 073 565 500 065		
C-MAX II Van	10 →						
1.0 EcoBoost / **1.5** EcoBoost / **1.5** TDCi / **1.5** TDCi ECOnetic / **1.6** EcoBoost / **2.0** TDCi (110/125 kW) * ⚠					575 500 073 565 500 065		
1.6 TDCi ⚠			585 200 080		575 500 073 565 500 065	580 406 074	
2.0 TDCi (85 kW) ⚠			574 402 075		575 500 073 565 500 065		
2.0 TDCi (120 kW) ⚠			574 402 075		575 500 073 565 500 065	580 406 074 572 409 068	
GRAND C-MAX (DXA/CB7, DXA/CEU)	10 →						
1.0 EcoBoost / **1.5** EcoBoost / **1.5** TDCi / **1.6** EcoBoost * ⚠					575 500 073 565 500 065		
1.6 TDCi ⚠			585 200 080		575 500 073 565 500 065	580 406 074	
1.6 Ti * ⚠			561 400 060		575 500 073 565 500 065	560 409 054	
2.0 TDCi (120 kW) ⚠			574 402 075		575 500 073 565 500 065	572 409 068	
2.0 TDCi (110 kW) ⚠					575 500 073		
GRAND C-MAX Van	10 →						
1.0 EcoBoost / **1.5** EcoBoost / **1.5** TDCi / **1.6** EcoBoost / **2.0** TDCi (125 kW) * ⚠					575 500 073 565 500 065		
1.6 TDCi ⚠			585 200 080		575 500 073 565 500 065	580 406 074	
2.0 TDCi (103 kW) ⚠			574 402 075		575 500 073 565 500 065	572 409 068	
2.0 TDCI * ⚠		570 901 076	574 402 075		575 500 073	572 409 068	
2.0 TDCi (110 kW) ⚠					575 500 073		

⚠ FOR CARS WITH START/STOP (MUST REPLACE AGM WITH AGM, EFB WITH EFB)
* PLEASE CHECK AS MORE THAN ONE DIFFERENT SIZE BATTERIES CAN BE FITTED DEPENDING ON: - ELECTRICAL OPTIONS
- CLIMATE REGION
- BUILD OE

F

CLARIOS

FORD

		SILVER *dynamic*			BLUE *dynamic*		BLACK *dynamic*
		AGM	SLI	Aux	EFB	SLI	SLI
FORD							
ECOSPORT	11 →						
1.0 EcoBoost (92 kW) / **1.5** TDCi (70/74 kW) / **1.5** TDCi EcoBlue / **1.5** TDCi EcoBlue 4x4 ⚠					565 500 065		
1.0 EcoBoost (103 kW) / **1.6** Ti-VCT / **2.0** 4x4 * ⚠					565 500 065	560 409 054	
1.5 TDCi (66 kW) / **1.5** Ti * ⚠			561 400 060		565 500 065	560 409 054	
ESCORT II Turnier	75 - 81						
1.3 *			554 400 053 552 401 052			544 402 044	541 400 036
ESCORT III (GAA)	80 - 86						
1.1 / **1.3** *			554 400 053 552 401 052			544 402 044	541 400 036
1.6 / **1.6** i / **1.6** RS Turbo / **1.6** XR3i / **RS** 1600i *			561 400 060			560 409 054	553 401 050
1.6 D			574 402 075			572 409 068	570 144 064
ESCORT III Turnier (AWA)	80 - 85						
1.1 / **1.3** *			554 400 053 552 401 052			544 402 044	541 400 036
1.6 *			561 400 060			560 409 054	553 401 050
1.6 D			574 402 075			572 409 068	570 144 064
ESCORT III Convertible (ALD)	83 - 85						
1.3 *			554 400 053 552 401 052			544 402 044	541 400 036
1.6 / **1.6** i *			561 400 060			560 409 054	553 401 050
ESCORT IV (GAF, AWF, ABFT)	83 - 90						
1.1 / **1.3** / **1.4** *			554 400 053 552 401 052			544 402 044	541 400 036
1.6 / **1.6** i / **1.6** Turbo RS / **1.6** XR3i *			561 400 060			560 409 054	553 401 050
1.6 D / **1.8** D			574 402 075			572 409 068	570 144 064
ESCORT IV Turnier (AWF, AVF)	85 - 90						
1.1 / **1.3** *			554 400 053 552 401 052			544 402 044	541 400 036
1.4 / **1.6** / **1.6** i *			561 400 060			560 409 054	553 401 050
1.6 D / **1.8** D			574 402 075			572 409 068	570 144 064
ESCORT IV Convertible (ALF)	86 - 90						
1.4 / **1.6** / **1.6** i / **1.6** XR3i *			554 400 053 552 401 052			544 402 044	541 400 036
ESCORT V (AAL, ABL)	90 - 96						
1.3 / **1.4** / **1.6** / **1.6** i 16V / **1.8** 16V XR3i / **RS** 2000 *			561 400 060			560 409 054	553 401 050
1.8 D / **1.8** TD			574 402 075			572 409 068	570 144 064
1.8 XR3i 16V 4x4 / **RS** 2000 4x4 / **RS** Cosworth 4x4			561 400 060			560 409 054	
ESCORT V Turnier (ANL)	90 - 95						
1.3 *			554 400 053 552 401 052			544 402 044	541 400 036
1.4 / **1.6** / **1.6** i 16V *			561 400 060			560 409 054	553 401 050
1.8 16V / **1.8** i 16V			561 400 060			560 409 054	
1.8 D / **1.8** TD			561 400 060			572 409 068 560 409 054	
ESCORT V Convertible (ALL)	90 - 95						
1.4 / **1.4** i / **1.6** / **1.6** 16V XR3i / **1.6** i 16V *			561 400 060			560 409 054	553 401 050
1.8 16V XR3i			561 400 060			560 409 054	
ESCORT V (GAL)	92 - 96						
1.3 / **1.4** / **1.8** 16V XR3i / **1.8** i 16V *			561 400 060			560 409 054	553 401 050
1.8 D			574 402 075			572 409 068	570 144 064
RS 2000			561 400 060			560 409 054	
ESCORT V Saloon (AFL)	93 - 95						
1.3 *			554 400 053 552 401 052			544 402 044	541 400 036
1.4 / **1.6** i 16V *			561 400 060			560 409 054	553 401 050
1.8 D / **1.8** TD			561 400 060			572 409 068 560 409 054	
1.8 i 16V			561 400 060			560 409 054	
ESCORT V Turnier (GAL)	92 - 95						
1.3 *			554 400 053 552 401 052			544 402 044	541 400 036
1.4 *			561 400 060			560 409 054	553 401 050
1.8 D			561 400 060			572 409 068 560 409 054	
1.8 i 16V			561 400 060			560 409 054	
ESCORT V Convertible (ALL)	92 - 95						
1.4 *			561 400 060			560 409 054	553 401 050
1.8 16V XR3i			561 400 060			560 409 054	

VARTA®

⚠ FOR CARS WITH START/STOP (MUST REPLACE AGM WITH AGM, EFB WITH EFB)
* PLEASE CHECK AS MORE THAN ONE DIFFERENT SIZE BATTERIES CAN BE FITTED DEPENDING ON: - ELECTRICAL OPTIONS
- CLIMATE REGION
- BUILD OE

		SILVER *dynamic*			BLUE *dynamic*		BLACK *dynamic*
		AGM	SLI	Aux	EFB	SLI	SLI
FORD							
ESCORT VI (GAL, AAL, ABL)	95 - 02						
1.3 *			554 400 053 552 401 052			544 402 044	541 400 036
1.4 / **1.6** 16V / **1.6** 16V 4x4 / **1.6** i 16V *			561 400 060			560 409 054	553 401 050
1.8 16V			561 400 060			572 409 068 560 409 054	
1.8 D / **1.8** TD / **1.8** Turbo D / **1.8** TD			574 402 075			572 409 068	570 144 064
RS 2000 / **RS** 2000 4x4 / **RS** Cosworth 4x4			561 400 060			560 409 054	
ESCORT VI Saloon (GAL, AFL)	95 - 02						
1.3 *			554 400 053 552 401 052			544 402 044	541 400 036
1.4 *			561 400 060			560 409 054	553 401 050
1.6 i 16V / **1.8** 16V			561 400 060			560 409 054	
1.8 D / **1.8** TD / **1.8** Turbo D			561 400 060			572 409 068 560 409 054	
ESCORT VI Turnier (GAL, ANL)	95 - 02						
1.3 *			554 400 053 552 401 052			544 402 044	541 400 036
1.4 / **1.6** 16V / **1.6** i 16V *			561 400 060			560 409 054	553 401 050
1.8 16V			561 400 060			560 409 054	
1.8 D / **1.8** TD / **1.8** Turbo D / **1.8** TD			561 400 060			572 409 068 560 409 054	
ESCORT VI Convertible (ALL)	94 - 00						
1.4 / **1.6** 16V XR3i / **1.8** 16V XR3i (77 kW) *			561 400 060			560 409 054	553 401 050
1.8 16V XR3i (85 kW) / **1.8** TD / **1.8** Turbo D			561 400 060			560 409 054	
ESCORT CLASSIC (AAL, ABL)	98 - 00						
1.6 16V			561 400 060			560 409 054	
1.8 TD			574 402 075			572 409 068	
ESCORT CLASSIC Turnier (ANL)	99 - 00						
1.6 16V			561 400 060			560 409 054	
1.8 TD			574 402 075			572 409 068	
ESCORT '81 Express (AVA)	81 - 86						
1.1 / **1.3** *			554 400 053 552 401 052			544 402 044	541 400 036
1.6 *			561 400 060			560 409 054	553 401 050
1.6 D			574 402 075			572 409 068	570 144 064
ESCORT '86 Express (AVF)	86 - 90						
1.1 / **1.3** / **1.4** i *			554 400 053 552 401 052			544 402 044	541 400 036
1.6 *			561 400 060			560 409 054	553 401 050
1.6 D / **1.8** D			574 402 075			572 409 068	570 144 064
ESCORT '91 Express (AVF)	90 - 94						
1.3 / **1.4** *			554 400 053 552 401 052			544 402 044	541 400 036
1.8 D			574 402 075			572 409 068	570 144 064
ESCORT '95 Box (AVL)	95 - 01						
1.4			561 400 060			560 409 054	
1.8 D / **1.8** TD / **1.8** Turbo D			574 402 075			572 409 068	
FIESTA I (GFBT)	76 - 83						
0.9 / **1.1** / **1.3** / **1.6** XR2 *			554 400 053 552 401 052			544 402 044	541 400 036
FIESTA II (FBD)	83 - 89						
1.0 / **1.1** / **1.3** / **1.4** *			554 400 053 552 401 052			544 402 044	541 400 036
1.6 / **1.6** XR2 *			561 400 060			560 409 054	553 401 050
1.6 D			561 400 060			572 409 068 560 409 054	
FIESTA III (GFJ)	89 - 97						
1.0 / **1.1** / **1.3** / **1.3** Cat / **1.4** / **1.4** Cat *			554 400 053 552 401 052			544 402 044	541 400 036
1.6 / **1.6** i 16V / **1.6** Turbo / **1.6** XR2i *			561 400 060			560 409 054	553 401 050
1.8 16V / **1.8** XR2i 16V			561 400 060			560 409 054	
1.8 D / **1.8** TD			574 402 075			572 409 068	570 144 064
FIESTA IV (JA_, JB_)	95 - 02						
1.0 i (38 kW) / **1.1** / **1.3** / **1.3** i (44/44 kW) / **1.3** i (44/44 kW) *			554 400 053 552 401 052			544 402 044	541 400 036
1.0 i (48 kW) / **1.25** i 16V / **1.3** i (44/37 kW) / **1.4** i 16V / **1.4** i 16V *			554 400 053 552 401 052			544 402 044	
1.6 / **1.6** 16V Sport			561 400 060			560 409 054	
1.8 D / **1.8** DI			574 402 075			572 409 068	

⚠ FOR CARS WITH START/STOP (MUST REPLACE AGM WITH AGM, EFB WITH EFB)
* PLEASE CHECK AS MORE THAN ONE DIFFERENT SIZE BATTERIES CAN BE FITTED DEPENDING ON: - ELECTRICAL OPTIONS
- CLIMATE REGION
- BUILD OE

FORD

		SILVER *dynamic*			BLUE *dynamic*		BLACK *dynamic*
		AGM	SLI	Aux	EFB	SLI	SLI
FORD							
FIESTA V (JH_, JD_)	01 - 10						
1.0 / **1.25** 16V / **1.3** / **1.4** 16V / **1.6** 16V *			554 400 053 552 401 052			544 402 044	
1.4 TDCi / **1.6** TDCi / **ST150**			561 400 060			560 409 054	
FIESTA VI (CB1, CCN)	08 →						
1.0 / **1.6** ST * ⚠			561 400 060		565 500 065	560 409 054	
1.0 EcoBoost / **1.0** Sport / **1.5** TDCi (70 kW) ⚠					565 500 065		
1.25 * ⚠			554 400 053 552 401 052		565 500 065	544 402 044	
1.4 / **1.4** LPG *			554 400 053 552 401 052			544 402 044	
1.4 TDCi / **1.6** TDCi (55/66 kW)			574 402 075			572 409 068	
1.5 TDCi (55 kW) / **1.6** TDCi (70 kW) ⚠			574 402 075		565 500 065	572 409 068	
1.6 (70 kW) / **1.6** Ti			561 400 060			560 409 054	
1.6 (62 kW) / **1.6** ST200 / **1.6** ST200 *					565 500 065	560 409 054	
FIESTA VII	17 →						
1.0 EcoBoost / **1.1** (63 kW) / **1.5** ST EcoBoost / **1.5** TDCi ⚠					565 500 065		
1.1 (52 kW) * ⚠					565 500 065	560 409 054	
FIESTA V Van	02 - 10						
1.3 *			554 400 053 552 401 052			544 402 044	
1.4 TDCi / **1.6** TDCi			561 400 060			560 409 054	
FIESTA VI Van	08 →						
1.0 (48 kW) / **1.0** EcoBoost (92/74 kW) / **1.6** TDCi (70 kW) ⚠			574 402 075		565 500 065	572 409 068	
1.0 (59 kW) / **1.0** EcoBoost (103 kW) ⚠					565 500 065		
1.25 *			554 400 053 552 401 052			544 402 044	
1.4 TDCi / **1.5** TDCi (55 kW) / **1.6** TDCi (66 kW)			574 402 075			572 409 068	
1.5 TDCi (70 kW) ⚠					565 500 065	572 409 068	
1.6 ST * ⚠					565 500 065	560 409 054	
FIESTA VII Van	18 →						
1.0 EcoBoost / **1.5** TDCi ⚠					565 500 065		
FIESTA Box (WFVT)	76 - 86						
1.0 / **1.1** *			554 400 053 552 401 052			544 402 044	541 400 036
FIESTA Box (FVD)	83 - 95						
1.0 *			554 400 053 552 401 052			544 402 044	541 400 036
1.4 *			561 400 060			560 409 054	553 401 050
1.6 D / **1.8** D			574 402 075			572 409 068	570 144 064
FIESTA Box (F3L, F5L)	89 - 96						
1.3 *			561 400 060			560 409 054	541 400 036
1.8 D			574 402 075			572 409 068	570 144 064
FIESTA Box (J5_, J3_)	96 →						
1.3 *			554 400 053 552 401 052			544 402 044	
1.4 i *			561 400 060			560 409 054	553 401 050
1.8 D			574 402 075			572 409 068	
1.8 DI			561 400 060			560 409 054	
FIESTA Box (JV_)	98 - 03						
D 1.8 / **TD** 1.8			561 400 060			560 409 054	
FIESTA Saloon	10 →						
1.25 *			554 400 053 552 401 052			544 402 044	
FOCUS (DAW, DBW)	98 - 07						
1.4 16V *			554 400 053 552 401 052			544 402 044	
1.6 16V			552 401 052			560 409 054 544 402 044	
1.6 16V Flexifuel / **1.8** 16V / **1.8** 16V / **2.0** 16V / **RS**			561 400 060			560 409 054	
1.8 DI / TDDi / **1.8** TDCi / **1.8** Turbo DI / TDDi / **ST170**			574 402 075			572 409 068	
FOCUS Saloon (DFW)	99 - 07						
1.4 16V / **1.6** 16V *			554 400 053 552 401 052			544 402 044	
1.8 16V / **2.0** 16V			561 400 060			560 409 054	
1.8 TDCi / **1.8** Turbo DI / TDDi			574 402 075			572 409 068 560 409 054	
FOCUS Turnier (DNW)	99 - 07						
1.4 16V / **1.6** 16V *			554 400 053 552 401 052			544 402 044	

VARTA®

⚠ FOR CARS WITH START/STOP (MUST REPLACE AGM WITH AGM, EFB WITH EFB)
* PLEASE CHECK AS MORE THAN ONE DIFFERENT SIZE BATTERIES CAN BE FITTED DEPENDING ON: - ELECTRICAL OPTIONS
- CLIMATE REGION
- BUILD OE

		SILVER *dynamic*			BLUE *dynamic*		BLACK *dynamic*
		AGM	SLI	Aux	EFB	SLI	SLI
FORD							
FOCUS Turnier (DNW)	99 - 07						
1.6 16V Flexifuel *			554 400 053 552 401 052				
1.8 16V / **1.8** BiFuel / **2.0** 16V / **ST170**			561 400 060			560 409 054	
1.8 DI / TDDi / **1.8** TDCi / **1.8** Turbo DI / TDDi			574 402 075			572 409 068	
FOCUS C-MAX (DM2)	03 - 07						
1.6 / **1.6** Ti *			554 400 053 552 401 052			544 402 044	
1.6 TDCi / **1.8** TDCi / **2.0** TDCi			585 200 080			580 406 074	
1.8 / **1.8** Flexifuel / **2.0**			561 400 060			560 409 054	
FOCUS II (DA_, HCP, DP)	04 - 13						
1.4 / **1.6** / **1.6** LPG / **1.6** Ti / **1.8** / **1.8** Flexifuel / **2.0** / **2.0** CNG / **2.0** LPG			561 400 060			560 409 054	
1.6 TDCi (74 kW)			574 402 075			580 406 074 572 409 068	
1.6 TDCi (66 kW) ⚠			574 402 075		575 500 073 565 500 065	580 406 074 572 409 068	
1.8 TDCi / **2.0** TDCi / **2.5** ST / **2.5** ST			574 402 075			572 409 068	
2.5 RS / **2.5** RS 500			585 200 080			580 406 074	
FOCUS II Saloon (DB_, FCH, DH)	05 →						
1.4 *			554 400 053 552 401 052			544 402 044	
1.6 / **1.6** Ti / **1.8** / **1.8** Flexifuel / **2.0**			561 400 060			560 409 054	
1.6 TDCi (74 kW) / **1.8** TDCi / **2.0** TDCi			574 402 075			572 409 068	
1.6 TDCi (66 kW) ⚠			574 402 075		575 500 073 565 500 065	580 406 074 572 409 068	
FOCUS II Turnier (DA_, FFS, DS)	04 - 12						
1.4 / **1.6** / **1.6** Ti / **2.0** / **2.0** LPG *			561 400 060 554 400 053 552 401 052			560 409 054	
1.6 LPG / **1.8** Flexifuel			561 400 060			560 409 054	
1.6 TDCi (74 kW) / **1.8** TDCi / **2.0** TDCi (98 kW)			574 402 075			580 406 074 572 409 068	
1.6 TDCi (66 kW) * ⚠		570 901 076	574 402 075		575 500 073	580 406 074 572 409 068	
1.8 / **2.0** TDCi (100/81 kW)			574 402 075			572 409 068	
FOCUS II Convertible	06 - 10						
1.6 / **2.0** / **2.0** TDCi			561 400 060			572 409 068 560 409 054	
FOCUS III	10 →						
1.0 EcoBoost ⚠					565 500 065		
1.5 EcoBoost (110 kW) / **1.5** TDCi / **1.5** TDCi ECOnetic / **2.0** TDCi (110 kW) / **2.0** TDCi ST * ⚠		570 901 076			575 500 073		
1.5 EcoBoost (132 kW) / **1.6** EcoBoost / **1.6** TDCi / **1.6** TDCi ECOnetic * ⚠					575 500 073 565 500 065		
1.6 Flexifuel / **1.6** LPG / **1.6** Ti (92/77/63 kW) / **2.0** Ti-GDi			561 400 060			560 409 054	
1.6 Ti (88 kW) *						580 406 074 572 409 068 560 409 054	
2.0 * ⚠			561 400 060		565 500 065	560 409 054	
2.0 ST ⚠			574 402 075		565 500 065	572 409 068	
2.0 TDCi (85 kW)			574 402 075			572 409 068	
2.3 RS AWD ⚠					575 500 073		
Electric *			554 400 053 552 401 052			544 402 044	
FOCUS III Box Body / Hatchback	11 →						
1.0 EcoBoost / **1.5** EcoBoost / **1.6** EcoBoost * ⚠					575 500 073 565 500 065		
1.5 TDCi / **2.0** TDCi (110 kW) ⚠					575 500 073	580 406 074 572 409 068	
1.5 TDCi ECOnetic / **1.6** TDCi ⚠					575 500 073		
1.6 Ti *						572 409 068 560 409 054	
2.0 TDCi (85 kW)			574 402 075			572 409 068	
FOCUS III Box Body / Estate	12 →						
1.0 EcoBoost ⚠					565 500 065		
1.5 EcoBoost * ⚠					575 500 073 565 500 065		
1.5 TDCi / **1.5** TDCi ECOnetic / **2.0** TDCi * ⚠		570 901 076			575 500 073		
FOCUS III Saloon	10 →						
1.0 EcoBoost (74 kW) * ⚠		570 901 076			565 500 065		
1.0 EcoBoost (103 kW) / **1.5** EcoBoost (132 kW) / **1.6** EcoBoost * ⚠					575 500 073 565 500 065		

⚠ FOR CARS WITH START/STOP (MUST REPLACE AGM WITH AGM, EFB WITH EFB)
* PLEASE CHECK AS MORE THAN ONE DIFFERENT SIZE BATTERIES CAN BE FITTED DEPENDING ON: - ELECTRICAL OPTIONS
- CLIMATE REGION
- BUILD OE

FORD

		SILVER *dynamic*			BLUE *dynamic*		BLACK *dynamic*
		AGM	SLI	Aux	EFB	SLI	SLI
FORD							
FOCUS III Saloon	10 →						
1.5 EcoBoost (110 kW) / **1.5** TDCi / **1.5** TDCi ECOnetic * ⚠		570 901 076			575 500 073 565 500 065		
1.6 Flexifuel / **1.6** Ti / **2.0** GDi			561 400 060			560 409 054	
1.6 TDCi (70 kW) ⚠			585 200 080		575 500 073 565 500 065	580 406 074	
1.6 TDCi (77 kW) ⚠					575 500 073		
2.0 * ⚠		570 901 076	561 400 060		565 500 065	560 409 054	
2.0 TDCi (85 kW)			574 402 075			572 409 068	
2.0 TDCi (110 kW) * ⚠		570 901 076			575 500 073		
FOCUS III Turnier	10 →						
1.0 EcoBoost (74 kW) ⚠					565 500 065		
1.0 EcoBoost (103 kW) / **1.6** EcoBoost / **1.6** TDCi / **1.6** TDCi ECOnetic * ⚠					575 500 073 565 500 065		
1.5 EcoBoost (110 kW) * ⚠		570 901 076			575 500 073 565 500 065		
1.5 EcoBoost (134 kW) / **1.5** TDCi / **1.5** TDCi ECOnetic / **2.0** TDCi (110 kW) / **2.0** TDCi ST * ⚠		570 901 076			575 500 073		
1.6 Flexifuel (88 kW) / **1.6** LPG / **1.6** Ti (92/77/63 kW) / **2.0** Ti-GDi			561 400 060			560 409 054	
1.6 Flexifuel (110 kW) / **2.0** * ⚠			561 400 060		575 500 073 565 500 065	560 409 054	
1.6 Ti (88 kW) *						580 406 074 572 409 068 560 409 054	
2.0 ST ⚠			574 402 075		575 500 073 565 500 065	572 409 068	
2.0 TDCi (85 kW)			574 402 075			572 409 068	
FOCUS IV (HN)	18 →						
1.0 EcoBoost / **1.5** EcoBlue (88 kW) * ⚠					570 500 076 565 500 065		
1.5 EcoBlue (70 kW) / **2.0** EcoBlue ⚠					570 500 076		
FOCUS IV Turnier (HP)	18 →						
1.0 EcoBoost / **1.5** EcoBlue (88 kW) * ⚠					570 500 076 565 500 065		
1.5 EcoBlue (70 kW) / **2.0** EcoBlue ⚠					570 500 076		
FUSION (JU_)	02 - 12						
1.25 / **1.4** / **1.4** LPG / **1.6** *			554 400 053 552 401 052			544 402 044	
1.4 TDCi / **1.6** TDCi			561 400 060			572 409 068 560 409 054	
GALAXY (WGR)	95 - 06						
1.9 TDI / **2.8** i V6 / **2.8** i V6 4x4 / **2.8** V6			600 402 083			595 402 080	
2.0 i			561 400 060			560 409 054	
2.3 16V			561 400 060			572 409 068 560 409 054	
GALAXY (WA6)	06 - 15						
1.6 EcoBoost / **1.6** TDCi ⚠					575 500 073		
1.8 TDCi / **2.0** TDCi / **2.2** TDCi / **2.3**			585 200 080			580 406 074	
2.0 / **2.0** Flexifuel			561 400 060			560 409 054	
2.0 EcoBoost (149 kW) * ⚠					575 500 073	580 400 074 572 409 068	
2.0 EcoBoost (146 kW) ⚠					575 500 073	580 406 074 572 409 068	
GALAXY (CK)	15 →						
1.5 EcoBoost / **2.0** EcoBoost / **2.0** TDCi / **2.0** TDCi 4x4 / **2.0** TDCi Bi-Turbo * ⚠		570 901 076			575 500 073		
GRANADA (GU)	77 - 85						
1.6 / **1.7** / **2.0** / **2.3**			561 400 060			560 409 054	
1.9 D / **2.1** D / **2.5** D / **2.8** / **2.8** i			574 402 075			572 409 068	570 144 064
GRANADA Turnier (GNU)	77 - 85						
1.7 / **2.0** / **2.3**			561 400 060			560 409 054	
2.5 D / **2.8** / **2.8** i			574 402 075			572 409 068	570 144 064
GT	03 →						
5.4			585 200 080		575 500 073	580 406 074	
KA (RB_)	96 - 08						
1.0 i (38 kW) *			554 400 053 552 401 052			544 402 044	541 400 036
1.0 i (48 kW) / **1.3** i / **1.6** / **1.6** i / **1.6** i *			554 400 053 552 401 052			544 402 044	
KA Van (RB)	02 - 05						
1.3 i *			554 400 053 552 401 052			544 402 044	

VARTA®

⚠ FOR CARS WITH START/STOP (MUST REPLACE AGM WITH AGM, EFB WITH EFB)
* PLEASE CHECK AS MORE THAN ONE DIFFERENT SIZE BATTERIES CAN BE FITTED DEPENDING ON: - ELECTRICAL OPTIONS
- CLIMATE REGION
- BUILD OE

		SILVER *dynamic*			BLUE *dynamic*		BLACK *dynamic*
		AGM	SLI	Aux	EFB	SLI	SLI
FORD							
KA (RU8)	08 →						
1.2 / **1.3** TDCi * ⚠		560 901 068			560 500 064	552 400 047 544 401 042	
KA+ (UK, FK)	14 →						
1.2 / **1.2** Ti-VCT / **1.5** *			552 401 052			560 409 054	
1.5 TDCi * ⚠					565 500 065	560 409 054	
KA+ Saloon (TK, FK)	14 →						
1.2						560 409 054	
1.5 *			552 401 052			560 409 054	
KUGA I	08 - 12						
2.0 TDCi / **2.0** TDCi 4x4 / **2.5** 4x4			585 200 080			580 406 074	
2.5			585 200 080		575 500 073	580 406 074	
KUGA II (DM2)	12 →						
1.5 EcoBoost (110 kW) / **1.5** EcoBoost 4x4 / **1.5** EcoBoost 4x4 * ⚠					575 500 073 565 500 065		
1.5 EcoBoost (88 kW) / **1.5** TDCi / **1.6** EcoBoost / **1.6** EcoBoost 4x4 / **2.0** EcoBoost 4x4 / **2.0** TDCi (88 kW) / **2.0** TDCi 4x4 (132/110 kW) ⚠					575 500 073		
2.0 4x4 / **2.5** (125 kW)			574 402 075			572 409 068	
2.0 TDCi (103 kW) / **2.0** TDCi 4x4 (103 kW)			585 200 080			580 406 074	
2.0 TDCi (85 kW) ⚠			585 200 080		575 500 073	580 406 074	
2.5 (110 kW) * ⚠			574 402 075		575 500 073	572 409 068	
KUGA II Van	12 →						
1.5 EcoBoost / **1.5** EcoBoost 4x4 * ⚠					575 500 073 565 500 065		
2.0 TDCi / **2.0** TDCi 4x4 ⚠					575 500 073		
MAVERICK (UDS, UNS)	93 - 98						
2.4 i / **2.7** TD						595 405 083	
MAVERICK VAN	96 - 98						
2.7 TD			574 402 075			572 409 068	570 144 064
MAVERICK	01 →						
2.0 16V / **3.0** V6 24V						574 013 068	
2.3 16V			563 400 061			560 408 054	
MONDEO I (GBP)	93 - 96						
1.6 i 16V *			561 400 060			560 409 054	553 401 050
1.8 i 16V / **1.8** i 16V 4x4 / **2.0** i 16V / **2.0** i 16V 4x4 / **2.5** i 24V			561 400 060			560 409 054	
1.8 TD			574 402 075			572 409 068	570 144 064
MONDEO I Saloon (GBP)	93 - 96						
1.6 i 16V / **1.8** 4x4 / **1.8** i 16V / **1.8** i 16V / **2.0** i 16V / **2.0** i 16V / **2.0** i 16V 4x4			561 400 060			560 409 054	
1.8 TD / **2.5** i 24V			574 402 075			572 409 068	570 144 064
MONDEO I Turnier (BNP)	93 - 96						
1.6 i 16V *			561 400 060			560 409 054	553 401 050
1.8 i 16V / **1.8** i 16V 4x4 / **2.0** i 16V / **2.0** i 16V 4x4 / **2.0** i 16V			561 400 060			560 409 054	
1.8 TD / **2.5** i 24V			574 402 075			572 409 068	570 144 064
MONDEO II (BAP)	96 - 00						
1.6 i / **1.6** i 16V / **1.8** i / **1.8** TD / **2.0** i / **2.0** i / **2.5** 24V / **2.5** ST 200			561 400 060			560 409 054	
MONDEO II Saloon (BFP)	96 - 00						
1.6 i / **1.6** i 16V / **1.8** i / **1.8** TD / **2.0** i / **2.5** 24V / **2.5** ST 200 / **2.0** i			561 400 060			560 409 054	
MONDEO II Turnier (BNP)	96 - 00						
1.6 i / **1.6** i 16V / **1.8** i / **1.8** TD / **2.0** i / **2.0** i / **2.5** 24V / **2.5** ST 200			561 400 060			560 409 054	
MONDEO III (B5Y)	00 - 07						
1.8 16V / **1.8** SCi			561 400 060			560 409 054	
2.0 16V / **2.0** 16V DI / TDDi / TDCi / **2.0** 16V TDDi / TDCi / **2.0** TDCi / **2.2** TDCi / **2.5** V6 24V / **3.0** V6 24V / **ST220**			574 402 075			572 409 068	
MONDEO III Saloon (B4Y)	00 - 07						
1.8 16V / **1.8** SCi			561 400 060			560 409 054	
2.0 16V / **2.0** 16V DI / TDDi / TDCi / **2.0** 16V TDDi / TDCi / **2.0** TDCi / **2.2** TDCi / **2.5** V6 24V / **3.0** V6 24V / **ST220**			574 402 075			572 409 068	
MONDEO III Turnier (BWY)	00 - 07						
1.8 16V / **1.8** SCi			561 400 060			560 409 054	
2.0 16V / **2.0** 16V DI / TDDi / TDCi / **2.0** 16V TDDi / TDCi / **2.0** TDCi / **2.2** TDCi / **2.5** V6 24V / **3.0** V6 24V / **ST220**			574 402 075			572 409 068	
MONDEO IV (BA7)	07 - 15						
1.6 EcoBoost / **1.6** TDCi * ⚠		570 901 076			575 500 073		
1.6 Ti / **2.0** / **2.0** Flexifuel / **2.0** LPG			561 400 060			560 409 054	
1.8 TDCi (74 kW) / **2.0** EcoBoost * ⚠		570 901 076	574 402 075		575 500 073	572 409 068	
1.8 TDCi (92 kW) / **2.0** TDCi (100 kW) / **2.3** / **2.5**			574 402 075			572 409 068	
2.0 SCTi * ⚠		570 901 076	574 402 075		565 500 065	572 409 068	

⚠ FOR CARS WITH START/STOP (MUST REPLACE AGM WITH AGM, EFB WITH EFB)
* PLEASE CHECK AS MORE THAN ONE DIFFERENT SIZE BATTERIES CAN BE FITTED DEPENDING ON: - ELECTRICAL OPTIONS
- CLIMATE REGION
- BUILD OE

FORD

		SILVER *dynamic*			BLUE *dynamic*		BLACK *dynamic*
		AGM	SLI	Aux	EFB	SLI	SLI
FORD							
MONDEO IV (BA7)	07 - 15						
2.0 TDCi (96 kW) / **2.2** TDCi			574 402 075			580 406 074 572 409 068	
2.0 TDCi (103 kW) * ⚠		570 901 076	574 402 075		575 500 073	580 406 074 572 409 068	
MONDEO IV Saloon (BA7)	07 - 15						
1.6 EcoBoost / **2.0** EcoBoost ⚠					575 500 073		
1.6 TDCi * ⚠		570 901 076	561 400 060		575 500 073	560 409 054	
1.6 Ti / **2.0** / **2.0** Flexifuel / **2.0** LPG			561 400 060			560 409 054	
1.8 TDCi (92 kW) / **2.2** TDCi (147 kW) / **2.3** / **2.5**			574 402 075			572 409 068	
1.8 TDCi (74 kW) * ⚠		570 901 076	574 402 075		575 500 073	572 409 068	
2.0 SCTI * ⚠					575 500 073	572 409 068 560 409 054	
2.0 TDCi (96 kW) / **2.2** TDCi (129 kW)			574 402 075			580 406 074 572 409 068	
2.0 TDCi (85 kW) * ⚠		570 901 076	574 402 075		575 500 073	580 406 074 572 409 068	
MONDEO IV Turnier (BA7)	07 - 15						
1.6 EcoBoost / **1.6** TDCi * ⚠		570 901 076			575 500 073		
1.6 Ti / **2.0** / **2.0** Flexifuel / **2.0** LPG			561 400 060			560 409 054	
1.8 TDCi (74 kW) / **2.0** EcoBoost / **2.0** SCTi * ⚠		570 901 076	574 402 075		575 500 073	572 409 068	
1.8 TDCi (92 kW) / **2.2** TDCi / **2.3** / **2.5**			574 402 075			572 409 068	
2.0 TDCi (100 kW)			574 402 075			580 406 074 572 409 068	
2.0 TDCi (103 kW) * ⚠		570 901 076	574 402 075		575 500 073	580 406 074 572 409 068	
MONDEO V Saloon (CD)	12 →						
1.0 EcoBoost / **1.5** EcoBoost / **1.5** TDCi / **2.0** EcoBoost / **2.0** EcoBoost 4x4 / **2.0** Hybrid / **2.0** TDCi / **2.0** TDCi 4x4 / **2.0** TDCi Bi-Turbo / **2.5** * ⚠		570 901 076			575 500 073		
MONDEO V Hatchback (CE)	14 →						
1.0 EcoBoost ⚠					565 500 065		
1.5 EcoBoost / **1.5** TDCi / **1.6** TDCi / **2.0** EcoBoost / **2.0** TDCi / **2.0** TDCi 4x4 / **2.0** TDCi Bi-Turbo * ⚠		570 901 076			575 500 073		
MONDEO V Turnier (CF)	14 →						
1.0 EcoBoost ⚠					565 500 065		
1.5 EcoBoost / **1.5** TDCi / **1.6** TDCi / **2.0** EcoBoost / **2.0** TDCi / **2.0** TDCi 4x4 / **2.0** TDCi Bi-Turbo * ⚠		570 901 076			575 500 073		
ORION I (AFD)	83 - 86						
1.3 *			554 400 053 552 401 052			544 402 044	541 400 036
1.6 / **1.6** i *			561 400 060			560 409 054	553 401 050
1.6 D			574 402 075			572 409 068	570 144 064
ORION II (AFF)	85 - 90						
1.3 / **1.4** / **1.4** Cat *			554 400 053 552 401 052			544 402 044	541 400 036
1.6 / **1.6** i / **1.6** i Cat *			561 400 060			560 409 054	553 401 050
1.6 D / **1.8** D			574 402 075			572 409 068	570 144 064
ORION III (GAL)	90 - 96						
1.3 / **1.4** *			554 400 053 552 401 052			544 402 044	541 400 036
1.6 / **1.6** i / **1.6** i 16V / **1.8** i 16V *			561 400 060			560 409 054	553 401 050
1.8 D / **1.8** TD			574 402 075			572 409 068	570 144 064
PUMA (EC_)	97 - 02						
1.4 16V *			554 400 053 552 401 052			544 402 044	
1.6 16V / **1.7** 16V / **Racing** ST 160 / **Racing** ST 160			561 400 060			560 409 054	
P 100 I	82 - 87						
1.6 *			561 400 060			560 409 054	553 401 050
P 100 II	87 - 92						
1.8 TD			574 402 075			572 409 068	570 144 064
2.0 *			561 400 060			560 409 054	553 401 050
RANGER (ER, EQ, R_)	97 - 09						
1.8			561 400 060			560 409 054	
2.5 D / **2.5** D 4x4 / **2.5** TD / **2.5** TD 4x4 / **2.5** TDdi / **2.5** TDdi 4x4 / **2.6** / **2.9** D / **3.0** / **4.0** 4x4						595 405 083	
RANGER (ET)	05 - 12						
2.5 TDdi / **2.5** TDCi 4x4 / **3.0** TDCi / **3.0** TDCi 4x4 / **3.0** TDCi						595 405 083	
RANGER (TKE)	11 →						
2.2 TDCi 4x4 (92 kW) / **2.2** TDCi (92 kW)			574 402 075			572 409 068	
2.2 TDCi (118 kW) / **2.2** TDCi 4x4 (118 kW) * ⚠		580 901 080				572 409 068	

VARTA®

⚠ FOR CARS WITH START/STOP (MUST REPLACE AGM WITH AGM, EFB WITH EFB)
* PLEASE CHECK AS MORE THAN ONE DIFFERENT SIZE BATTERIES CAN BE FITTED DEPENDING ON: - ELECTRICAL OPTIONS
- CLIMATE REGION
- BUILD OE

		SILVER *dynamic*			BLUE *dynamic*		BLACK *dynamic*
		AGM	SLI	Aux	EFB	SLI	SLI
FORD							
RANGER (TKE)	11 →						
2.5 i / **2.5** i 4x4			585 200 080			580 406 074	
3.2 TDCi 4x4 * ⚠		580 901 080	585 200 080			580 406 074	
SCORPIO I (GAE, GGE)	85 - 94						
1.8 / **2.0** / **2.0** i / **2.4** i / **2.4** i Cat			561 400 060			560 409 054	
2.5 D / **2.5** TD / **2.8** i / **2.8** i 4x4 / **2.9** i / **2.9** i 24V / **2.9** i 4x4 / **2.9** i Cat			574 402 075			572 409 068	570 144 064
SCORPIO I Saloon (GGE)	86 - 94						
1.8 / **1.9** / **2.0** / **2.0** i / **2.4** i			561 400 060			560 409 054	
2.5 D / **2.5** TD / **2.9** i / **2.9** i 24V / **2.9** i 4x4			574 402 075			572 409 068	570 144 064
SCORPIO I Turnier (GGE)	88 - 94						
2.0 i / **2.4** i			561 400 060			560 409 054	
2.5 D / **2.5** TD / **2.9** 24V / **2.9** i / **2.9** i 4x4			574 402 075			572 409 068	570 144 064
SCORPIO II (GFR, GGR)	94 - 98						
2.0 i / **2.0** i 16V / **2.3** i 16V			561 400 060			560 409 054	
2.5 TD / **2.9** i / **2.9** i 24V			574 402 075			572 409 068	570 144 064
SCORPIO II Turnier (GNR, GGR)	94 - 98						
2.0 i / **2.0** i 16V / **2.3** i 16V			561 400 060			560 409 054	
2.5 TD / **2.9** i / **2.9** i 24V			574 402 075			572 409 068	570 144 064
SIERRA Hatchback (GBC)	82 - 87						
1.3 / **1.6** / **1.8** / **2.0** / **2.0** 4x4 / **2.0** i / **2.3** *			561 400 060			560 409 054	553 401 050
2.3 D / **2.8** i XR 4x4 / **2.8** XR4i / **2.8** XR 4x4			574 402 075			572 409 068	570 144 064
SIERRA Turnier (BNC)	82 - 86						
1.6 / **1.8** / **2.0** / **2.3** *			561 400 060			560 409 054	553 401 050
2.3 D / **2.8** i 4x4 / **2.8** XR4i			574 402 075			572 409 068	570 144 064
SIERRA Hatchback (GBC, GBG)	87 - 93						
1.6 / **1.6** i / **1.8** / **2.0** / **2.0** 16V Cosworth 4x4 / **2.0** 16V Cosworth Cat 4x4 / **2.0** 4x4 / **2.0** i / **2.0** i Cat / **2.0** i DOHC / **2.0** RS Cosworth *			561 400 060			560 409 054	553 401 050
1.8 TD / **2.3** D / **2.8** / **2.8** i / **2.8** i XR 4x4 / **2.9** i / **2.9** i XR 4x4			574 402 075			572 409 068	570 144 064
SIERRA (GBG, GB4)	87 - 93						
1.6 / **1.6** i / **1.8** / **2.0** / **2.0** 16V Cosworth 4x4 / **2.0** 4x4 / **2.0** i / **2.0** i Cat / **2.0** i DOHC / **2.0** RS Cosworth *			561 400 060			560 409 054	553 401 050
1.8 TD / **2.3** D / **2.8** i / **2.9** 4x4 / **2.9** i			574 402 075			572 409 068	570 144 064
SIERRA Turnier (BNG)	87 - 93						
1.6 / **1.6** i / **1.8** / **1.9** / **2.0** / **2.0** 4x4 / **2.0** i / **2.0** i Cat / **2.0** i DOHC *			561 400 060			560 409 054	553 401 050
1.8 TD / **2.3** D / **2.8** 4x4 / **2.8** i / **2.8** i 4x4 / **2.9** / **2.9** 4x4 / **2.9** i			574 402 075			572 409 068	570 144 064
S-MAX (WA6)	06 - 14						
1.6 EcoBoost ⚠					575 500 073		
1.6 TDCi ⚠			585 200 080		575 500 073	580 406 074	
1.8 TDCi / **2.2** TDCi (147 kW)			585 200 080			580 406 074	
2.0 / **2.0** Flexifuel			561 400 060			560 409 054	
2.0 EcoBoost (176 kW) * ⚠			574 402 075		575 500 073	572 409 068	
2.0 EcoBoost (149 kW) * ⚠			561 400 060		575 500 073	560 409 054	
2.0 TDCi / **2.2** TDCi (129 kW)			574 402 075			580 406 074 572 409 068	
2.3 / **2.5** ST			574 402 075			572 409 068	
S-MAX (CJ)	15 →						
1.5 EcoBoost / **2.0** EcoBoost / **2.0** TDCi / **2.0** TDCi 4x4 / **2.0** TDCi BI-Turbo * ⚠		570 901 076			575 500 073		
STREET KA (RL2)	03 - 05						
1.6 *			554 400 053 552 401 052			544 402 044	
TAUNUS '80 (GBS, GBNS)	79 - 82						
1.3 / **1.6** / **2.0** / **2.3** *			561 400 060			560 409 054	553 401 050
TAUNUS ´80 Turnier (GBNS)	79 - 82						
1.3 / **1.6** / **2.0** / **2.3** *			561 400 060			560 409 054	553 401 050
ECONOVAN (KBA, KCA)	86 - 92						
1.4 / **2.0** D						560 410 054	
ECONOVAN Box (KAA)	85 - 92						
1.4 / **2.0** D						560 410 054	
TRANSIT Bus (V_ _)	77 - 86						
1.6 / **2.0**			561 400 060			560 409 054	
2.4 D / **2.5** D / **2.5** D			574 402 075			572 409 068	570 144 064
TRANSIT Box (V_ _)	77 - 86						
1.6 / **2.0**			561 400 060			560 409 054	
2.4 D / **2.5** D			574 402 075			572 409 068	570 144 064
TRANSIT Platform/Chassis (V_ _)	77 - 86						
1.6 / **2.0**			561 400 060			560 409 054	

F

⚠ FOR CARS WITH START/STOP (MUST REPLACE AGM WITH AGM, EFB WITH EFB)
* PLEASE CHECK AS MORE THAN ONE DIFFERENT SIZE BATTERIES CAN BE FITTED DEPENDING ON: - ELECTRICAL OPTIONS
- CLIMATE REGION
- BUILD OE

FORD

		SILVER *dynamic*			BLUE *dynamic*		BLACK *dynamic*
		AGM	SLI	Aux	EFB	SLI	SLI
FORD							
TRANSIT Platform/Chassis (V_ _)	77 - 86						
2.4 D / **2.5** D			574 402 075			572 409 068	570 144 064
TRANSIT Bus (T_ _)	85 - 92						
1.6 / **2.0** Cat / **2.0**			561 400 060			560 409 054	
2.5 D			574 402 075			572 409 068	570 144 064
TRANSIT Box (T_ _)	85 - 92						
1.6 / **2.0**			561 400 060			560 409 054	
2.5 D			574 402 075			572 409 068	570 144 064
TRANSIT Platform/Chassis (T_ _)	85 - 92						
2.0 Cat / **2.0**			561 400 060			560 409 054	
2.5 DI / **2.5** D			574 402 075			572 409 068	570 144 064
TRANSIT Bus (E_ _)	91 - 94						
2.0 / **2.0** i			561 400 060			560 409 054	
2.5 DI / **2.5** TD / **2.9** i			574 402 075			572 409 068	570 144 064
TRANSIT Box (E_ _)	91 - 94						
2.0 / **2.0** i			561 400 060			560 409 054	
2.5 DI / **2.5** TD			574 402 075			572 409 068	570 144 064
TRANSIT Platform/Chassis (E_ _)	91 - 94						
2.0 / **2.5** DI (59 kW)			561 400 060			560 409 054	
2.5 DI (51 kW) / **2.5** TD			574 402 075			572 409 068	570 144 064
TRANSIT Bus (E_ _)	94 - 00						
2.0 CNG / **2.0**			561 400 060			560 409 054	
2.5 DI / **2.5** TD			574 402 075			572 409 068	
TRANSIT TOURNEO	94 - 00						
2.0			561 400 060			560 409 054	
2.4 D / **2.5** DI / **2.5** TD			574 402 075			572 409 068	
TRANSIT Box (E_ _)	94 - 00						
2.0			561 400 060			560 409 054	
2.5 DI / **2.5** TD / **2.5** TDI			574 402 075			572 409 068	
TRANSIT Platform/Chassis (E_ _)	94 - 00						
2.0			561 400 060			560 409 054	
2.5 DI / **2.5** TD			574 402 075			572 409 068	
TRANSIT Bus (FD_ _, FB_ _, FS_ _, FZ_ _, FC_ _)	00 - 06						
2.0 DI / **2.0** TDCi			574 402 075			572 409 068	
2.3 / **2.3** 16V RWD			561 400 060			560 409 054	
2.4 DI / **2.4** DI RWD / **2.4** TDCi / **2.4** TDdi / **2.4** TDE			585 200 080			580 406 074	
TRANSIT Box (FA_ _)	00 - 06						
2.0 DI / **2.0** TDCi			574 402 075			572 409 068	
2.3 / **2.3** 16V RWD			561 400 060			560 409 054	
2.4 DI / **2.4** DI RWD / **2.4** TD / **2.4** TDCi / **2.4** TDE			585 200 080			580 406 074	
TRANSIT Platform/Chassis (FM_ _, FN_ _)	00 - 06						
2.0 DI / **2.0** TDCi			574 402 075			572 409 068	
2.3 16V			561 400 060			560 409 054	
2.4 DI / **2.4** TDCi / **2.4** TDE			585 200 080			580 406 074	
TRANSIT Bus (FD_ _, FB_ _, FS_ _, FZ_ _, FC_ _)	06 →						
2.2 TDCi (74 kW) ⚠			585 200 080		575 500 073	580 406 074	
2.2 TDCi (92 kW) / **2.2** TDCi RWD (74 kW) / **2.4** TDCi (74 kW) / **2.4** TDCi 4x4 / **3.2** TDCi			585 200 080			580 406 074	
2.2 TDCi RWD (92 kW) * ⚠		595 901 085 580 901 080	585 200 080		575 500 073	580 406 074	
2.2 TDCi RWD (100 kW) *			585 200 080 574 402 075			580 406 074 572 409 068	
2.4 TDCi (85 kW) *						580 406 074 572 409 068	
TOURNEO CONNECT	02 - 13						
1.8 16V			561 400 060			572 409 068 560 409 054	
1.8 TDCi / **1.8** TDCi /TDDi /DI			574 402 075			572 409 068	
TRANSIT TOURNEO	06 - 14						
2.2 / **2.2** TDCi			585 200 080			580 406 074	
TRANSIT Box (FA_ _)	06 →						
2.2 TDCi (74 kW) ⚠			585 200 080		575 500 073	580 406 074	
2.2 TDCi (92 kW) / **2.2** TDCi 4x4 / **2.4** TDCi 4x4 / **2.4** TDCi RWD (74 kW) / **3.2** TDCi RWD			585 200 080			580 406 074	
2.2 TDCi RWD * ⚠		595 901 085 580 901 080	585 200 080		575 500 073	580 406 074	
2.3 16V CNG RWD / **2.3** 16V LPG RWD / **2.3** 16V RWD			574 402 075			572 409 068	
2.4 TDCi RWD (85 kW) *						580 406 074 572 409 068	

VARTA®

⚠ FOR CARS WITH START/STOP (MUST REPLACE AGM WITH AGM, EFB WITH EFB)
* PLEASE CHECK AS MORE THAN ONE DIFFERENT SIZE BATTERIES CAN BE FITTED DEPENDING ON: - ELECTRICAL OPTIONS
- CLIMATE REGION
- BUILD OE

		SILVER *dynamic*			BLUE *dynamic*		BLACK *dynamic*
		AGM	SLI	Aux	EFB	SLI	SLI
FORD							
TRANSIT Platform/Chassis (FM_ _, FN_ _)	06 - 14						
2.2 TDCi (74 kW) ⚠					575 500 073	580 406 074 572 409 068	
2.2 TDCi (92 kW) / **2.2** TDCi 4x4 / **2.2** TDCi RWD (92 kW) / **2.4** TDCi 4x4 / **2.4** TDCi RWD / **3.2** TDCi RWD *						580 406 074 572 409 068	
2.2 TDCi RWD (114 kW) * ⚠		595 901 085 580 901 080			575 500 073	580 406 074 572 409 068	
2.3 16V RWD			574 402 075			572 409 068	
TRANSIT CONNECT (P65_, P70_, P80_)	02 →						
1.8 16V / **1.8** 16V LPG / **1.8** Di / **1.8** TDCi			574 402 075			572 409 068	
TRANSIT CONNECT Estate	13 →						
1.5 TDCi (74 kW) * ⚠		580 901 080			575 500 073		
1.5 TDCi (55 kW) * ⚠		580 901 080			575 500 073	580 406 074 572 409 068	
		580 901 080			575 500 073	580 406 074 572 409 068	
1.6 EcoBoost ⚠					575 500 073		
1.6 TDCi * ⚠		580 901 080	574 402 075		575 500 073	572 409 068	
TRANSIT CONNECT Box	13 →						
1.0 EcoBoost / **1.5** TDCi (88/74 kW) / **1.6** EcoBoost * ⚠		580 901 080			575 500 073		
1.5 TDCi (55 kW) * ⚠		580 901 080			575 500 073	580 406 074 572 409 068	
		580 901 080			575 500 073	580 406 074 572 409 068	
1.6 TDCi * ⚠		580 901 080	574 402 075		575 500 073	572 409 068	
TRANSIT COURIER Kombi	14 →						
1.0 EcoBoost ⚠					575 500 073		
1.5 TDCi (55 kW) ⚠			574 402 075		565 500 065	572 409 068	
1.5 TDCi (70 kW) * ⚠					565 500 065	580 406 074 572 409 068	
					565 500 065	580 406 074 572 409 068	
1.6 TDCi * ⚠			574 402 075		575 500 073	572 409 068	
TRANSIT COURIER Box	14 →						
1.0 EcoBoost ⚠					565 500 065		
1.5 TDCi (55 kW) ⚠			574 402 075		565 500 065	572 409 068	
1.5 TDCi (70 kW) * ⚠					565 500 065	580 406 074 572 409 068	
					565 500 065	580 406 074 572 409 068	
1.6 TDCi * ⚠			574 402 075		575 500 073	572 409 068	
TOURNEO CONNECT / GRAND TOURNEO CONNECT Kombi	13 →						
1.0 EcoBoost * ⚠		580 901 080			565 500 065		
1.5 TDCi (74 kW) * ⚠			574 402 075		575 500 073	572 409 068	
1.5 TDCi (88 kW) / **1.6** TDCi * ⚠		580 901 080	574 402 075		575 500 073	572 409 068	
1.6 EcoBoost * ⚠		580 901 080			575 500 073		
TOURNEO COURIER Kombi	14 →						
1.0 EcoBoost ⚠					565 500 065		
1.5 TDCi (55 kW) / **1.6** TDCi ⚠			574 402 075		575 500 073 565 500 065	572 409 068	
1.5 TDCi (70 kW) ⚠					565 500 065	572 409 068	
1.5 TDCi (74 kW) ⚠			574 402 075		565 500 065	572 409 068	
TOURNEO CUSTOM Bus	12 →						
2.0 TDCi * ⚠		580 901 080				572 409 068	
2.2 TDCi * ⚠		580 901 080	574 402 075		575 500 073	572 409 068	
TRANSIT CUSTOM Bus	12 →						
2.0 TDCi * ⚠		580 901 080			575 500 073	580 406 074 572 409 068	
		580 901 080			575 500 073	580 406 074 572 409 068	
2.2 TDCi * ⚠		580 901 080	585 200 080		575 500 073	580 406 074	
TRANSIT CUSTOM Box	12 →						
2.0 TDCi * ⚠		580 901 080			575 500 073	580 406 074 572 409 068	
		580 901 080			575 500 073	580 406 074 572 409 068	
2.2 TDCi * ⚠		580 901 080	585 200 080		575 500 073	580 406 074	
TRANSIT Bus	13 →						
2.0 TDCi * ⚠		580 901 080				572 409 068	
2.2 TDCi (74 kW) / **2.2** TDCi 4x4 / **2.2** TDCi All-wheel Drive / **2.2** TDCi RWD (74 kW) * ⚠		595 901 085 580 901 080			575 500 073		

⚠ FOR CARS WITH START/STOP (MUST REPLACE AGM WITH AGM, EFB WITH EFB)
* PLEASE CHECK AS MORE THAN ONE DIFFERENT SIZE BATTERIES CAN BE FITTED DEPENDING ON: - ELECTRICAL OPTIONS
- CLIMATE REGION
- BUILD OE

F

FORD > FSO

		SILVER *dynamic*			BLUE *dynamic*		BLACK *dynamic*
		AGM	SLI	Aux	EFB	SLI	SLI
FORD							
TRANSIT Bus	13 →						
2.2 TDCi (92 kW) / **2.2** TDCi RWD (92 kW) * ⚠		595 901 085 580 901 080	574 402 075		575 500 073	572 409 068	
2.2 TDCi RWD (99 kW) ⚠					575 500 073		
TRANSIT Box	13 →						
2.0 TDCi / **2.0** TDCi RWD * ⚠		580 901 080				595 402 080 572 409 068	
2.0 TDCi 4x4 * ⚠		580 901 080				595 402 080	
2.2 TDCi / **2.2** TDCi 4x4 / **2.2** TDCi RWD * ⚠		595 901 085 580 901 080	574 402 075		575 500 073	572 409 068	
TRANSIT Platform/Chassis	13 →						
2.0 TDCi / **2.0** TDCi RWD * ⚠		580 901 080				595 402 080 572 409 068	
2.0 TDCi 4x4 * ⚠		580 901 080				595 402 080	
2.2 TDCi / **2.2** TDCi 4x4 / **2.2** TDCi RWD (114/92/74 kW) * ⚠		595 901 085 580 901 080	574 402 075		575 500 073	572 409 068	
2.2 TDCi RWD (99 kW) ⚠					575 500 073		
FORD USA							
BRONCO II	83 - 90						
2.9 i V6 4x4						570 412 063	
EDGE	14 →						
2.0 / **2.0** AWD / **2.0** TDCi AWD / **2.0** TDCi Bi-Turbo AWD / **2.7** AWD / **3.5** / **3.5** AWD ⚠		580 901 080					
EXPLORER (UN46)	90 - 94						
4.0 V6 4WD *			577 400 078			574 012 068	570 144 064
EXPLORER (U2)	94 - 02						
4.0 / **4.0** V6 4WD (115 kW) / **5.0** 4WD / **5.0** 4WD			577 400 078			574 012 068	
4.0 V6 4WD (152 kW)						574 013 068	
MUSTANG Coupe (C)	93 - 04						
3.8 / **4.6** / **4.9**			563 400 061			560 408 054	
MUSTANG Coupe	04 →						
3.7 / **5.0**			561 400 060			560 409 054	
MUSTANG Coupe	14 →						
2.3 EcoBoost (231 kW) / **5.0** V8 (308 kW)						560 409 054	
2.3 EcoBoost (233 kW) / **5.0** V8 (331/306/310 kW) / **5.2** V8 Shelby			561 400 060			560 409 054	
MUSTANG Convertible (C)	93 - 04						
3.8 / **4.6** / **4.9**			563 400 061			560 408 054	
MUSTANG Convertible	05 →						
3.7 / **5.0**			561 400 060			560 409 054	
MUSTANG Convertible	14 →						
2.3 EcoBoost (231 kW) / **5.0** V8 (308 kW)						560 409 054	
2.3 EcoBoost (233 kW) / **5.0** V8 (331/310 kW)			561 400 060			560 409 054	
TAURUS (P5_)	95 - 99						
3.0 / **3.0** 24V (149/149 kW) / **3.0** V6 / **3.0** 24V (149/149 kW)			574 402 075			572 409 068	570 144 064
3.0 24V (130 kW)			574 402 075			572 409 068	
TAURUS Wagon (P5_)	95 - 99						
3.0 / **3.0** 24V / **3.0** V6			574 402 075			572 409 068	570 144 064
WINDSTAR (A3)	95 - 04						
3.0 V6 / **3.8** V6						595 405 083	
FSO							
125P	67 - 92						
1.3 1300 / **1.5** 1500							545 413 040
125P Estate	67 - 92						
1.3 / **1.5** *						570 413 063	545 413 040
126P	72 - 00						
0.6 *						570 413 063	545 413 040
650							545 413 040
LANOS Saloon	04 - 08						
1.4 / **1.5** / **1.6** 16V			563 401 061			560 127 054	
LANOS Hatchback	04 - 08						
1.4 / **1.5** / **1.6** 16V			563 401 061			560 127 054	
POLONEZ I	77 - 91						
1.5 (55 kW)							545 413 040
1.5 (60 kW) / **1.5** Turbo / **1.6** *			563 401 061			570 413 063	556 401 048
POLONEZ II	88 - 92						
1.5 / **1.6** *			563 401 061			570 413 063	556 401 048
1.5 i							545 413 040

VARTA®

⚠ FOR CARS WITH START/STOP (MUST REPLACE AGM WITH AGM, EFB WITH EFB)
* PLEASE CHECK AS MORE THAN ONE DIFFERENT SIZE BATTERIES CAN BE FITTED DEPENDING ON: - ELECTRICAL OPTIONS
- CLIMATE REGION
- BUILD OE

		SILVER *dynamic*			BLUE *dynamic*		BLACK *dynamic*
		AGM	SLI	Aux	EFB	SLI	SLI
FSO							
POLONEZ II	88 - 92						
1.9 D			563 401 061			560 127 054	556 401 048
POLONEZ III	92 - 05						
1.4 i 16V / **1.6** i / **1.9** D							545 413 040
1.5			563 401 061			560 127 054	556 401 048
POLONEZ III Saloon	92 - 02						
1.6 i							545 413 040
POLONEZ Pickup	94 - 98						
1.4 i 16V / **1.6** i / **1.9** D			563 401 061			560 127 054	556 401 048
GAZ							
GAZELLE Bus	93 - 02						
2.3 / **2.5** D			563 401 061			560 127 054	556 401 048
GAZELLE Box	93 - 02						
2.4 / **2.5** D			563 401 061			560 127 054	556 401 048
GAZELLE Platform/Chassis	93 - 02						
2.4 / **2.5** D			563 401 061			560 127 054	556 401 048
GAZELLE Bus	03 - 13						
2.3 / **2.3** 4x4 / **2.8** TD / **2.9** / **2.9** 4x4			563 401 061			560 127 054	556 401 048
2.8 TD 4x4			563 401 061			560 127 054	
GAZELLE Box	03 - 13						
2.3 4x4 / **2.8** TD / **2.9** / **2.9** 4x4			563 401 061			560 127 054	556 401 048
2.6 TD / **2.6** TD 4x4 / **2.8** TD 4x4			563 401 061			560 127 054	
GAZELLE Platform/Chassis	02 - 13						
2.3 4x4 / **2.8** TD / **2.9** / **2.9** 4x4			563 401 061			560 127 054	556 401 048
2.6 TD / **2.6** TD 4x4 / **2.8** TD 4x4			563 401 061			560 127 054	
GAZELLE NEXT Bus	13 →						
2.8 TD / **2.9**			563 401 061			560 127 054	556 401 048
GAZELLE NEXT Box	13 →						
2.8 TD / **2.9**			563 401 061			560 127 054	556 401 048
GAZELLE NEXT Platform/Chassis	13 →						
2.8 TD / **2.9**			563 401 061			560 127 054	556 401 048
SOBOL (2217) Bus	93 →						
2.1 TD / **2.4** / **2.5** i 4x4 / **2.8** TD / **2.8** TD 4x4			563 401 061			560 127 054	
SOBOL (2752) Box	93 →						
2.1 TD / **2.5** i 4x4 / **2.8** TD / **2.8** TD 4x4			563 401 061			560 127 054	
SOBOL (2310) Platform/Chassis	93 →						
2.1 TD / **2.4** / **2.5** i 4x4 / **2.8** TD / **2.8** TD 4x4			563 401 061			560 127 054	
VOLGA (3102)	70 - 93						
2.1 D / **2.3** D / **2.5**			563 401 061			560 127 054	556 401 048
VOLGA Estate (3102)	72 - 93						
2.1 D / **2.3** D / **2.5**			563 401 061			560 127 054	556 401 048
VOLGA	92 - 10						
2.1 D / **2.3** / **2.4** / **2.5** D			563 401 061			560 127 054	556 401 048
VOLGA Estate	93 - 10						
2.3 / **2.4** / **2.5** D			563 401 061			560 127 054	556 401 048
GREAT WALL							
HOVER H5	10 →						
2.4 / **2.4** 4WD						595 404 083	
STEED Pickup	06 →						
2.0 TD 4WD / **2.2** / **2.4** / **2.4** 4WD						595 404 083	
STEED 5 Pickup	12 →						
2.0 TDI / **2.0** TDI 4x4 / **2.4** / **2.4** 4x4						595 404 083	
HONDA							
ACCORD I (SJ, SY)	76 - 83						
1.6 L/EX						545 157 033	
ACCORD I Hatchback (SJ, SY)	79 - 83						
1.6 L/EX						545 157 033	
ACCORD II (AC, AD)	83 - 85						
1.6 EX / **1.8** EX						545 157 033	
ACCORD II Hatchback (AC, AD)	83 - 85						
1.6 EX / **1.8** EX						545 157 033	
ACCORD III (CA)	85 - 89						
1.6 L / **2.0** EX / **2.0** EXi / **2.0** i 16V						560 411 054	

⚠ FOR CARS WITH START/STOP (MUST REPLACE AGM WITH AGM, EFB WITH EFB)

* PLEASE CHECK AS MORE THAN ONE DIFFERENT SIZE BATTERIES CAN BE FITTED DEPENDING ON:
- ELECTRICAL OPTIONS
- CLIMATE REGION
- BUILD OE

HONDA

		SILVER *dynamic*			BLUE *dynamic*		BLACK *dynamic*
		AGM	SLI	Aux	EFB	SLI	SLI
HONDA							
ACCORD III Aerodeck (CA)	85 - 89						
1.6 L / **2.0** / **2.0** EX / **2.0** EXi						560 411 054	
ACCORD IV (CB)	89 - 93						
1.8 *			554 400 053 552 401 052			544 402 044	541 400 036
2.0 16V / **2.0** i 16V / **2.2** i 16V						560 411 054	
2.2 / **2.2** i 16V Automatik *			561 400 060			560 409 054	553 401 050
ACCORD IV Aerodeck (CB)	89 - 94						
2.0 i 16V / **2.2** i 16V						560 411 054	
2.2 *			561 400 060			560 409 054	553 401 050
ACCORD IV Coupe (CB, CC)	89 - 93						
2.0 i 16V						560 411 054	
ACCORD V (CC, CD)	92 - 97						
2.0 i / **2.0** i S / **2.3** i SR / **2.3** i SR						560 411 054	
ACCORD V Aerodeck (CE)	93 - 98						
2.0 i LS 16V / **2.2** i ES						560 411 054	
ACCORD V Coupe (CD)	93 - 98						
2.0 / **2.2** i ES						560 411 054	
ACCORD V (CE, CF_)	95 - 98						
1.9 i / **2.2** i VTEC / **2.0** i LS / **2.2** i VTEC						560 411 054	
2.0 TDi			574 402 075			572 409 068	570 144 064
ACCORD VI (CK, CG, CH, CF8)	97 - 03						
1.6 i / **1.6** LS						560 411 054	
1.8 i			563 400 061			560 408 054	
2.0 i *			561 400 060			560 410 054	
2.0 Turbo DI			577 400 078			574 012 068	
2.2 Type-R *			561 400 060			560 411 054	
2.3						545 156 033	
ACCORD VI Hatchback (CH, CL)	99 - 02						
1.6						560 411 054	
1.8 i			563 400 061			560 408 054	
2.0 *			561 400 060			560 410 054	
2.0 TDi			577 400 078			574 012 068	
2.3						545 156 033	
ACCORD VI Coupe (CG)	97 - 03						
2.0 i 16V			574 402 075			572 409 068	
3.0 V6 24V						560 411 054	
ACCORD VII (CM)	02 - 08						
2.4 Vtec E						560 411 054	
3.0						545 156 033	
ACCORD VII (CL, CN)	03 - 12						
2.0 All-wheel Drive						545 156 033	
2.0 / **2.4**			561 400 060			560 409 054 545 156 033	
2.2 i-CTDi			577 400 078			574 012 068	
ACCORD VII Tourer (CM, CN)	03 - 08						
2.0 / **2.4**			561 400 060			560 409 054 545 156 033	
2.2 i-CTDi			577 400 078			574 012 068	
2.4 Vtec T						545 156 033	
ACCORD VIII (CU)	08 →						
2.0 i *						560 411 054 545 156 033	
2.2 i-DTEC			577 400 078			574 012 068	
2.4 i			561 400 060			560 409 054 545 156 033	
ACCORD VIII Estate (CW)	08 →						
2.0 i / **2.4** i						560 411 054	
2.2 i-DTEC			577 400 078			574 012 068	
ACCORD Hatchback (TF)	09 →						
3.5 i *					572 501 076	570 412 063	
ACCORD IX Coupe	12 →						
2.4						560 411 054	
ACCORD IX Saloon (CR)	12 →						
2.0 E85 / **2.4** (138/129/141/129 kW)						560 411 054	
2.4 (132 kW)						545 155 033	
3.5 *					572 501 076	570 412 063	

⚠ FOR CARS WITH START/STOP (MUST REPLACE AGM WITH AGM, EFB WITH EFB)

* PLEASE CHECK AS MORE THAN ONE DIFFERENT SIZE BATTERIES CAN BE FITTED DEPENDING ON:
- ELECTRICAL OPTIONS
- CLIMATE REGION
- BUILD OE

VARTA®

		SILVER *dynamic*			BLUE *dynamic*		BLACK *dynamic*
		AGM	SLI	Aux	EFB	SLI	SLI
HONDA							
ACTY (TN)	79 - 86						
0.6						545 158 033	
CAPA	98 - 02						
1.5 16V						545 158 033	
CITY Saloon	99 - 03						
1.5 Vtec						545 155 033	
CITY Saloon (GM2, GM3)	08 →						
1.4 i-V TEC						545 156 033	
CITY Saloon (GM4, GM5, GM6, GM9)	12 →						
1.5 i-VTEC		560 901 068			560 500 064		
CIVIC I Hatchback (SB)	72 - 83						
1.3						545 158 033	
CIVIC I Saloon (SF)	79 - 84						
1300 L / **1300** S						545 158 033	
CIVIC II Hatchback (SS, SL)	78 - 83						
1300 L						545 158 033	
CIVIC II Estate (WC)	79 - 83						
1300						545 158 033	
CIVIC III Hatchback (AL, AJ, AG, AH)	83 - 87						
1.2 / **1.3** / **1.5** GL / **1.5** GT / **1.5** GTI						545 158 033	
CIVIC III Saloon (AM, AK, AU)	83 - 87						
1.2 / **1.3** / **1.5** GL / **1.5** GT / **1.5** GTI						545 158 033	
CIVIC IV Hatchback (EC, ED, EE)	87 - 93						
1.3 16V Cat / **1.3** / **1.4** L / **1.5** / **1.5** i 16V / **1.6** i 16V / **1.6** i 16V Vtec						545 156 033	
CIVIC IV Saloon (ED)	87 - 93						
1.2 / **1.5** / **1.6** 16V 4x4						545 157 033	
1.3 / **1.4** L / **1.5** i 16V / **1.6** i 16V / **1.6** i 16V 4x4						545 156 033	
CIVIC V Hatchback (EG)	91 - 95						
1.3 16V / **1.5** i 16V / **1.6** 16V Vtec / **1.6** VTi 16V *						545 156 033 545 155 033	
1.6 si 16V						545 157 033	
CIVIC V Saloon (EG, EH)	91 - 96						
1.3 / **1.5** / **1.6** 4x4 / **1.6** si 16V						545 157 033	
1.5 i 16V / **1.6** 16V Vtec / **1.6** 16V Vtec / **1.6** VTi *						545 156 033 545 155 033	
CIVIC V Coupe (EJ)	93 - 96						
1.5 i LSi / **1.6** i / **1.6** i Vtec / **1.6** i Vtec / **1.6** i Vtec						545 156 033	
CIVIC VI Hatchback (EJ, EK)	95 - 01						
1.4 i / **1.4** i S / **1.5** i / **1.6** (93 kW) / **1.6** i / **1.6** VTi *						545 158 033 545 156 033	
1.4 LPG / **1.6** (92 kW) / **2.0** TDiC						545 158 033	
1.5						545 157 033	
CIVIC VI Fastback (MA, MB)	94 - 01						
1.4 i / **1.5** 16V / **1.6** 16V / **1.8** 16V *						545 158 033 545 156 033	
1.5 i Vtec-E / **1.6** i / **1.6** i Vtec						545 156 033	
1.6 / **1.6** VTi / **2.0** TDiC (77 kW)						545 158 033	
2.0 i TD			577 400 078			574 012 068	
2.0 TDiC (74 kW)						560 411 054	
CIVIC VI Saloon (EJ, EK)	95 - 01						
1.4 / **1.6** i Vtec						545 158 033	
1.4 i / **1.5** i / **1.6** VTi *						545 158 033 545 156 033	
CIVIC VI Coupe (EJ, EM1)	96 - 00						
1.6						545 157 033	
1.6 i / **1.6** i Vtec *						545 158 033 545 156 033	
CIVIC VI Aerodeck (MB, MC)	98 - 01						
1.4 16V (55 kW)						545 155 033	
1.4 16V (66 kW) / **1.5** 16V / **1.6** 16V / **1.8** 16V *						545 158 033 545 156 033	
2.0 i D (77 kW)						545 156 033	
2.0 i D (74 kW)						560 411 054	
CIVIC VII Hatchback (EU, EP, EV)	99 - 06						
1.4 i / **1.4** iS / **1.6** i *						545 158 033 545 156 033	
1.7 CTDi			577 400 078			574 012 068	
2.0 i Sport / **2.0** Type-R						545 156 033	

⚠ FOR CARS WITH START/STOP (MUST REPLACE AGM WITH AGM, EFB WITH EFB)
* PLEASE CHECK AS MORE THAN ONE DIFFERENT SIZE BATTERIES CAN BE FITTED DEPENDING ON: - ELECTRICAL OPTIONS
- CLIMATE REGION
- BUILD OE

HONDA

		SILVER *dynamic*			BLUE *dynamic*		BLACK *dynamic*
		AGM	SLI	Aux	EFB	SLI	SLI
HONDA							
CIVIC VII Saloon (ES, ET)	00 - 06						
1.3 IMA						540 126 033	
1.4 / **1.6** *						545 158 033 545 156 033	
1.7						545 158 033	
CIVIC VII Coupe (EM2)	01 - 05						
1.6 i						545 158 033	
1.7 i / **1.7** i VTEC *						545 158 033 545 156 033	
CIVIC VIII Hatchback (FN, FK)	05 →						
1.4						540 126 033	
1.8 / **2.0** i-VTEC Type R / **Type** R						545 158 033	
2.2 CTDi			577 400 078			574 012 068	
CIVIC VIII Saloon (FD, FA)	05 →						
1.3 Hybrid						540 126 033	
1.6 (84 kW) / **1.8** / **1.8**						545 158 033	
1.6 (92 kW) / **2.0** i-VTEC Type R						545 157 033	
CIVIC IX (FK)	12 →						
1.4 i-VTEC * ⚠		560 901 068			560 500 064	545 156 033 545 155 033	
1.6 i-DTEC / **2.2** i-DTEC * ⚠		570 901 076			570 500 076	560 410 054	
1.8 i-VTEC * ⚠		560 901 068			560 500 064	560 410 054	
2.0 i-VTEC Type R		560 901 068			560 500 064		
CIVIC IX Saloon (FB, FG)	11 →						
1.8						560 410 054	
CIVIC IX Tourer (FK)	14 →						
1.6 i-DTEC * ⚠		570 901 076			570 500 076	560 410 054	
1.8 i-VTEC * ⚠		560 901 068			560 500 064	560 410 054	
CIVIC X Saloon (FC_)	15 →						
1.5 VTEC ⚠		560 901 068	563 400 061		560 500 064	560 408 054	
1.6 i-DTEC ⚠		570 901 076			570 500 076		
1.6 i-VTEC / **2.0**		560 901 068			560 500 064		
CIVIC X Hatchback (FC_, FK_)	16 →						
1.0 VTEC / **1.5** VTEC / **2.0** / **2.0** Type-R ⚠		560 901 068			560 500 064		
1.6 i-DTEC ⚠		570 901 076			570 500 076		
CIVIC I Shuttle (AN, AR)	83 - 87						
1.5 4WD / **1.5**						545 157 033	
CIVIC II Shuttle (EE)	88 - 95						
1.4 i 16V / **1.5** i 16V / **1.6** 4x4 / **1.6** i 16V 4WD						545 157 033	
CONCERTO (HW, MA)	89 - 96						
1.4 / **1.5** i 16V / **1.6** / **1.6** 16V / **1.6** i 16V			554 400 053			552 400 047	545 412 040
CONCERTO Saloon (HWW)	89 - 95						
1.4 / **1.5** i 16V / **1.6** / **1.6** 16V / **1.6** i 16V			554 400 053			552 400 047	545 412 040
CROSSTOUR	09 →						
2.4 *					565 501 065	560 410 054	
3.5 / **3.5** 4WD *					572 501 076	570 412 063	
CR-V I (RD)	95 - 02						
2.0 16V 4WD *						545 158 033 545 156 033	
2.0						545 156 033	
CR-V II (RD_)	01 - 07						
2.0 *						545 158 033 545 156 033	
2.2 CTDi			577 400 078			574 012 068	
2.4 Vtec 4WD						545 156 033	
CR-V III (RE_)	06 →						
2.0 i-VTEC 4WD			554 400 053			552 400 047	
2.2 i-CTDi 4WD / **2.2** i-DTEC 4WD			577 400 078			574 012 068	
2.4 / **2.4** 4WD / **2.4** i-VTEC 4WD			563 400 061			560 408 054	
CR-V IV (RM_)	12 →						
1.6 i-DTEC 4WD ⚠		570 901 076			570 500 076		
1.6 i-DTEC ⚠			577 400 078		572 501 076 570 500 076	574 012 068	
2.0 AWD / **2.0** * ⚠		560 901 068	577 400 078		560 500 064	574 012 068	
2.0 Flex / **2.4** ⚠		560 901 068			560 500 064		
2.2 i-DTEC AWD ⚠		570 901 076	577 400 078		570 500 076	574 012 068	
2.4 4WD / **2.4** AWD (140/136 kW) *					560 500 064	560 410 054	
2.4 AWD (132 kW)						560 411 054	

VARTA®

⚠ FOR CARS WITH START/STOP (MUST REPLACE AGM WITH AGM, EFB WITH EFB)
* PLEASE CHECK AS MORE THAN ONE DIFFERENT SIZE BATTERIES CAN BE FITTED DEPENDING ON: - ELECTRICAL OPTIONS
- CLIMATE REGION
- BUILD OE

		SILVER *dynamic*			BLUE *dynamic*		BLACK *dynamic*
		AGM	SLI	Aux	EFB	SLI	SLI
HONDA							
CR-V V (RW_, RT_)	16 →						
1.5 AWD / **2.4** / **2.4** AWD ⚠					560 500 064	560 408 054	
CRX I (AF, AS)	83 - 87						
1.3 / **1.5** i / **1.6** i 16V						545 158 033	
CRX II (ED, EE)	87 - 92						
1.6 i 16V / **1.6** i 16V Vtec						545 158 033	
CRX III (EH, EG)	92 - 98						
1.5						545 157 033	
1.6 ESi / **1.6** i VTi / **1.6** i VTi						545 155 033	
CR-Z (ZF)	10 →						
1.5 Hybrid (89 kW)						540 126 033	
1.5 Hybrid (97 kW)						540 125 033	
ELEMENT (YH)	02 - 11						
2.4 Vtec / **2.4** Vtec 4x4						545 155 033	
FR-V (BE)	04 →						
1.7 *						545 158 033 545 156 033	
1.8 / **2.0**						545 156 033	
2.2 i CTDi			577 400 078			574 012 068	
HR-V (GH)	99 →						
1.6 16V 4WD / **1.6** 16V						545 156 033	
HR-V (RU)	14 →						
1.5 / **1.6** i-DTEC ⚠		560 901 068			560 500 064		
INSIGHT (ZE)	00 - 06						
1.0 Hybrid						540 126 033	
INSIGHT (ZE_)	09 →						
1.3 Hybrid						540 126 033	
INTEGRA Hatchback (DA)	85 - 93						
1.5 / **1.6**						545 155 033	
INTEGRA Coupe (DC2, DC4)	93 - 01						
1.8						570 412 063	
1.8 Type-R						545 156 033	
INTEGRA Coupe (DC5)	01 →						
2.0 / **2.0** 16V Type-R						545 156 033	
JAZZ I (AA)	83 - 86						
45 1.2 / **55** 1.2 / **56** 1.2						540 125 033	
JAZZ II (GD_, GE3, GE2)	01 - 08						
1.2 i-DSI / **1.3**						540 126 033	
1.3 iDSi						545 155 033	
JAZZ III (GE_, GG_, GP_, ZA_)	07 →						
1.2 / **1.3** i						540 126 033	
1.3 HYBRID *		560 901 068			560 500 064	540 125 033	
1.4						545 155 033	
1.5 i-VTEC						540 125 033	
JAZZ SHUTTLE (GG8, GG7, GP2)	11 →						
1.5 / **1.5** 4WD						545 155 033	
JAZZ IV (GK_)	13 →						
1.3 / **1.5**						545 155 033	
JAZZ Saloon (GD_)	02 →						
1.3 / **1.5** i-DSI						545 155 033	
LEGEND I (HS, KA)	86 - 91						
2.5 i / **2.7** i 24V						560 410 054	
LEGEND I Coupe (KA_)	87 - 91						
2.7 i 24V						560 410 054	
LEGEND II (KA)	91 - 96						
3.2 i 24V						570 413 063	
LEGEND II Coupe (KA)	91 - 96						
3.2 i 24V						570 413 063	
LEGEND III (KA)	96 →						
3.5 i 24V						570 413 063	
LEGEND IV (KB_)	04 →						
3.5 V6 4WD / **3.7** VTEC V6 4WD						570 413 063	
LOGO (GA)	99 - 02						
1.3						545 158 033	

⚠ FOR CARS WITH START/STOP (MUST REPLACE AGM WITH AGM, EFB WITH EFB)
* PLEASE CHECK AS MORE THAN ONE DIFFERENT SIZE BATTERIES CAN BE FITTED DEPENDING ON: - ELECTRICAL OPTIONS
- CLIMATE REGION
- BUILD OE

HONDA > HYUNDAI

		SILVER *dynamic*			BLUE *dynamic*		BLACK *dynamic*
		AGM	SLI	Aux	EFB	SLI	SLI
HONDA							
NSX I Coupe (NA)	90 - 05						
3.0 24V Vtec Automatik / **3.0** 24V Vtec / **3.2** 24V Vtec						560 410 054	
NSX I Convertible (NA)	95 - 05						
3.0 24V Vtec Automatic / **3.0** 24V Vtec / **3.2** 24V Vtec						560 410 054	
NSX II Coupe (NC_)	16 →						
3.5		570 901 076					
ODYSSEY MPV (RA_)	95 - 00						
2.3						570 412 063	
2.3 4x4						560 410 054	
ODYSSEY (RL1, RA6, RA_)	98 →						
2.3 / **3.5**						560 410 054	
ODYSSEY (RL5)	10 →						
3.5 *					572 501 076	570 412 063	
ODYSSEY (RC1, RC2, RC4)	13 →						
2.4 i-VTEC *					572 501 076	570 412 063	
ODYSSEY	17 →						
3.5 *					572 501 076	570 412 063	
PILOT	08 →						
3.5 4WD *					572 501 076	570 412 063	
PILOT	15 →						
3.0 AWD			577 400 078			574 012 068	
3.5 / **3.5** AWD *					572 501 076	570 412 063	
PRELUDE I Coupe (SN)	78 - 83						
1.6						545 158 033	
PRELUDE II (AB)	83 - 87						
1.8 EX						545 158 033	
PRELUDE III (BA)	86 - 96						
2.0 / **2.0** EX / **2.0** i EX 16V / **2.0** i EX 16V Cat						570 413 063	
PRELUDE IV (BB_)	91 - 97						
2.0 i 16V						560 410 054	
2.2 i 16V Vtec / **2.3** i 16V						570 412 063	
PRELUDE V (BB_)	96 - 01						
2.0 16V						560 410 054	
2.2 16V *						570 412 063 560 410 054	
QUINTET (SU)	80 - 85						
1.6 EX						545 158 033	
SHUTTLE (RA)	94 - 04						
2.2 16V / **2.3** 16V / **3.0** 4x4 / **3.0**						560 410 054	
STREAM (RN)	01 →						
1.7 16V						545 158 033	
2.0 16V						545 156 033	
S2000 (AP)	99 →						
2.0 / **2.0** Vtec / **2.2** Vtec						545 158 033	
VAMOS (HM_, HJ_)	99 →						
0.7 / **0.7** Turbo 4x4						545 158 033	
HONDA (GAC)							
ODYSSEY MPV (RA_)	02 - 09						
2.3 / **2.4**						570 412 063	
HUMMER							
HUMMER H1	92 - 11						
6.5 D / **6.5** Turbo D			574 402 075			572 409 068	
HUMMER H2	02 →						
6.0 AWD			574 402 075			572 409 068	
HUMMER H2 SUT	04 →						
6.0 AWD			574 402 075			572 409 068	
HUMMER H3	05 →						
3.5 / **3.7** 4WD / **5.3** V8 AWD						560 411 054	
HYUNDAI							
ACCENT I (X-3)	94 - 00						
1.3 / **1.3** i 12V / **1.5** i 12V / **1.5** i 16V							545 077 030
ACCENT Saloon (X-3)	94 - 00						
1.3 / **1.3** i 12V / **1.5** i 12V / **1.5** i 16V							545 077 030

VARTA®

⚠ FOR CARS WITH START/STOP (MUST REPLACE AGM WITH AGM, EFB WITH EFB)

* PLEASE CHECK AS MORE THAN ONE DIFFERENT SIZE BATTERIES CAN BE FITTED DEPENDING ON:
- ELECTRICAL OPTIONS
- CLIMATE REGION
- BUILD OE

		SILVER *dynamic*			BLUE *dynamic*		BLACK *dynamic*
		AGM	SLI	Aux	EFB	SLI	SLI
HYUNDAI							
ACCENT II (LC)	99 - 06						
1.3 / **1.5** / **1.6**			554 400 053			552 400 047	
1.5 CRDi			563 400 061			570 412 063 560 408 054	
ACCENT II Saloon (LC)	99 - 06						
1.3 / **1.5** / **1.6**			554 400 053			552 400 047	
1.5 CRDi			563 400 061			570 412 063 560 408 054	
ACCENT III (MC)	05 - 10						
1.4 GL			561 400 060			560 409 054	
1.5 CRDi GLS			561 400 060			570 412 063 560 409 054	
1.6 GLS			554 400 053			560 409 054 552 400 047	
ACCENT III Saloon (MC)	05 - 10						
1.4 GL / **1.6** GLS			554 400 053			560 409 054 552 400 047	
1.5 CRDi GLS			561 400 060			570 412 063 560 409 054	
ACCENT IV (RB)	10 →						
1.4 (79 kW) / **1.6** (91 kW)			554 400 053			552 400 047	
1.4 (74 kW) / **1.6** (90 kW) * ⚠		560 901 068				552 400 047	
1.6 CRDi ⚠		560 901 068				560 408 054	
ACCENT IV Saloon (RB)	10 →						
1.4 / **1.6** (90 kW) * ⚠		560 901 068				552 400 047	
1.6 (91 kW)			554 400 053			552 400 047	
1.6 CRDi / **1.6** CRDI ⚠		560 901 068				560 408 054	
ATOS (MX)	97 →						
1.0 i / **1.1**						540 125 033	
ATOS PRIME (MX)	97 →						
1.0 i						540 125 033	
COUPE (RD)	96 - 02						
1.6 16V / **1.6** i 16V / **2.0** / **2.0** 16V / **2.0** 16V / **2.0**			563 400 061			560 410 054 560 408 054	
F2 Evolution						560 410 054	
COUPE (GK)	01 - 12						
1.6 16V / **2.0** / **2.0** GLS / **2.7** V6			563 400 061			570 412 063 560 408 054	
CRETA	16 →						
1.6 / **1.6** 4WD / **2.0** / **2.0** 4WD *			554 400 053			560 410 054	
			554 400 053			560 410 054	
ELANTRA (XD)	00 - 06						
1.6 / **1.8**			554 400 053			552 400 047	
2.0			563 400 061			560 408 054	
2.0 CRDi			563 400 061			570 412 063 560 408 054	
ELANTRA Saloon (XD)	00 - 06						
1.6 / **1.8** (97 kW)			554 400 053			552 400 047	
1.8 (79 kW) / **2.0**			563 400 061			560 408 054	
2.0 CRDi			563 400 061			570 412 063 560 408 054	
ELANTRA Saloon (HD)	05 →						
1.6 CVVT			554 400 053			552 400 047	
2.0 CVVT			563 400 061			560 408 054	
ELANTRA Saloon (MD, UD)	10 →						
1.6 (94 kW) / **1.6** CRDi (94 kW) / **1.6** Hybrid / **2.0** / **2.0** GDI *						544 402 044 540 126 033	
1.6 (97 kW) *			554 400 053 552 401 052			544 402 044 540 126 033	
1.6 CRDi (100 kW) * ⚠		570 901 076				544 402 044 540 126 033	
ELANTRA Coupe (JK)	12 →						
1.6 *						544 402 044 540 126 033	
ELANTRA Saloon (AD, ADA)	15 →						
1.6 / **2.0** / **2.0** MPI *						544 402 044 540 126 033	
GALLOPER I	91 - 98						
2.5 TD / **2.5** TD intercooler						595 405 083	
3.0 V6						570 413 063	

⚠ FOR CARS WITH START/STOP (MUST REPLACE AGM WITH AGM, EFB WITH EFB)
* PLEASE CHECK AS MORE THAN ONE DIFFERENT SIZE BATTERIES CAN BE FITTED DEPENDING ON: - ELECTRICAL OPTIONS
- CLIMATE REGION
- BUILD OE

HYUNDAI

		SILVER *dynamic*			BLUE *dynamic*		BLACK *dynamic*
		AGM	SLI	Aux	EFB	SLI	SLI
HYUNDAI							
GALLOPER II (JK-01)	97 - 03						
2.5 TCi D / **2.6** TD All-wheel Drive						595 405 083	
2.5 TD / **2.5** TD intercooler / **3.0** V6			600 402 083			595 402 080	
GETZ (TB)	01 - 10						
1.1 / **1.3** / **1.3** i / **1.4** i / **1.6**			554 400 053			552 400 047	
1.5 CRDi / **1.5** CRDi GLS						560 410 054	
GENESIS (BH)	08 - 15						
3.8 V6 (213 kW)			600 402 083			595 402 080	
3.8 V6 (246 kW)						570 412 063	
GENESIS (DH)	14 →						
3.0 GDI / **3.0** GDI 4WD / **3.8** GDI / **3.8** GDI 4WD			600 402 083			595 402 080	
GENESIS Coupe	08 →						
2.0 / **2.0** CVVT *					572 501 076	570 412 063	
2.0 T / **3.8** V6						570 412 063	
GENESIS (HI)	16 →						
3.3 / **3.3** GDI 4WD / **3.8** GDI / **3.8** GDI 4WD / **5.0** GDI / **5.0** GDI 4WD			600 402 083			595 402 080	
GRANDEUR (TG)	03 →						
2.2 CRDi						570 412 063	
2.7 / **3.3**			577 400 078			574 012 068	
GRANDEUR (HG)	11 →						
2.2 D / **3.0** / **3.0** LPG / **3.3** / **3.8**		570 901 076	577 400 078				
2.4 / **2.4** 16V		560 901 068	563 400 061				
2.7			577 400 078			574 012 068	
GRANDEUR (IG)	16 →						
2.4 GDI		560 901 068	563 400 061				
3.0 GDI / **3.0** MPI / **3.5**		570 901 076	577 400 078				
H100 Bus (P)	93 - 04						
2.4 (84 kW) / **2.5** TD						595 405 083	
2.4 (90 kW) / **2.5** D						595 404 083	
H100 Box	93 - 07						
2.4 / **2.5** D						595 404 083	
2.5 TDiC						595 405 083	
H100 Platform/Chassis	93 - 98						
2.4						560 411 054	
2.5 D						595 405 083	
H100 Pickup	96 - 01						
2.5 D						595 405 083	
H100 Platform/Chassis	04 →						
2.5 TD						595 405 083	
H350 Bus	15 →						
2.5 CRDI ⚠		605 901 095	610 402 092				
H350 Box	15 →						
2.5 CRDI ⚠		605 901 095	610 402 092				
H350 Platform/Chassis	15 →						
2.5 CRDI ⚠		605 901 095	610 402 092				
HIGHWAY VAN	00 - 04						
2.0 16V						560 411 054	
2.7 V6 24V						595 405 083	
H-1 / STAREX MPV (A1)	97 →						
2.4 / **2.4** 4WD						574 013 068	
2.5 CRDi / **2.5** CRDi 4WD / **2.5** D / **2.5** TCi / **2.5** TD / **2.6** TDiC						595 405 083	
2.5 TD 4WD						595 404 083	
H-1 Box (A1)	97 - 08						
2.4						574 013 068	
2.5 CRDi / **2.5** TD / **2.6** CRDi						595 405 083	
H-1 Platform/Chassis	00 - 06						
2.5 D						595 405 083	
H-1 Cargo (TQ)	07 →						
2.4 / **2.5** CRDi						595 405 083	
H-1 Travel (TQ)	07 →						
2.4 LPG / **2.5** CRDi / **2.5** CRDI						595 405 083	
i10 (PA)	07 →						
1.0 * ⚠		560 901 068			560 500 064	540 125 033	
1.1 / **1.1** CRDi / **1.2** (57/63 kW)						540 125 033	
1.1 LPG / **1.2** (64 kW)						540 126 033	

VARTA®

⚠ FOR CARS WITH START/STOP (MUST REPLACE AGM WITH AGM, EFB WITH EFB)
* PLEASE CHECK AS MORE THAN ONE DIFFERENT SIZE BATTERIES CAN BE FITTED DEPENDING ON: - ELECTRICAL OPTIONS
- CLIMATE REGION
- BUILD OE

		SILVER *dynamic*			BLUE *dynamic*		BLACK *dynamic*
		AGM	SLI	Aux	EFB	SLI	SLI
HYUNDAI							
i10 (BA, IA)	13 →						
1.0 ⚠		560 901 068					
1,0 LPG * ⚠		560 901 068			565 501 065		
1.2 (64 kW)						552 400 047	
1.2 (60 kW) *						552 400 047 540 126 033	
						552 400 047 540 126 033	
1.2 (61 kW)						540 126 033	
i10 Saloon	13 →						
1.1 D / **1.2** (61 kW)						540 126 033	
1.2 (64 kW)			554 400 053			552 400 047	
i20 (PB, PBT)	08 →						
1.1 CRDi * ⚠		570 901 076	554 400 053			552 400 047	
1.2 (57 kW)						544 402 044	
1.2 (63 kW) * ⚠		560 901 068				552 400 047	
1.4 / **1.6**						540 125 033	
1.4 CRDi / **1.6** CRDi * ⚠		570 901 076	563 400 061			560 410 054 560 408 054	
i20 (GB, IB)	14 →						
1.0 T-GDI ⚠		570 901 076					
1.1 CRDi / **1.2** (62 kW) / **1.4**			554 400 053			552 400 047	
1.2 (55 kW) / **1.2** LPGI *		570 901 076	554 400 053				
1.4 CRDi		570 901 076				574 012 068	
i20 Coupe (GB)	15 →						
1.0 T-GDI (74 kW) ⚠		570 901 076					
1.0 T-GDI (88 kW) / **1.1** CRDi / **1.2** / **1.4** *		570 901 076	554 400 053				
1.4 CRDi		570 901 076				574 012 068	
i20 ACTIVE (IB, GB)	15 →						
1.0 T-GDI (74 kW) ⚠		570 901 076					
1.0 T-GDI (88 kW) / **1.4** *		570 901 076	554 400 053				
1.4 CRDI		570 901 076				574 012 068	
ix20 (JC)	10 →						
1.4 / **1.6** * ⚠		560 901 068	554 400 053			552 400 047	
1.4 CRDi (66 kW) * ⚠		560 901 068				574 012 068 570 412 063	
1.4 CRDi (57 kW) ⚠		560 901 068					
1.6 CRDI * ⚠		570 901 076	563 400 061			560 410 054 560 408 054	
i30 (FD)	07 - 12						
1.4 (80 kW) * ⚠		560 901 068				552 400 047	
1.4 (77 kW) / **1.6** * ⚠		560 901 068	554 400 053			552 400 047	
1.6 CRDi			563 400 061			570 412 063 560 408 054	
2.0			563 400 061			560 408 054	
2.0 CRDi						570 412 063	
i30 Estate (FD)	07 - 12						
1.4 / **1.6** * ⚠		560 901 068	554 400 053			552 400 047	
1.6 CRDi (94 kW) * ⚠		560 901 068				570 412 063 560 410 054	
1.6 CRDi (85 kW) *						570 412 063 560 410 054	
2.0			563 400 061			560 408 054	
2.0 CRDi						570 412 063	
i30 (GD)	11 →						
1.4 / **1.6** (95 kW) / **1.6** GDI (99 kW) / **1.6** T-GDI * ⚠		570 901 076 560 901 068	554 400 053			552 400 047	
1.4 CRDi / **1.6** CRDi (100/94 kW) * ⚠		570 901 076 560 901 068				560 410 054	
1.6 (88 kW)			554 400 053			552 400 047	
1.6 (96 kW) / **1.6** GDI (103 kW) * ⚠		570 901 076 560 901 068	554 400 053				
1.6 16V Flex * ⚠		570 901 076	554 400 053				
1.6 CRDi (81 kW) * ⚠		570 901 076 560 901 068			570 500 076	560 410 054	
i30 Estate (GD)	12 →						
1.4 (73 kW)			554 400 053			552 400 047	
1.4 (74 kW) * ⚠		570 901 076 560 901 068					
1.4 CRDi						560 410 054	
1.6 * ⚠		570 901 076 560 901 068	554 400 053			552 400 047	

H

⚠ FOR CARS WITH START/STOP (MUST REPLACE AGM WITH AGM, EFB WITH EFB)
* PLEASE CHECK AS MORE THAN ONE DIFFERENT SIZE BATTERIES CAN BE FITTED DEPENDING ON: - ELECTRICAL OPTIONS
- CLIMATE REGION
- BUILD OE

HYUNDAI

		SILVER *dynamic*			BLUE *dynamic*		BLACK *dynamic*
		AGM	SLI	Aux	EFB	SLI	SLI
HYUNDAI							
i30 Estate (GD)	12 →						
1.6 CRDi (94 kW) * ⚠		570 901 076			570 500 076	560 410 054	
1.6 CRDi (100 kW) * ⚠		570 901 076 560 901 068				574 012 068	
1.6 GDI * ⚠		570 901 076	554 400 053			552 400 047	
i30 (PDE, PD, PDEN)	16 →						
1.0 T-GDI / **1.4** MPI / **1.4** T-GDI / **1.6** CRDi * ⚠		570 901 076 560 901 068					
2.0 N ⚠		570 901 076					
i30 Estate (PDE)	17 →						
1.0 T-GDI / **1.4** MPI / **1.4** T-GDI / **1.6** CRDi * ⚠		570 901 076 560 901 068					
i30 Coupe	13 →						
1.4 (73 kW) / **1.6** GDI * ⚠		570 901 076 560 901 068	554 400 053			552 400 047	
1.4 (74 kW) / **1.6** T-GDI * ⚠		570 901 076	554 400 053				
1.4 CRDi / **1.6** CRDi (94 kW) * ⚠		570 901 076 560 901 068				560 410 054	
1.6 CRDi (81 kW) ⚠		570 901 076				574 012 068	
1.6 MPI * ⚠		570 901 076 560 901 068	554 400 053				
ix35 (LM, EL, ELH)	09 →						
1.6 * ⚠		560 901 068			570 500 076	570 412 063	
1.7 CRDi * ⚠		580 901 080 570 901 076			585 501 080	570 412 063	
2.0 (120 kW) *						570 412 063 560 410 054	
2.0 (113 kW) / **2.0** CVVT / **2.0** CVVT 4WD *						570 412 063 560 410 054 560 408 054	
2.0 4WD (120 kW) / **2.0** GDi / **2.0** GDi 4WD						570 412 063	
2.0 4WD (116 kW) / **2.0** AWD / **2.4** 4WD / **2.4** DCVVT-I 4WD *					572 501 076	570 412 063	
2.0 CRDi (135 kW) *					585 501 080	595 404 083	
2.0 CRDi (100 kW) / **2.0** CRDi 4WD (135/100 kW) * ⚠		580 901 080 570 901 076			585 501 080	595 405 083	
2.0 CRDi (130 kW) / **2.0** CRDi 4WD (130 kW)		580 901 080			580 500 080		
FCEV / **Fuel** Cell			563 400 061			560 408 054	
i40 (VF)	12 →						
1.6 GDI ⚠		570 901 076				574 012 068 570 412 063	
1.7 CRDi / **2.0** GDI (131 kW) * ⚠		580 901 080 570 901 076				574 012 068 570 412 063	
1.7 CRDI (104 kW) * ⚠		580 901 080 570 901 076					
1.7 CRDI (103 kW) / **2.0** CVVT / **2.0** GDi / **2.0** GDI (130 kW) *		580 901 080				570 412 063	
i40 CW (VF)	11 →						
1.6 GDI / **1.7** CRDi (100/85 kW) ⚠		570 901 076				574 012 068 570 412 063	
1.7 CRDi (104 kW) ⚠		570 901 076					
1.7 CRDI / **2.0** CVVT / **2.0** GDi *		580 901 080				570 412 063	
2.0 GDI * ⚠		580 901 080				574 012 068 570 412 063	
IONIQ (AE)	16 →						
1.6 GDI Hybrid / **Electric** / **Elektro**						540 125 033	
ix55	06 →						
3.0 V6 CRDi / **3.0** V6 CRDi 4WD (187/188 kW) *					572 501 076	570 412 063	
3.0 V6 CRDi 4WD (184 kW) / **3.8** V6 / **3.8** V6 4WD						595 404 083	
KONA (OS)	17 →						
1.6 CRDi / **1.6** CRDi e-VGT / **1.6** CRDi e-VGT AWD / **1.6** T-GDi / **1.6** T-GDi 4WD * ⚠		570 901 076 560 901 068					
EV						552 400 047	
LANTRA I (J-1)	90 - 95						
1.5 i.e. *						545 156 033	545 079 030
1.6 i.e. 16V / **1.8** i.e. 16V						560 411 054	
LANTRA II (J-2)	95 - 00						
1.5 12V / **1.9** D / **2.0** / **2.0** 16V						545 156 033	
1.6 16V / **1.8** 16V *						570 412 063 545 158 033	
1.6 i			554 400 053			552 400 047	
LANTRA II Estate (J-2)	95 - 00						
1.5 12V / **1.9** D / **2.0** / **2.0** 16V						545 156 033	
1.6 16V / **1.6** i / **1.8** 16V *						570 412 063 545 158 033	

VARTA®

⚠ FOR CARS WITH START/STOP (MUST REPLACE AGM WITH AGM, EFB WITH EFB)
* PLEASE CHECK AS MORE THAN ONE DIFFERENT SIZE BATTERIES CAN BE FITTED DEPENDING ON: - ELECTRICAL OPTIONS
- CLIMATE REGION
- BUILD OE

		SILVER *dynamic*			BLUE *dynamic*		BLACK *dynamic*
		AGM	SLI	Aux	EFB	SLI	SLI
HYUNDAI							
MATRIX (FC)	01 - 10						
1.5 CRDi / **1.5** CRDi VGT						570 412 063	
1.6 / **1.8**			563 400 061			560 408 054	
PONY	74 - 85						
1.2 / **1.4** *						560 411 054 545 158 033	
PONY Wagon	78 - 86						
1.2 / **1.4** *						560 411 054 545 158 033	
PONY (X-1)	82 - 89						
1.3 / **1.5** / **1.5** *						560 411 054 545 158 033	
PONY Saloon (X-1)	85 - 89						
1.3 / **1.5** *						560 411 054 545 158 033	
PONY (X-2)	89 - 95						
1.3 / **1.5** / **1.5** i						545 158 033	
PONY / EXCEL Saloon (X-2)	89 - 95						
1.3 / **1.5** / **1.5** i / **1.5** i						545 158 033	
PORTER Bus	94 - 04						
2.4 / **2.5** TD						595 404 083	
PORTER Box	94 - 04						
2.4 / **2.5** CRDi / **2.5** TD						595 404 083	
PORTER Pickup	94 - 04						
2.4 / **2.5** CRDi / **2.5** TD						595 404 083	
PORTER Platform/Chassis	04 →						
2.5 D						595 404 083	
SANTAMO	98 - 02						
2.0 16V / **2.0** 16V 4x4						560 410 054	
SANTA FÉ I (SM)	00 - 06						
2.0 / **2.4** 16V / **2.4** 16V 4x4 / **2.7** / **2.7** 4x4 / **2.7** V6 4x4			577 400 078			574 012 068	
2.0 CRDi / **2.0** CRDi 4x4 / **2.0** CRDi All-wheel Drive *					585 501 080	595 404 083	
SANTA FÉ II (CM)	05 - 15						
2.0 CRDi / **2.0** CRDi 4x4 / **2.2** CRDi / **2.2** CRDi 4x4 / **2.2** CRDi GLS / **2.2** CRDi GLS 4x4 / **2.7** / **2.7** 4x4 / **3.5** 4x4						595 404 083	
2.4 / **2.4** 4x4 / **2.7** V6 GLS / **2.7** V6 GLS 4x4		560 901 068	563 400 061				
SANTA FÉ III (DM)	12 →						
2.0 CRDi (110 kW) / **2.0** CRDi 4WD (110 kW)						595 404 083	
2.0 CRDi (136 kW) / **2.2** CRDi (147 kW) / **2.2** CRDi 4WD (147 kW) / **2.4** GDI 4WD / **3.4** AWD * ⚠		595 901 085				595 404 083 570 412 063	
2.0 CRDi 4WD (136 kW)						570 412 063	
2.2 CRDi (145 kW) / **2.2** CRDi 4WD (145 kW) * ⚠		570 901 076				595 404 083	
2.4 / **2.4** 4WD		560 901 068	563 400 061				
2.4 CCVT / **2.4** CCVT AWD *						595 404 083 570 412 063	
2.4 GDI * ⚠		595 901 085				570 412 063	
SANTA FÉ IV (TM)	18 →						
2.2 CRDi AWD *		595 901 085 580 901 080					
GRAND SANTA FÉ	13 →						
3.3 All-wheel Drive / **2.2** CRDi All-wheel Drive (145 kW) / **3.3** *		580 901 080				595 404 083	
2.2 CRDi All-wheel Drive (147 kW) * ⚠		595 901 085 580 901 080				595 404 083	
S COUPE (SLC)	90 - 96						
1.5 GS / **1.5** i / **1.5** i Turbo						545 158 033	
SOLARIS Saloon (HCR)	17 →						
1.4 / **1.6**		560 901 068				570 412 063 560 408 054	
SONATA II (Y-2)	88 - 93						
1.8 i / **2.0** i / **2.0** i 16V / **2.4** i / **3.0** i V6						570 413 063	
SONATA III (Y-3)	92 - 98						
1.8 GLS / **1.8** i / **2.0** i / **2.0** i 16V			563 401 061			560 127 054	556 401 048
3.0 i V6						570 413 063	
SONATA IV (EF)	98 - 05						
2.0 16V / **2.5** V6 24V / **2.7** V6			563 401 061			560 127 054	
2.4 16V			577 400 078			574 012 068	
SONATA V (NF)	04 - 12						
2.0 CRDi / **3.3**						595 404 083	

⚠ FOR CARS WITH START/STOP (MUST REPLACE AGM WITH AGM, EFB WITH EFB)
* PLEASE CHECK AS MORE THAN ONE DIFFERENT SIZE BATTERIES CAN BE FITTED DEPENDING ON: - ELECTRICAL OPTIONS
- CLIMATE REGION
- BUILD OE

HYUNDAI > INFINITI

		SILVER *dynamic*			BLUE *dynamic*		BLACK *dynamic*
		AGM	SLI	Aux	EFB	SLI	SLI
HYUNDAI							
SONATA V (NF)	04 - 12						
2.0 VVTi GLS (106 kW) / **2.4** (119 kW)			563 400 061			560 408 054	
2.0 VVTi GLS (121 kW)						560 410 054	
2.4 (128 kW)						570 412 063	
SONATA VI (YF)	09 - 15						
2.0 (110 kW) / **2.0** i (121 kW) / **2.4** (131 kW)						570 412 063	
2.0 (115 kW) / **2.0** Hybrid / **2.4** (142 kW) *					572 501 076	570 412 063	
2.0 (126 kW) / **2.0** i (120 kW) *			563 400 061			570 412 063	
2.4 (128 kW)			563 401 061			560 127 054	
STELLAR (F31_, SF2_)	83 - 91						
1.4 / **1.6** / **2.0** GSL			554 400 053			552 400 047	545 412 040
TERRACAN (HP)	01 - 08						
2.5 TD / **2.9** CRDi / **2.9** CRDi 4WD / **3.5** i V6 4WD						595 404 083	
TIBURON Coupe	01 - 08						
2.0 CVVT						560 410 054	
TRAJET (FO)	00 - 08						
2.0			563 400 061			560 410 054 560 408 054	
2.0 CRDi			577 400 078			574 012 068	
2.7 V6			563 400 061			560 408 054	
TUCSON (JM)	04 →						
2.0 All-wheel Drive / **2.0** (104 kW) *						570 412 063 560 410 054	
2.0 (105 kW) / **2.7** All-wheel Drive / **2.7** All-wheel Drive						570 412 063	
2.0 CRDi All-wheel Drive / **2.0** CRDi *						595 405 083 595 404 083	
TUCSON (TL, TLE)	15 →						
1.6 GDI / **1.6** T-GDI / **1.6** T-GDi All-wheel Drive / **1.6** T-GDi ⚠		570 901 076					
1.7 CRDi / **2.0** / **2.0** All-wheel Drive / **2.0** CRDi (100 kW) / **2.0** CRDi All-wheel Drive (100 kW) ⚠		580 901 080					
2.0 CRDi (136 kW) / **2.0** CRDi All-wheel Drive (136 kW) / **2.0** GDi All-wheel Drive * ⚠		580 901 080				595 404 083	
VELOSTER (FS)	11 →						
1.6 GDI / **1.6** MPI (97 kW) * ⚠		560 901 068	554 400 053		560 500 064		
1.6 MPI (96 kW) * ⚠		560 901 068				552 400 047	
1.6 T-GDI			554 400 053				
XG (XG)	98 - 05						
250 / **30** / **30** *		560 901 068	563 400 061			574 012 068	
300			563 400 061			574 012 068 560 408 054	
350			577 400 078			574 012 068	
i30 FASTBACK (PDE, PDEN)	17 →						
1.0 T-GDI / **1.4** T-GDI * ⚠		570 901 076 560 901 068					
INFINITI							
EX	07 →						
25 *					565 501 065	560 410 054	
30d			585 200 080			580 406 074	
37						560 410 054	
FX	02 - 08						
35 / **35** All-wheel Drive						560 410 054	
FX	08 →						
30d AWD			585 200 080			580 406 074	
35 AWD (223 kW) / **50** AWD (309 kW)						570 412 063	
35 AWD (205 kW) *					565 501 065	560 410 054	
37 AWD (235 kW)						560 410 054	
37 AWD (242 kW) *					572 501 076	570 412 063	
50 AWD (287 kW)			577 400 078			574 012 068	
G Coupe	07 →						
37						560 410 054	
G Convertible	10 →						
37 (235 kW)						560 410 054	
37 (245 kW) *					572 501 076	570 412 063	
G Saloon	07 →						
25						570 412 063	
37 (243 kW) / **37** X						560 410 054	
37 (240 kW) *					572 501 076	570 412 063	

VARTA®

⚠ FOR CARS WITH START/STOP (MUST REPLACE AGM WITH AGM, EFB WITH EFB)
* PLEASE CHECK AS MORE THAN ONE DIFFERENT SIZE BATTERIES CAN BE FITTED DEPENDING ON: - ELECTRICAL OPTIONS
- CLIMATE REGION
- BUILD OE

		SILVER *dynamic*			BLUE *dynamic*		BLACK *dynamic*
		AGM	SLI	Aux	EFB	SLI	SLI
INFINITI							
JX Closed Off-Road Vehicle	12 →						
3.5 AWD *					572 501 076	570 412 063	
M35	05 →						
3.5 h						570 412 063	
M37	10 →						
3.7 (246 kW) / **3.7** Allrad						570 412 063	
3.7 (243 kW) *					572 501 076	570 412 063	
M (Y51)	10 →						
25 / **37** X / **56** / **56** X *					572 501 076	570 412 063	
30d			585 200 080			580 406 074	
35h / **37**						560 410 054	
Q30	15 →						
1.5 D / **2.2** D / **2.2** D AWD ⚠		580 901 080					
1.6 / **2.0** T / **2.0** T AWD ⚠		570 901 076					
Q50	13 →						
2.0 T (155 kW)						560 410 054	
2.0 T (153 kW) * ⚠					572 501 076	560 410 054	
50 / **50** D / **50** Hybrid (216/225 kW) / **50** Hybrid AWD (225 kW) / **50** Red *					572 501 076	570 412 063	
50 Hybrid (268 kW) / **50** Hybrid AWD (268 kW)						570 412 063	
Q60 Coupe	13 →						
3.7 (235 kW)						560 410 054	
3.7 (246 kW) *					565 501 065	560 410 054	
Q60 Convertible	13 →						
3.7						560 410 054	
Q60 Coupe	16 →						
2.0 T / **2.0** T AWD / **3.0** T AWD *					565 501 065	560 410 054	
Q70 (Y51)	13 →						
2.2 D / **3.5** Hybrid / **3.7** / **3.7** AWD / **5.6** / **5.6** AWD * ⚠					572 501 076	570 412 063	
3.0						570 412 063	
QX30	16 →						
2.0 AWD ⚠		570 901 076					
2.2 D AWD ⚠		580 901 080					
QX56	10 →						
56 / **56** AWD *					572 501 076	570 412 063	
QX50	13 →						
2.5 AWD / **37** / **37** AWD (240/242 kW) *					572 501 076	570 412 063	
30d AWD / **37** AWD (235 kW)						570 412 063	
QX60	12 →						
3.5 AWD *					572 501 076	570 412 063	
QX70	13 →						
30d AWD / **50** AWD (287 kW)						570 412 063	
3.7 AWD / **37** AWD / **50** AWD (294 kW) *					572 501 076	570 412 063	
QX80	13 →						
5.6 AWD *					572 501 076	570 412 063	
INNOCENTI							
ELBA (146)	91 - 96						
1.3 / **1.4** i.e. / **1.5** i.e. / **1.6** i.e.			554 400 053			552 400 047	545 412 040
1.7 D			563 400 061			560 408 054	556 400 048
KORAL	90 - 92						
45 / **55**							540 406 034
MINI	74 - 95						
0.55 / **0.6** / **0.65** / **1.0** / **1.3** / **1.3** De Tomaso *			554 400 053 552 401 052			544 402 044	541 400 036
IRMSCHER							
COUPE	97 →						
1.6 16V			561 400 060			560 409 054	
GT	88 - 90						
3.6 *			561 400 060			560 409 054	553 401 050
SENATOR	90 - 96						
4.0 24V *			561 400 060			560 409 054	553 401 050
OMEGA Caravan	90 - 96						
4.0 i *			561 400 060			560 409 054	553 401 050

⚠ FOR CARS WITH START/STOP (MUST REPLACE AGM WITH AGM, EFB WITH EFB)
* PLEASE CHECK AS MORE THAN ONE DIFFERENT SIZE BATTERIES CAN BE FITTED DEPENDING ON: - ELECTRICAL OPTIONS
- CLIMATE REGION
- BUILD OE

ISUZU > IVECO

		SILVER *dynamic*			BLUE *dynamic*		BLACK *dynamic*
		AGM	SLI	Aux	EFB	SLI	SLI
ISUZU							
CAMPO (KB)	77 - 91						
2.0 4WD / **2.0**						570 413 063	
2.2 D 4WD / **2.2** D / **2.2** / **2.5** D 4WD / **2.5** D						595 404 083	
D-MAX I (TFR, TFS)	02 - 12						
2.5 DiTD 4x4 (74 kW) / **2.5** DiTD (100 kW) / **3.0** DiTD 4x4 (96 kW) / **3.0** DiTD						595 405 083	
2.5 DiTD 4x4 (100 kW) / **3.0** DiTD 4x4 (120 kW)						570 412 063	
2.5 DiTD (74 kW)						595 404 083	
D-MAX I Platform/Chassis (TFR, TFS)	06 - 12						
3.0 D 4x4						595 405 083	
D-MAX II (TFR, TFS)	12 →						
1.9 Ddi 4x4 / **1.9** Ddi *					585 501 080	595 404 083	
2.5 CRDi 4x4 / **2.5** CRDi / **3.0** CRDi						595 404 083	
D-MAX II Platform/Chassis (TFR, TFS)	12 →						
2.5 CRDi / **2.5** CRDi 4WD						595 404 083	
FARGO Bus	80 - 95						
1.8 / **2.0** / **2.2** D 4WD						570 413 063	
GEMINI (JT)	84 - 90						
1.5 / **1.6** GTI 16V						560 410 054	
1.5 D / **1.5** TD						570 412 063	
GEMINI	90 - 93						
1.5 / **1.6** / **1.6** / **1.8**						560 410 054	
1.7 TD						570 413 063	
GEMINI Saloon (JT)	84 - 90						
1.5						560 410 054	
1.5 D / **1.5** TD						570 412 063	
GEMINI Saloon	90 - 93						
1.5 i / **1.6** i / **1.6** i Turbo / **1.6** i / **1.8**						560 410 054	
1.7 TD						570 413 063	
IMPULSE	90 - 93						
1.6						560 410 054	
KB	02 →						
3.0 D-TEQ 4WD						595 404 083	
MIDI Bus (94000, 98000)	88 - 96						
2.0 4WD / **2.0** / **2.0** TD / **2.2** D 4WD / **2.2** D / **2.4** D						595 405 083	
MIDI Van (94000, 98000)	88 - 96						
2.0 4WD / **2.0** / **2.0** TD / **2.2** D 4WD / **2.2** D / **2.4** TD						595 405 083	
MIDI Box (98000N)	88 - 96						
2.0 / **2.0** 4WD / **2.2** D / **2.2** D 4WD / **2.4** TD						595 405 083	
PIAZZA (JR_)	81 - 90						
2.0 Turbo						570 413 063	
TROOPER I (UBS)	83 - 91						
2.2 D 4WD / **2.6** 4WD						570 413 063	
2.8 TD						595 405 083	
TROOPER I Open Off-Road Vehicle (UBS)	83 - 91						
2.0 / **2.3** / **2.6** i						570 413 063	
2.2 D 4x4 / **2.2** D / **2.2** TD						595 405 083	
TROOPER II (UB)	91 - 00						
3.1 TD / **3.2**						595 405 083	
TROOPER II Open Off-Road Vehicle (UB)	91 - 98						
3.1 TD / **3.2**						595 405 083	
TROOPER III	98 - 04						
3.0 DTI / **3.5** V6 24V AWD						595 405 083	
TROOPER III Open Off-Road Vehicle	00 - 04						
3.0 DTI / **3.5** V6 24V						595 405 083	
IVECO							
DAILY I Box Body / Estate	78 - 98						
30-8 / **35-10** / **35-8** / **40-10** V / **40-8** V / **45-10** V / **49-10** V			600 402 083			595 402 080	590 122 072
DAILY I Platform/Chassis	78 - 99						
30-8 / **35-10** / **35-8** / **40-10** / **40-8** / **45-10** / **49-10**			600 402 083			595 402 080	590 122 072
DAILY II Box Body / Estate	89 - 99						
2.5 4x4 / **2.8** 4x4 / **30-10** / **30-10** C / **30-8** / **30-8** V / **35-10** / **35-12** / **35-8** / **40-10** 4x4 / **40-10** V / **45-10** V / **49-10** V / **49-12** V / **59-12** V			600 402 083			595 402 080	590 122 072
DAILY II Bus	89 - 99						
A 40-10 / **A** 40-12 / **A** 45-10 / **A** 45-12			600 402 083			595 402 080	590 122 072

VARTA®

⚠ FOR CARS WITH START/STOP (MUST REPLACE AGM WITH AGM, EFB WITH EFB)

* PLEASE CHECK AS MORE THAN ONE DIFFERENT SIZE BATTERIES CAN BE FITTED DEPENDING ON:
- ELECTRICAL OPTIONS
- CLIMATE REGION
- BUILD OE

		SILVER *dynamic*			BLUE *dynamic*		BLACK *dynamic*
		AGM	SLI	Aux	EFB	SLI	SLI
IVECO							
DAILY II Platform/Chassis	89 - 99						
30-10 / **30-8** / **35-10** / **35-12** / **35-8** / **40-10** W 4x4 / **45-10** / **49-10** / **49-12** / **59-12**			600 402 083			595 402 080	590 122 072
DAILY II Dumptruck	89 - 99						
35-10 K / **35-12** K / **35-8** K / **45-10** / **49-10** K / **49-12** K / **59-12** K			600 402 083			595 402 080	590 122 072
DAILY III Box Body / Estate	97 - 09						
2.8 CNG / **29** L 10 V / **29** L 11 V / **29** L 12 V / **29** L 13 / **29** L 14 / **29** L 9 V / **35** C 12 V, 35 S 12 V / **35** S 10 / **35** S 11 V,35 C 11 V / **35** S 13 V,35 C 13 V / **35** S 15 V, 35 C 15 V / **35** S 9 V / **35** S 9 V,35 C 9 V / **50** C 11 / **50** C 13 / **35** S 13 V,35 C 13 V						595 402 080	
DAILY III Bus	99 - 06						
35 S 12, 35 C 12, 40 C 12 / **35** S 13, 40 C 13, 50 C 13 / **40** C 11, 50 C 11 / **40** C 15, 50 C 15 / **50** C 11 Natural Power						595 402 080	
DAILY III Platform/Chassis	98 - 09						
29 L 10 / **29** L 11 / **29** L 12 / **29** L 14 / **29** L 9 / **35** C 10 V , 35 S 10 V / **35** C 12 , 35 S 12 / **35** C 15 / **35** C 9, 35 S 9 / **35** S 11,35 C 11 / **35** S 13,35 C 13 / **35** S 9,35 C 9 / **50** C 11 / **50** C 13 / **50** C 15 / **65** C 15						595 402 080	
DAILY IV Box Body / Estate	06 - 12						
29L10 V / **35C10,** 35S10 / **40C10** V						595 402 080	
DAILY IV Platform/Chassis	06 - 12						
29L10 / **35C10,** 35S10 / **40C10**						595 402 080	
DAILY IV Dumptruck	06 - 11						
35C10 K						595 402 080	
DAILY VI Box	14 →						
33S11, 35S11, 35C11 / **33S13,** 35S13, 35C13 / **33S15,** 35S15, 35C15 / **35S15,** 35C15, 40C15, 50C15, 65C15, 70C15 (107 kW) / **35S17,** 35C17, 40C17, 50C17, 55C17, 65C17, 70C17 / **35S21,** 35C21, 40C21, 50C21, 65C21, 70C21 / **Natural** Power 35S14, 35C14, 40C14, 50C14, 65C14, 70C14			610 402 092				
33S12, 35S12, 35C12 / **33S14,** 35S14, 35C14 / **33S16,** 35S16, 35C16 / **35S15,** 35C15, 40C15, 50C15, 65C15, 70C15 (110 kW) / **35S18,** 35C18, 40C18, 50C18, 65C18, 70C18 ⚠		605 901 095	610 402 092				
DAILY VI Box Body / Estate	14 →						
35S15, 35C15, 40C15, 50C15 / **35S18,** 35C18, 40C18, 50C18 / **40C15,** 50C15, 65C15 / **40C17,** 50C17, 65C17 / **Natural** Power 35S14, 35C14, 40C14, 50C14 ⚠		605 901 095	610 402 092				
DAILY VI Platform/Chassis	14 →						
33S11, 35S11, 35C11 / **33S13,** 35S13, 35C13 / **33S15,** 35S15, 35C15 / **35S14,** 35S15, 35C15, 40S14, 40C15, 50C15, 65C15, 70C15 / **35S17,** 35C17, 40C17, 45S17,45C17, 50C17, 55C17, 65C17,... / **35S21,** 35C21, 40C21, 50C21, 65C21, 70C21 / **NaturalPower** 35S14, 35C14, 40C14, 50C14, 65C14, 70C14,...			610 402 092				
33S12, 35S12, 35C12 / **33S14,** 35S14, 35C14 / **33S16,** 35S16, 35C16 / **35S15,** 35C15, 40C15, 50C15, 65C15, 70C15, 72C15 / **35S17,** 55S17 4x4 / **35S18,** 35C18, 40C18, 50C18, 65C18, 70C18, 72C18 / **35S18,** 55S18 4x4 ⚠		605 901 095	610 402 092				
DAILY CITYS Bus	14 - 16						
50C14G Natural Power ⚠		605 901 095	610 402 092				
50C15 / **50C17**			610 402 092				
DAILY LINE Bus	14 →						
40C15, 50C15, 60C15 / **40C17,** 50C17, 60C17 / **50C14** Natural Power			610 402 092				
DAILY TOURYS Bus	14 →						
50C17, 65C17			610 402 092				
MASSIF Single Cab	08 - 11						
3.0 HPI / **3.0** HPT			600 402 083			595 402 080	
MASSIF Pickup	08 - 11						
3.0 HPI / **3.0** HPT			600 402 083			595 402 080	
MASSIF Station Wagon	08 - 11						
3.0 HPI / **3.0** HPT			600 402 083			595 402 080	
JAGUAR							
E-PACE (X540)	17 →						
2.0 AWD / **2.0** D / **2.0** D AWD * ⚠		595 901 085 580 901 080					
F-TYPE Coupe (X152)	13 →						
2.0 Ti4 / **3.0** SCV6 400 SPORT / **3.0** SCV6 400 SPORT AWD / **5.0** SCV8 SVR ⚠		595 901 085				595 402 080	
3.0 SCV6 S AWD / **3.0** SCV6 / **3.0** SCV6 S / **5.0** SCV8 R AWD / **5.0** SCV8 R / **5.0** SCV8 R AWD ⚠		595 901 085					

J

⚠ FOR CARS WITH START/STOP (MUST REPLACE AGM WITH AGM, EFB WITH EFB)
* PLEASE CHECK AS MORE THAN ONE DIFFERENT SIZE BATTERIES CAN BE FITTED DEPENDING ON: - ELECTRICAL OPTIONS
- CLIMATE REGION
- BUILD OE

JAGUAR

		SILVER *dynamic*			BLUE *dynamic*		BLACK *dynamic*
		AGM	SLI	Aux	EFB	SLI	SLI
JAGUAR							
F-TYPE Convertible (X152)	12 →						
2.0 Ti4 / **5.0** SCV8 SVR (423 kW) / **SCV6** 400 SPORT / **SCV6** 400 SPORT AWD ⚠		595 901 085				595 402 080	
3.0 SCV6 S AWD / **3.0** SCV6 / **3.0** SCV6 S / **5.0** SCV8 R AWD / **5.0** SCV8 R / **5.0** SCV8 R AWD / **5.0** SCV8 S / **5.0** SCV8 SVR (423 kW) ⚠		595 901 085					
F-PACE (X761)	15 →						
2.0 SD4 AWD / **2.0** TD4 / **2.0** TD4 AWD / **2.0** Ti4 / **2.0** Ti4 AWD / **3.0** SCV6 AWD / **3.0** SDV6 AWD ⚠		595 901 085					
S-TYPE (X200)	98 - 08						
2.5 V6 / **2.7** D / **3.0** V6 / **4.0** V8 / **4.2** Supercharged / **4.2** V8 / **R** 4,2 V8		595 901 085	600 402 083				
XE (X760)	15 →						
2.0 / **2.0** AWD / **2.0** D AWD (177 kW) / **3.0** S / **5.0** SVO PROJECT 8 ⚠		595 901 085					
2.0 D / **2.0** D AWD (132 kW) * ⚠		595 901 085 580 901 080					
XF (X250)	08 - 15						
2.0 / **3.0** (250 kW) / **3.0** AWD / **3.0** D (202/177 kW) / **5.0** XFR-S ⚠		595 901 085					
2.2 D (140 kW) * ⚠		595 901 085 580 901 080	585 400 080				
2.2 D (120 kW) ⚠		580 901 080					
2.2 D (147 kW) * ⚠		595 901 085 580 901 080					
2.7 D / **3.0** D (155 kW) / **4.2** / **4.2** Kompressor / **4.2** Kompressor / **4.2** / **5.0** / **5.0** Kompressor (346/375 kW)		595 901 085	600 402 083				
3.0 (175 kW)			585 200 080		575 500 073		
5.0 Kompressor (380 kW) ⚠		595 901 085				595 402 080	
XF SPORTBRAKE (X250)	12 - 15						
2.2 D * ⚠		595 901 085 580 901 080					
3.0 D (177 kW) ⚠		595 901 085					
3.0 D (202 kW) * ⚠		595 901 085	585 200 080		575 500 073		
5.0 XFR-S		595 901 085	600 402 083				
XF (X260)	15 →						
2.0 (177 kW) / **2.0** D (132/120 kW) / **2.0** D AWD (132 kW) / **3.0** / **3.0** AWD / **3.0** D / **3.0** AWD * ⚠		595 901 085 580 901 080					
2.0 (147 kW) / **2.0** AWD / **2.0** D (177 kW) / **2.0** D AWD (177 kW) ⚠		595 901 085					
XF SPORTBRAKE (X260)	17 →						
2.0 / **2.0** D / **2.0** D AWD / **3.0** / **3.0** AWD / **3.0** D ⚠		595 901 085					
XJ	68 - 93						
12 5.3 / **12** H.E. / **6** 4.2		570 901 076	577 400 078			574 012 068	
6 3.4 / **Sovereign** V12		560 901 068	563 400 061			560 408 054	
XJ Coupe	73 - 96						
3.6 (136 kW) / **4.0** / **4.0** / **5.3** / **5.3** H.E. / **5.3** H.E. / **5.3** / **6.0** / **6.0**		570 901 076	577 400 078			574 012 068	
3.6 (168 kW) *			574 402 075			570 412 063	
XJSC Convertible (X27)	85 - 97						
3.6 / **4.0** / **5.3** / **5.3** H.E. / **6.0**		570 901 076	577 400 078			574 012 068	
XJ (XJ40, XJ81)	86 - 95						
3.6 / **6** 2.9 / **6** 3.6		560 901 068	563 400 061			560 408 054	
4.0 / **6** 3.2 24V / **6** 4.0 / **V12** 6.0		570 901 076	577 400 078			574 012 068	
XJ (X300, X330)	94 - 99						
12 6.0 / **6** 3.2 / **6** Sovereign 4.0 / **R** Super Charged 4.0		570 901 076	577 400 078			574 012 068	
XJ (X308)	96 - 03						
3.2		595 901 085	600 402 083				
4.0		570 901 076	577 400 078				
XJ (X350)	03 - 09						
3.0 (175 kW)		595 901 085	600 402 083				
3.0 (179 kW) / **4.2** / **4.2**		570 901 076	577 400 078				
3.6 / **R** 4.2		560 901 068	563 400 061				
D 2.7			585 200 080		575 500 073		
XJ (X351)	09 →						
2.0 Ti4 / **3.0** SCV6 / **3.0** SCV6 AWD / **3.0** SDV6 (202 kW) / **5.0** SCV8 / **5.0** V8 (283 kW)		595 901 085					
3.0 SDV6 (221 kW) / **5.0** SCV8 R575 / **5.0** V8 (287 kW) ⚠		595 901 085				595 402 080	
3.0 V6		595 901 085	600 402 083				
XK 8 Coupe (X100)	96 - 06						
4.0 / **4.2** / **R** 4,2		595 901 085	600 402 083				
4.0 XKR *		580 901 080	585 200 080				
XK 8 Convertible (X100)	96 - 06						
4.0 (209 kW) / **4.2** / **R** 4,2		595 901 085	600 402 083				

VARTA®

⚠ FOR CARS WITH START/STOP (MUST REPLACE AGM WITH AGM, EFB WITH EFB)

* PLEASE CHECK AS MORE THAN ONE DIFFERENT SIZE BATTERIES CAN BE FITTED DEPENDING ON:
- ELECTRICAL OPTIONS
- CLIMATE REGION
- BUILD OE

		SILVER *dynamic*			BLUE *dynamic*		BLACK *dynamic*
		AGM	SLI	Aux	EFB	SLI	SLI
JAGUAR							
XK 8 Convertible (X100)	96 - 06						
4.0 (216 kW)		595 901 085	600 402 083			595 402 080	
4.0 XKR *		580 901 080	585 200 080				
XK Coupe (X150)	06 - 14						
3.6 / **4.2** XKR (306/291/306 kW) / **4.2** XK8 / **4.2** XKR (306/291/306 kW) / **5.0** V8 / **5.0** XKR		595 901 085	600 402 083				
4.2 XKR (313 kW) / **5.0** XKR-S		595 901 085					
XK Convertible (X150)	06 - 14						
3.6 / **4.2** XK8 / **4.2** XKR (306 kW) / **5.0** V8 / **5.0** XKR / **5.0** XKR-S		595 901 085	600 402 083				
4.2 XKR (313 kW)		595 901 085					
X-TYPE (X400)	01 - 09						
2.0 D / **2.1** V6 / **2.2** D / **2.5** V6 All-wheel Drive / **2.5** V6 All-wheel Drive / **3.0** V6 All-wheel Drive / **3.0** V6 All-wheel Drive / **3.0** V6 All-wheel Drive *		570 901 076	577 400 078			580 406 074	
X-TYPE Estate (X400)	03 - 09						
2.0 D / **2.1** V6 / **2.2** D / **2.5** / **3.0** *		570 901 076	577 400 078			580 406 074	
JEEP							
CJ5 - CJ8	66 - 87						
2.0 / **2.5** / **4.2** / **5.0**		560 901 068	563 400 061			560 408 054	
2.1 D / **2.4** D						570 413 063	
CHEROKEE	73 - 86						
2.5 / **2.8** 4x4 / **4.2** 4x4 / **5.9** 4x4						570 413 063	
CHEROKEE (XJ)	83 - 01						
2.1 D 4x4		570 901 076				574 012 068	570 409 064
2.1 TD						595 404 083	
2.5 (89 kW) / **2.5** 4x4 (90 kW) / **2.5** i 4x4 / **2.5** SE / **4.0** / **4.0** 4x4 / **4.0** i (127/136/135 kW) / **4.0** i 4x4						570 412 063	
2.5 (89 kW) / **2.5** TD 4x4 / **2.5** Tdi 4x4 / **4.0** i (135 kW)						574 013 068	
2.5 4x4 (87 kW)						570 413 063	
CHEROKEE (KJ)	01 - 08						
2.4 4x4 / **2.4** Laredo / **3.7** 4x4 / **3.7** 4x4						570 412 063	
2.5 CRD 4x4 / **2.8** CRD 4x4			577 400 078			574 012 068	
3.7 Laredo						574 013 068	
CHEROKEE (KK)	07 →						
2.8 CRD 4x4						595 405 083	
3.7 V6 4x4 / **3.7** V6						574 013 068	
CHEROKEE (KL)	13 →						
2.0 CRD (103 kW) / **2.0** CRD 4x4 (103 kW)		570 901 076					
2.0 CRD (125 kW) / **2.0** CRD 4x4 (125 kW) / **2.4** / **2.4** 4x4						574 012 068	
2.2 CRD 4x4		580 901 080				580 400 074	
3.2 V6 / **3.2** V6 4x4 (199 kW)			600 402 083				
3.2 V6 4x4 (200 kW)		580 901 080	585 400 080			580 400 074	
COMANCHE (MJ)	85 - 96						
2.1 D / **2.1** D 4x4 / **2.5** / **2.5** 4x4 / **4.0** / **4.0** 4x4		560 901 068	563 400 061			560 408 054	
COMPASS (MK49)	06 →						
2.0 / **2.2** CRD / **2.2** CRD 4x4			577 400 078			574 012 068	
2.0 CRD / **2.0** CRD 4x4						574 013 068	
COMPASS (MP, M6)	16 →						
1.6 CRD / **2.0** CRD 4x4 / **2.0** CRD 4x4 / **2.4** 4x4 / **2.4** MultiAir / **2.4** MultiAir 4x4 ⚠		560 901 068					
COMMANDER (XK, XH)	05 - 10						
3.0 CRD 4x4			600 402 083			595 402 080	
3.7 V6 4x4 / **4.7** V8 4x4 / **5.7** V8 4x4		570 901 076	577 400 078			574 012 068	
GRAND CHEROKEE I (ZJ, ZG)	91 - 99						
2.5 TD 4x4 / **2.5** TD Laredo						574 013 068	
4.0 i 4x4 / **4.0** Laredo / **5.2** / **5.2** 4x4 / **5.2** i 4x4 / **5.2** Limited 4x4 / **5.9** i 4x4 / **5.9** i 4x4						570 413 063	
GRAND CHEROKEE II (WJ, WG)	98 - 05						
2.7 CRD 4x4 / **2.7** CRD Laredo		595 901 085	600 402 083			595 402 080	
3.1 TD 4x4						574 013 068	
4.0 / **4.0** 4x4 / **4.7** V8 4x4		570 901 076	577 400 078			574 012 068	
GRAND CHEROKEE III (WH, WK)	04 - 11						
3.0 CRD 4x4		595 901 085	600 402 083			595 402 080	
3.7 V6 4x4 / **4.7** V8 4x4 / **5.7** V8 4x4 / **6.1** SRT8 4x4 / **5.7** V8 4x4		570 901 076	577 400 078			574 012 068	
GRAND CHEROKEE IV (WK, WK2)	10 →						
3.0 4x4 / **3.0** CRD / **3.6** V6 4x4 (207 kW) / **3.6** VVT 4x4 / **3.6** VVT 4x4 / **5.7** V8 4x4 (265 kW) / **6.2** 4x4 / **6.4** SRT8 4x4 (354/351 kW)		580 901 080					

⚠ FOR CARS WITH START/STOP (MUST REPLACE AGM WITH AGM, EFB WITH EFB)
* PLEASE CHECK AS MORE THAN ONE DIFFERENT SIZE BATTERIES CAN BE FITTED DEPENDING ON: - ELECTRICAL OPTIONS
- CLIMATE REGION
- BUILD OE

CLARIOS

JEEP > KIA

		SILVER *dynamic*			BLUE *dynamic*		BLACK *dynamic*
		AGM	SLI	Aux	EFB	SLI	SLI
JEEP							
GRAND CHEROKEE IV (WK, WK2)	10 →						
3.0 CRD V6 4x4 (177 kW) / **6.4** SRT8 4x4 (344 kW)			600 402 083			595 402 080	
3.0 CRD V6 4x4 (160 kW) *		580 901 080				595 402 080	
3.6 V6 4x4 (210 kW) / **5.7** V8 4x4 (259 kW)			585 400 080			580 406 074 580 400 074	
3.6 V6 FlexFuel 4x4			585 200 080			580 406 074	
PATRIOT (MK74)	07 - 17						
2.0 / **2.4** / **2.4** 4x4 / **2.4** Eco + 4x4			563 400 061			560 408 054	
2.0 CRD / **2.0** CRD 4x4						574 013 068	
2.2 CRD / **2.2** CRD 4x4 (100 kW)						560 127 054	
2.2 CRD 4x4 (120 kW)			577 400 078			574 012 068	
RENEGADE Closed Off-Road Vehicle (BU, B1)	14 →						
1.0 T-GDi / **1.3** T-GDi / **1.3** T-GDi / **1.3** T-GDi 4x4 ⚠		560 901 068					
1.4 / **1.4** 4x4 / **1.6** ⚠		560 901 068			560 500 064		
1.6 CRD * ⚠		560 901 068			570 500 076		
2.0 CRD 4x4 * ⚠		580 901 080 570 901 076			580 500 080		
2.4 / **2.4** 4x4 * ⚠		580 901 080 570 901 076					
WRANGLER I (YJ, SJ_)	86 - 96						
2.5 (76 kW)						570 413 063	
2.5 (89 kW) / **4.0** / **4.0** 2WD / **4.0** 4x4 / **4.0** 4x4 / **4.2** / **4.2** 2WD						574 013 068	
WRANGLER II (TJ)	96 - 08						
2.4 / **2.5** / **4.0** / **4.0** Rubicon			563 401 061			560 127 054	
WRANGLER III (JK)	06 →						
2.8 CRD (147 kW) ⚠		595 901 085					
2.8 CRD (130 kW) * ⚠		595 901 085				574 013 068	
2.8 CRD RWD * ⚠		570 901 076				574 013 068	
3.6 V6 / **3.8**						574 013 068	
WRANGLER IV (JL)	17 →						
2.0 T-GDi / **2.2** Multijet II						574 013 068	
JENSEN							
INTERCEPTOR S4	80 - 92						
5.9						570 413 063	
S-V8	98 - 07						
4.6						570 413 063	
KIA							
AVELLA Hatchback	95 - 01						
1.3 / **1.5**						545 155 033	
AVELLA	95 - 01						
1.3 / **1.5**						545 155 033	
BESTA Box	93 - 05						
2.2 D						595 404 083	
BONGO Platform/Chassis	03 →						
2.4 TDCi / **2.5** CRDi / **2.9** TDiC / **2.9** TDiC 4WD						595 404 083	
BORREGO	07 →						
3.0 CRDi / **3.0** CRDi 4WD / **3.8** / **3.8** 4WD / **3.8** 4WD / **4.6**						595 404 083	
CADENZA II (YG)	16 →						
3.3 GDI / **3.3** GDi / **3.3** MPI ⚠		595 901 085					
CARENS I (FC)	99 - 02						
1.8 i			563 400 061			560 408 054	
CARENS II MPV (FJ)	02 →						
1.6 / **2.0** CVVT			563 400 061			560 408 054	
1.8			561 400 060			560 409 054	
2.0 CRDi (83 kW) *						595 404 083 570 412 063	
2.0 CRDi (103 kW)						570 412 063	
CARENS III MPV (UN)	06 →						
1.6 CRDi 110 / **1.6** CRDi 128 / **1.6** CVVT / **2.0** CVVT			563 400 061			560 408 054	
2.0 CRDi 115 / **2.0** CRDi 135 / **2.0** CRDi 140						570 412 063	
CARENS IV	13 →						
1.6 GDi * ⚠		570 901 076	563 400 061			560 408 054	
1.7 CRDi (85 kW) * ⚠		570 901 076				570 412 063	
1.7 CRDi (104 kW) * ⚠		570 901 076			570 500 076	570 412 063	
2.0 GDi			563 400 061			560 408 054	
2.0 MPI * ⚠		570 901 076				560 408 054	

⚠ FOR CARS WITH START/STOP (MUST REPLACE AGM WITH AGM, EFB WITH EFB)
* PLEASE CHECK AS MORE THAN ONE DIFFERENT SIZE BATTERIES CAN BE FITTED DEPENDING ON: - ELECTRICAL OPTIONS
- CLIMATE REGION
- BUILD OE

		SILVER *dynamic*			BLUE *dynamic*		BLACK *dynamic*
		AGM	SLI	Aux	EFB	SLI	SLI
KIA							
CARNIVAL I (UP)	98 - 01						
2.5 V6 / **2.9** TD						595 404 083	
CARNIVAL II (GQ)	99 - 07						
2.5 V6 / **2.9** CRDi / **2.9** TD						595 404 083	
3.5						560 410 054	
CARNIVAL / GRAND CARNIVAL III (VQ)	05 →						
2.2 CRDi / **2.7** V6 / **2.9** CRDi / **2.9** CRDi LX						595 404 083	
CEE'D Hatchback (ED)	06 - 12						
1.4 (77 kW) ⚠		560 901 068			560 500 064	560 410 054 560 408 054 545 156 033	
1.4 (80 kW) * ⚠		560 901 068			560 500 064	560 410 054 545 156 033	545 077 030
1.4 CVVT / **1.6** (85 kW) / **1.6** CVVT * ⚠		560 901 068			570 500 076	560 410 054 560 408 054	
1.6 (90 kW) * ⚠		560 901 068			570 500 076	560 410 054	
1.6 CRDi 115 / **1.6** CRDi 128 / **1.6** CRDi 90 * ⚠		570 901 076			570 500 076	560 410 054 560 408 054	
2.0 *						560 410 054 560 408 054	
2.0 CRDi						560 410 054	
2.0 CRDi 140 * ⚠		570 901 076			570 500 076	560 410 054	
CEE'D SW (ED)	07 - 12						
1.4 (77 kW) ⚠		560 901 068			560 500 064	560 410 054 560 408 054 545 156 033	
1.4 (80 kW) * ⚠		560 901 068			560 500 064	560 410 054 545 156 033	545 077 030
1.4 CVVT * ⚠		560 901 068			570 500 076	560 410 054 560 408 054	
1.6 (85 kW) / **1.6** CVVT ⚠		560 901 068			560 500 064	560 410 054 560 408 054	
1.6 (90 kW) * ⚠		560 901 068			560 500 064	560 410 054	
1.6 CRDi 115 / **1.6** CRDi 128 * ⚠		570 901 076			570 500 076	560 410 054 560 408 054	
1.6 CRDi 90 / **2.0** *						560 410 054 560 408 054	
2.0 CRDi 140						570 412 063	
PRO CEE'D (ED)	08 - 13						
1.4 / **1.4** CVVT / **1.6** * ⚠		560 901 068			560 500 064	560 410 054	
1.6 CRDi 115 / **1.6** CRDi 90 / **2.0** CRDi 140 * ⚠		570 901 076			570 500 076	570 412 063	
1.6 CRDi 128 / **2.0** * ⚠		570 901 076			570 500 076	560 410 054	
1.6 CVVT * ⚠		560 901 068				560 410 054	
2.0 LPG						560 410 054	
CEE'D (JD)	12 →						
1.0 T-GDI ⚠		560 901 068					
1.4 CRDi 90 * ⚠		570 901 076			570 500 076	560 410 054 560 408 054	
1.4 CVVT ⚠		560 901 068			560 500 064	560 410 054 560 408 054	
1.4 MPI ⚠		560 901 068			560 500 064		
1.6 CRDi 110 / **1.6** GDI / **1.6** GT * ⚠		570 901 076 560 901 068				560 410 054 560 408 054	
1.6 CRDi 115 / **1.6** CRDi 90						570 412 063	
1.6 CRDi 128 * ⚠		570 901 076 560 901 068			570 500 076	560 410 054 560 408 054	
1.6 CRDi 136 ⚠		570 901 076				574 012 068	
1.6 CVVT (92 kW) * ⚠		560 901 068				560 410 054	
1.6 CVVT (96 kW) * ⚠		570 901 076 560 901 068				560 408 054	
CEE'D Combi Van (JD)	12 →						
1.0 T-GDI ⚠		570 901 076					
1.4 CRDi / **1.6** CRDi ⚠		570 901 076				574 012 068	
1.4 CVVT * ⚠		570 901 076 560 901 068	554 400 053				
1.6 GDi * ⚠		570 901 076				560 408 054	
CEE'D Sportswagon (JD)	12 →						
1.0 T-GDI * ⚠		570 901 076 560 901 068					
1.4 CRDi 90 / **1.6** CRDi 110 / **1.6** CRDi 128 * ⚠		570 901 076 560 901 068				570 412 063	
1.4 CVVT * ⚠		570 901 076 560 901 068			560 500 064	560 410 054 560 408 054	
1.4 MPI * ⚠		570 901 076 560 901 068	554 400 053				

⚠ FOR CARS WITH START/STOP (MUST REPLACE AGM WITH AGM, EFB WITH EFB)
* PLEASE CHECK AS MORE THAN ONE DIFFERENT SIZE BATTERIES CAN BE FITTED DEPENDING ON: - ELECTRICAL OPTIONS
- CLIMATE REGION
- BUILD OE

KIA

		SILVER *dynamic*			BLUE *dynamic*		BLACK *dynamic*
		AGM	SLI	Aux	EFB	SLI	SLI
KIA							
CEE'D Sportswagon (JD)	12 →						
1.6 CRDi 136 ⚠		570 901 076				574 012 068	
1.6 CVVT * ⚠		570 901 076 560 901 068				560 408 054	
1.6 GDI * ⚠		570 901 076 560 901 068				560 410 054 560 408 054	
PRO CEE´D (JD)	13 →						
1.0 T-GDI / **1.6** CRDi 136 ⚠		570 901 076					
1.4 CRDi 90						570 412 063	
1.4 CVVT * ⚠		560 901 068			560 500 064	560 410 054	
1.4 MPI / **1.6** CVVT * ⚠		570 901 076 560 901 068					
1.6 CRDi 110 / **1.6** GT * ⚠		570 901 076 560 901 068				560 410 054	
1.6 CRDi 128 * ⚠		570 901 076 560 901 068				570 412 063	
1.6 GDI * ⚠		570 901 076 560 901 068			570 500 076	560 410 054	
CEED (CD)	18 →						
1.0 T-GDI / **1.4** / **1.4** T-GDI * ⚠		570 901 076	554 400 053			560 408 054	
1.6 CRDi 115 / **1.6** CRDi 136 * ⚠		570 901 076				560 408 054	
CERES	90 - 00						
2.2 D 4WD						595 404 083	
CERATO Saloon (LD)	04 - 09						
1.5 CRDi / **1.6** CRDi / **2.0** CRDi						570 412 063	
1.6 / **2.0** / **2.0**			563 400 061			560 408 054	
CERATO Hatchback (LD)	04 →						
1.5 CRDi / **1.6** CRDi / **2.0** CRDi						570 412 063	
1.6 / **2.0**			563 400 061			560 408 054	
CERATO II Saloon (TD)	09 →						
1.6 / **1.6** CVVT / **2.0**			563 400 061			560 408 054	
CERATO KOUP (TD)	09 →						
1.6 CVVT / **2.0**			563 400 061			560 408 054	
CERATO Saloon	12 →						
1.6 16V Flex / **1.6** CVVT / **1.6** MPi / **2.0** CVVT / **2.0** MPi			563 400 061			560 408 054	
CERATO Hatchback (YD)	12 →						
2.0 CVVT			563 400 061			560 408 054	
CERATO KOUP (YD)	13 →						
2.0 GDi / **2.0** MPi			563 400 061			560 408 054	
CERATO Saloon (BD, BDM)	18 →						
1.6 MPi / **2.0** MPi			563 400 061			560 408 054	
CLARUS (K9A)	96 - 01						
1.8 i 16V / **2.0** i 16V			563 400 061			560 408 054	
CLARUS Estate (GC)	98 →						
1.8 i 16V / **2.0** i 16V			563 400 061			560 408 054	
JOICE	00 →						
2.0						560 411 054	
K2500 (SD)	01 →						
2.5 CRDi						595 404 083	
K2500 Pickup	04 →						
2.5 CRDi						595 404 083	
K2700	04 →						
2.7 D						595 404 083	
MAGENTIS (GD, MS)	01 →						
2.0 / **2.5** V6			563 400 061			560 408 054	
MAGENTIS (MG)	05 →						
2.0			563 400 061			560 408 054	
2.0 CRDi						570 412 063	
2.7			563 400 061			570 412 063 560 408 054	
2.7 V6						570 413 063	
NIRO	16 →						
1.6 GDI Hybrid *						552 400 047	545 413 040
OPIRUS (GH)	03 →						
3.5 / **3.8** V6						595 405 083	
OPTIMA	10 →						
2.0 CVVL / **2.0** / **2.0** CVVT Hybrid / **2.4** (149/132/132 kW) / **2.4** Hybrid						560 410 054	
1.7 CRDi / **2.0** CVVT * ⚠		570 901 076				570 412 063	

VARTA®

⚠ FOR CARS WITH START/STOP (MUST REPLACE AGM WITH AGM, EFB WITH EFB)
* PLEASE CHECK AS MORE THAN ONE DIFFERENT SIZE BATTERIES CAN BE FITTED DEPENDING ON: - ELECTRICAL OPTIONS
- CLIMATE REGION
- BUILD OE

		SILVER *dynamic*			BLUE *dynamic*		BLACK *dynamic*
		AGM	SLI	Aux	EFB	SLI	SLI
KIA							
OPTIMA	10 →						
2.4 (129 kW) *					565 501 065	560 410 054	
OPTIMA	15 →						
1.7 CRDi / **2.0** / **2.0** CVVL / **2.0** T-GDi / **2.4** GDI / **2.4** MPi		580 901 080					
2.0 GDI Hybrid *					572 501 076	560 410 054	
OPTIMA Sportswagon (JF)	16 →						
1.7 CRDi / **2.0** CVVL / **2.0** T-GDi		580 901 080					
2.0 GDi Hybrid			577 400 078			574 012 068	
PREGIO Box (TB)	97 →						
2.5 TCi D / **2.7** D						595 404 083	
PRIDE (DA)	90 - 11						
1.1 i / **1.3** (47/44 kW) / **1.3** 16V			554 400 053			552 400 047	
1.3 (54 kW) / **1.3** i						560 410 054	
PRIDE Van (DA)	92 - 99						
1.3 16V						560 410 054	
PRIDE Estate	98 - 01						
1.3						560 410 054	
PICANTO (SA)	04 →						
1.0 (45 kW) *						540 126 033 540 125 033	
1.0 (46 kW) / **1.1** / **1.1**						540 125 033	
1.1 CRDi *						560 410 054 540 125 033	
PICANTO (TA)	11 →						
1.0 (51 kW) * ⚠		560 901 068			560 500 064	540 126 033	
1.0 (49 kW) / **1.0** LPG / **1.2** (64 kW) * ⚠		560 901 068				540 125 033	
1.0 Bi-Fuel / **1.2** (63 kW) * ⚠		560 901 068			560 500 064	540 125 033	
PICANTO (JA)	17 →						
1.0 / **1.0** T-GDi / **1.2**						540 125 033	
QUORIS	12 →						
3.8 / **3.8** GDI / **5.0** GDI (312 kW)			600 402 083			595 402 080	
5.0 GDI (224 kW) ⚠		595 901 085					
RETONA (CE)	99 →						
2.0 16V						560 410 054	
2.0 TD						595 404 083	
RIO Saloon (DC_)	00 - 06						
1.3 / **1.5** 16V						560 410 054	
RIO Estate (DC)	00 - 06						
1.3 / **1.5** 16V						560 410 054	
RIO II (JB)	05 →						
1.4 16V / **1.6** CVVT *						560 410 054 552 400 047	
1.5 CRDi *						570 412 063 560 410 054	
RIO II Saloon (JB)	05 →						
1.4 16V / **1.6** 16V *						560 410 054 552 400 047	
1.5 CRDi						560 410 054	
RIO III (UB)	11 →						
1.1 CRDi / **1.2** / **1.25** / **1.25** CVVT (63 kW) / **1.25** LPG / **1.4** CVVT (78 kW) * ⚠		560 901 068			560 500 064	560 410 054	
1.25 CVVT (65 kW)		560 901 068			560 500 064		
1.2 CVVT / **1.4** CVVT (79/80 kW) * ⚠		560 901 068				560 410 054	
1.4 CRDi * ⚠		570 901 076 560 901 068				560 410 054	
1.6 CVVT						560 410 054	
RIO III Saloon (UB)	10 →						
1.25 CVVT / **1.4** CVVT (80 kW) / **1.6** CVVT						560 410 054	
1.2 CVVT * ⚠		560 901 068			560 500 064	560 410 054	
1.4 CVVT (79 kW) *					565 501 065	560 410 054	
RIO IV (YB, SC, FB)	17 →						
1.0 T-GDI 100 / **1.0** T-GDI 120 / **1.25** / **1.4** / **1.4** CRDi 77 / **1.4** CRDi 90 / **1.6** ⚠		560 901 068					
RIO IV Saloon (SC, FB)	17 →						
1.4 / **1.6** ⚠		560 901 068					
ROADSTER	99 →						
1.8			563 400 061			560 408 054	

K

⚠ FOR CARS WITH START/STOP (MUST REPLACE AGM WITH AGM, EFB WITH EFB)
* PLEASE CHECK AS MORE THAN ONE DIFFERENT SIZE BATTERIES CAN BE FITTED DEPENDING ON: - ELECTRICAL OPTIONS
- CLIMATE REGION
- BUILD OE

KIA

		SILVER *dynamic*			BLUE *dynamic*		BLACK *dynamic*
		AGM	SLI	Aux	EFB	SLI	SLI
KIA							
SEDONA (YP)	14 →						
3.3 / **3.3** GDI						595 404 083	
SEPHIA (FA)	95 - 97						
1.5 i / **1.6** i / **1.8** i 16V						560 411 054	
SEPHIA Saloon (FA)	92 - 01						
1.5 i / **1.6** i / **1.8** i 16V						560 411 054	
SHUMA (FB)	96 - 01						
1.5 i 16V / **1.8** i 16V			563 401 061			560 127 054	
1.6			563 400 061			560 408 054	
SHUMA Saloon (FB)	96 - 01						
1.5			563 401 061			560 127 054	556 401 048
1.5 i 16V			563 401 061			560 127 054	
SHUMA II (FB)	01 - 04						
1.6 / **1.8** (81 kW)			563 400 061			560 408 054	
1.8 (84 kW)			563 401 061			560 127 054	
SHUMA II Saloon (FB)	01 - 04						
1.6			563 401 061			560 127 054	
SORENTO I (JC)	02 →						
2.4 / **3.3** V6 4WD / **3.3** V6 4WD						570 412 063	
2.5 CRDi (125 kW)						595 405 083	
2.5 CRDi (103 kW) *						595 405 083 595 404 083	
3.3 V6 / **3.5** V6 4WD / **3.5** V6 4WD						570 413 063	
SORENTO II (XM)	09 →						
2.0 CRDi / **2.0** CRDi 4WD / **2.2** CRDi / **2.2** CRDi 4WD						595 404 083	
2.4 CVVT (128 kW) / **2.4** CVVT 4WD (128 kW) / **2.4** CVVT 4WD (128 kW)						570 413 063	
2.4 CVVT (141 kW) / **2.4** CVVT 4WD (141 kW) / **2.4** GDI / **2.4** GDI 4WD						570 412 063	
3.5 / **3.5** 4WD *					572 501 076	570 412 063	
SORENTO III (UM)	15 →						
2.0 CRDI 4WD / **2.0** GDI 4WD / **2.2** CRDi / **2.2** CRDi 4WD / **2.2** CRDI 4WD / **2.4** / **2.4** 4WD / **2.4** GDI / **2.4** GDI 4WD / **3.3** / **3.3** 4WD / **3.5** D-CVVT *		595 901 085				595 404 083	
SOUL (AM)	09 →						
1.6 CRDi 115 / **1.6** CRDi 128			563 400 061			570 412 063 560 408 054	
1.6 CVVT (77 kW)			561 400 060			560 409 054	
1.6 CVVT (95 kW) / **1.6** GDI			554 400 053			552 400 047	
SOUL II (PS)	14 →						
1.6 CRDi 128			563 400 061			560 408 054	
1.6 CRDi 136 ⚠		570 901 076					
1.6 CVVT / **2.0** CVVT *		570 901 076				552 400 047	
1.6 GDI			554 400 053			552 400 047	
1.6 TGDI * ⚠		570 901 076 560 901 068					
SPORTAGE (K00)	94 - 05						
2.0 / **2.0** 4WD / **2.0** i 16V / **2.0** i 16V 4WD / **2.0** i 16V 4WD			563 401 061			560 127 054	
2.0 i 4WD			563 401 061			560 127 054	556 401 048
2.0 TD 4WD						570 413 063	
SPORTAGE (JE_, KM_)	04 →						
2.0 16V 4WD / **2.0** i 16V *						560 410 054 560 408 054	
2.0 CRDi / **2.0** CRDi 4WD						595 404 083	
2.7 V6 4WD						570 412 063	
SPORTAGE (SL)	09 →						
1.6 GDI * ⚠		570 901 076			570 500 076	560 410 054	
1.7 CRDi ⚠		580 901 080					
2.0 CRDi / **2.0** CRDi AWD *		560 901 068				595 405 083 595 404 083	
2.0 CVVT (120 kW) / **2.0** CVVT AWD (122/120 kW) *						560 410 054 560 408 054	
2.0 CVVT (113 kW) / **2.0** CVVT AWD (110 kW) * ⚠		570 901 076				560 410 054 560 408 054	
2.0 GDI / **2.0** GDI AWD						560 410 054	
SPORTAGE (QL, QLE)	15 →						
1.6 GDI / **1.6** TGDI / **1.6** TGDI AWD ⚠		570 901 076					
1.7 CRDi ⚠		580 901 080					
2.0 / **2.0** AWD / **2.0** CRDi AWD (131 kW) ⚠		560 901 068					
2.0 CRDi / **2.0** CRDi AWD (100 kW) * ⚠		580 901 080				595 404 083	
2.0 CRDi AWD (136 kW) / **2.4** GDI AWD * ⚠		580 901 080 560 901 068				595 404 083	

VARTA®

⚠ FOR CARS WITH START/STOP (MUST REPLACE AGM WITH AGM, EFB WITH EFB)
* PLEASE CHECK AS MORE THAN ONE DIFFERENT SIZE BATTERIES CAN BE FITTED DEPENDING ON: - ELECTRICAL OPTIONS
- CLIMATE REGION
- BUILD OE

		SILVER *dynamic*			BLUE *dynamic*		BLACK *dynamic*
		AGM	SLI	Aux	EFB	SLI	SLI
KIA							
STINGER (CK)	17 →						
2.0 T-GDi / **2.0** T-GDI / **2.0** T-GDi 4WD / **2.2** CRDi VGT / **2.2** CRDi VGT 4WD / **3.3** T-GDi / **3.3** T-GDi 4WD *		595 901 085 580 901 080					
STONIC (YB)	17 →						
1.0 T-GDi / **1.2** CVVT / **1.4** CVVT		560 901 068					
1.6 CRDi		570 901 076					
VENGA (YN)	10 →						
1.4 CRDi 75 / **1.4** CRDi 90 ⚠		570 901 076	577 400 078		570 500 076	574 012 068	
1.4 CVVT / **1.6** CVVT ⚠		560 901 068	563 400 061		560 500 064	560 408 054	
1.4 LPG ⚠		560 901 068					
1.6 CRDi 115 / **1.6** CRDi 128 * ⚠		570 901 076 560 901 068	577 400 078			574 012 068	
KTM							
X-Bow Convertible	08 →						
2.0 / **2.0** GT / **2.0** R		560 901 068	563 400 061			560 408 054	
LADA							
110 (2110)	95 - 12						
1.5 / **1.5** 16V / **1.5** 16V / **1.6** / **2.0** i / **Wankel**			563 401 061			560 127 054	556 401 048
111 (2111)	95 - 09						
1.5 / **1.5** 16V / **1.6**			563 401 061			560 127 054	556 401 048
112 (2112)	95 - 11						
1.5 / **1.5** 16V / **1.6**			563 401 061			560 127 054	556 401 048
1200-1500 Estate	73 - 88						
1200 / **1300** / **1500**			563 401 061			560 127 054	556 401 048
1200-1600	70 - 05						
1200 L/S / **1300** / **1500** N/S / **1500** / **1600** / **1600** N/L			563 401 061			560 127 054	556 401 048
GRANTA (2190)	11 →						
1.6 (64 kW)			563 401 061			560 127 054	556 401 048
1.6 (78 kW) / **1.6** Sport			563 401 061			560 127 054	
GRANTA Liftback (2191)	14 →						
1.6			563 401 061			560 127 054	
GRANTA (2349) Pickup	11 →						
1.6			563 401 061			560 127 054	
KALINA Hatchback (1119)	04 - 13						
1.4 16V / **1.4** 16V LPG / **1.6**			563 401 061			560 127 054	556 401 048
1.6 Sport			563 401 061			560 127 054	
KALINA Saloon (1118)	04 - 13						
1.4 16V / **1.4** 16V LPG / **1.6**			563 401 061			560 127 054	556 401 048
KALINA Estate (1117)	04 - 13						
1.4 16V / **1.4** 16V LPG / **1.6**			563 401 061			560 127 054	556 401 048
EL			563 401 061			560 127 054	
KALINA Hatchback (2192)	13 →						
1.6 (64 kW)			563 401 061			560 127 054	556 401 048
1.6 (78 kW) / **1.6** NFR / **1.6** Sport			563 401 061			560 127 054	
KALINA Estate (2194)	13 →						
1.6 (64 kW)			563 401 061			560 127 054	556 401 048
1.6 (78 kW)			563 401 061			560 127 054	
LARGUS Estate (R90)	12 →						
1.6 (62 kW)			563 401 061			560 127 054	556 401 048
1.6 (64 kW)		570 901 076	577 400 078				
LARGUS Box (F90)	12 →						
1.6 (62 kW)			554 400 053			552 400 047	545 412 040
1.6 (64 kW)		570 901 076	577 400 078				
NADESCHDA (2120)	97 - 06						
1.7 / **1.7** i / **1.8** / **1.8** i			563 401 061			560 127 054	556 401 048
NIVA Closed Off-Road Vehicle (2121, 2131)	76 →						
1600 4x4 / **1600** / **1700** i / **1700** i 4x4 / **1700** i 4x4 / **1700** i / **1900** Diesel			563 401 061			560 127 054	556 401 048
NIVA II (2123)	02 →						
1.7 / **1.7** LPG			563 401 061			560 127 054	556 401 048
NOVA (2105)	81 - 12						
1200 Junior/L / **1300** Spezial/L / **1500** / **1500** Special / **1500** S / **1600** / **1600** / **1700** i Classic			563 401 061			560 127 054	556 401 048
NOVA Estate (2104)	84 - 12						
1300 / **1500** / **1.5** 1500 / **1700**			563 401 061			560 127 054	556 401 048

K

⚠ FOR CARS WITH START/STOP (MUST REPLACE AGM WITH AGM, EFB WITH EFB)
* PLEASE CHECK AS MORE THAN ONE DIFFERENT SIZE BATTERIES CAN BE FITTED DEPENDING ON: - ELECTRICAL OPTIONS
- CLIMATE REGION
- BUILD OE

		SILVER *dynamic*			BLUE *dynamic*		BLACK *dynamic*
		AGM	SLI	Aux	EFB	SLI	SLI
LADA							
OKA (1111_)	88 - 08						
0.8						540 126 033	
PRIORA Hatchback (2172)	08 →						
1.6 (60 kW) / **1.6** LPG			563 401 061			560 127 054	556 401 048
1.6 (78 kW)			563 401 061			560 127 054	
PRIORA Saloon (2170)	07 →						
1.6 (60 kW) / **1.6** LPG			563 401 061			560 127 054	556 401 048
1.6 (78 kW)			563 401 061			560 127 054	
PRIORA Estate (2171)	09 →						
1.6 (72 kW)			563 401 061			560 127 054	556 401 048
1.6 (78 kW)			563 401 061			560 127 054	
SAMARA (2108, 2109, 2115, 2113, 2114)	86 - 13						
1100 / **1300** / **1500** / **1.5** / **1500**			563 401 061			560 127 054	556 401 048
SAMARA Saloon (21099, 2115)	87 - 12						
1100 / **1300** / **1.5** / **1500**			563 401 061			560 127 054	556 401 048
TOSCANA (2107)	82 - 12						
1300 / **1500**			563 401 061			560 127 054	556 401 048
VESTA (GFL_)	15 →						
1.6 / **1.8**			563 401 061			560 127 054	
VESTA SW Estate (GFL_)	15 →						
1.6 / **1.8**			563 401 061			560 127 054	
XRAY	16 →						
1.6 / **1.8**			563 401 061			560 127 054	
LAMBORGHINI							
AVENTADOR Coupe	11 →						
5.2 LP 560-4 / **6.5** LP 700-4 AWD / **6.5** LP 720-4 AWD / **6.5** LP 740-4 AWD / **6.5** LP 750-4 AWD		570 901 076					
AVENTADOR Convertible	13 →						
6.5 LP 700-4 AWD / **6.5** LP 700-4 SV AWD / **6.5** LP 740-4 S AWD		570 901 076					
CENTENARIO Coupe	16 →						
6.5 LP 770-4		570 901 076					
COUNTACH	74 - 91						
LP400 / **LP500** S / **S** Quattrovalvole						574 013 068	
DIABLO	90 →						
5.7 / **6.0** / **6.0** VT / **GT** 2 / **GT** 5.9 / **SE** / **SV** / **VT** All-wheel Drive / **VT** / **VT** All-wheel Drive		570 901 076	577 400 078			574 012 068	
DIABLO Roadster	95 - 00						
5.7 / **VT** 5.7 All-wheel Drive		570 901 076	577 400 078			574 012 068	
ESPADA	68 - 81						
400 GT		570 901 076	577 400 078			574 012 068	
GALLARDO	03 →						
5.0 / **5.0** Superleggera / **5.2** LP560-4		595 901 085	600 402 083			595 402 080	
5.2 AWD / **5.2** LP560-2		570 901 076	577 400 078				
GALLARDO SPYDER	05 →						
5.0 / **5.2** / **5.2** AWD / **5.2** LP560-4 / **5.2** AWD		595 901 085	600 402 083			595 402 080	
HURACÁN	14 →						
5.2 LP 580-2 / **5.2** LP 610-4 / **5.2** LP 640-4 ⚠		580 901 080					
HURACÁN SPYDER	15 →						
5.2 LP 580-2 / **5.2** LP 610-4		580 901 080					
JALPA	82 - 87						
P 350						560 411 054	
LM-001	80 - 83						
4.8		595 901 085	600 402 083			595 402 080	
LM-002	83 - 92						
4.8 / **5.2**		595 901 085	600 402 083			595 402 080	
MURCIÉLAGO	01 →						
6.2 / **LP** 640 / **LP670-4**		570 901 076	577 400 078			574 012 068	
MURCIÉLAGO Roadster	04 →						
6.2 / **6.5** LP 640		570 901 076	577 400 078			574 012 068	
URRACO	74 - 81						
P200 / **P250** / **P300**						570 413 063	
LANCIA							
A 112	78 - 86						
0.9 Junior / **1.0** Abarth / **1.0** LX *			554 400 053			544 401 042	545 413 040

VARTA®

⚠ FOR CARS WITH START/STOP (MUST REPLACE AGM WITH AGM, EFB WITH EFB)
* PLEASE CHECK AS MORE THAN ONE DIFFERENT SIZE BATTERIES CAN BE FITTED DEPENDING ON: - ELECTRICAL OPTIONS
- CLIMATE REGION
- BUILD OE

		SILVER *dynamic*			BLUE *dynamic*		BLACK *dynamic*
		AGM	SLI	Aux	EFB	SLI	SLI
LANCIA							
BETA (828_)	73 - 82						
1600 / **2000** *			563 401 061			560 127 054	545 413 040
BETA Saloon (828_)	75 - 86						
1300 *			563 401 061			560 127 054	545 413 040
BETA Coupe (828_)	74 - 84						
1300 / **1600** / **2000** / **2000** i.e. / **2000** VX							540 406 034
BETA H.P.E. (828_)	76 - 84						
1600 / **2000** / **2000** i.e. / **2000** Volumex							540 406 034
BETA MONTE CARLO (137_)	75 - 83						
2.0 *			563 401 061			560 127 054	545 413 040
BETA Spider (828_)	76 - 86						
1600 / **2000**							540 406 034
DEDRA (835_)	89 - 99						
1.6 16V / **1.6** LE Cat / **1.8** 16V LE / **1.8** GT 16V / **1.8** i.e. / **2.0** 16V / **2.0** HF Integrale / **2.0** i.e. / **2.0** i.e. Turbo / **2.0** i.e. Turbo Integrale / **2.0** Turbo			563 400 061			560 408 054	556 400 048
1.6 i.e.			554 400 053			552 400 047 544 401 042	
1.9 TDS			577 400 078			574 012 068	570 409 064
DEDRA SW (835_)	94 - 99						
1.6 16V / **1.6** / **1.8** 16V LE / **1.8** GT 16V / **1.8** i.e. / **2.0** 16V / **2.0** Integrale			563 400 061			560 408 054	556 400 048
1.9 TDS			577 400 078			574 012 068	570 409 064
DELTA I (831_)	79 - 94						
1.1 / **1.3** / **1.5** / **1.6** GT / **1.6** GT i.e. / **1.6** HF Turbo							545 413 040
1.8 S4 / **2.0** 16V HF Evo Integrale / **2.0** 16V HF Integrale / **2.0** HF Integrale			563 401 061			560 127 054	556 401 048
1.9 Turbo DS			577 400 078			574 012 068	570 409 064
DELTA II (836_)	93 - 99						
1.4 i.e. / **1.6** i.e. (55 kW)			554 400 053			552 400 047 544 401 042	
1.6 i.e. 16V / **1.6** i.e. (66 kW)			554 400 053			552 400 047	
1.8 i.e. 16V / **1.8** i.e. 16V GT / **1.8** i.e. / **2.0** 16V / **2.0** 16V Turbo *			563 400 061			560 408 054	545 412 040
1.9 TD			577 400 078			574 012 068	
DELTA III (844_)	08 - 14						
1.4			554 400 053				
1.4 16V * ⚠		560 901 068	554 400 053		560 500 064		
1.4 Bifuel / **1.6** D Multijet / **1.8**			563 400 061			560 408 054	
1.9 D Multijet / **2.0** D Multijet			577 400 078			574 012 068	
FLAVIA Convertible (JS_)	12 - 14						
2.4			563 401 061			560 127 054	
GAMMA (830_)	78 - 86						
2500			563 401 061			560 127 054	556 401 048
GAMMA Coupe (830_)	77 - 86						
2500			563 401 061			560 127 054	556 401 048
KAPPA (838_)	94 - 01						
2.0 16V Turbo / **2.0** 20V / **2.0** 20V Turbo / **2.4** 20V / **3.0** 24V			561 400 060			560 409 054	
2.4 JTD / **2.4** T.DS			577 400 078			574 012 068	
KAPPA Coupe (838_)	96 - 01						
2.0 16V Turbo / **2.0** 20V			563 400 061			560 408 054	
2.0 20V Turbo / **2.4** 20V / **3.0** 24V			561 400 060			560 409 054	
KAPPA SW (838_)	96 - 01						
2.0 16V Turbo			563 400 061			560 408 054	
2.0 20V / **2.0** 20V Turbo / **2.4** 20V / **3.0** 24V			561 400 060			560 409 054	
2.4 JTD / **2.4** T.DS			577 400 078			574 012 068	
LYBRA (839_)	99 - 05						
1.6 / **1.6** 16V / **1.8** 16V / **2.0** 20V			563 400 061			560 408 054	
1.9 JTD / **2.4** JTD (99/103 kW)			577 400 078			574 012 068	
2.4 20V / **2.4** JTD (110 kW)		560 901 068	563 400 061			560 408 054	
LYBRA SW (839_)	99 - 05						
1.6 / **1.6** 16V / **1.8** 16V / **2.0** 20V			563 400 061			560 408 054	
1.9 JTD / **2.4** JTD			577 400 078			574 012 068	
MUSA (350_)	04 - 12						
1.3 D Multijet (51 kW) / **1.4** (57/66 kW)			554 400 053				
1.3 D Multijet (66 kW) / **1.4** (70 kW) * ⚠		560 901 068	554 400 053		560 500 064		
1.3 D Multijet (70 kW) / **1.4** LPG ⚠		560 901 068			560 500 064		
1.6 D Multijet (85 kW)		560 901 068	563 400 061			560 408 054	
1.6 D Multijet (88 kW) * ⚠		570 901 076	563 400 061		570 500 076	560 408 054	

L

⚠ FOR CARS WITH START/STOP (MUST REPLACE AGM WITH AGM, EFB WITH EFB)
* PLEASE CHECK AS MORE THAN ONE DIFFERENT SIZE BATTERIES CAN BE FITTED DEPENDING ON: - ELECTRICAL OPTIONS
- CLIMATE REGION
- BUILD OE

LANCIA > LAND ROVER

		SILVER *dynamic*			BLUE *dynamic*		BLACK *dynamic*
		AGM	SLI	Aux	EFB	SLI	SLI
LANCIA							
MUSA (350_)	04 - 12						
1.9 D Multijet			563 400 061			560 408 054	
PHEDRA (179_)	02 - 10						
2.0 / **2.0** D Multijet / **2.0** JTD / **2.2** D Multijet / **2.2** JTD / **3.0** V6			574 402 075			572 409 068	
PRISMA (831_)	83 - 92						
1.3 / **1.5** / **1.6** / **1.6** i.e. / **1.6** i.e. Super *			554 400 053			552 400 047	540 406 034
1.9 Diesel / **1.9** Turbo Diesel			577 400 078			574 012 068	570 409 064
2.0 i.e. All-wheel Drive			563 400 061			560 408 054	556 400 048
THEMA (834_)	84 - 94						
2000 16V / **2000** 16V Turbo / **2000** i.e. 16V / **2000** i.e. 16V Turbo / **2000** i.e / **2000** i.e. / **2000** i.e. Turbo / **2000** i.e.Turbo / **2850** V6 i.e. / **3000** V6 / **8.32**			563 400 061			560 408 054	556 400 048
2500 Turbo D / **2500** Turbo DS			577 400 078			574 012 068	570 409 064
THEMA SW (834_)	87 - 94						
2000 16V / **2000** i.e. 16V / **2000** i.e. 16V Turbo / **2000** Turbo / **2000** Turbo 16V / **3000** V6 *			563 400 061			560 408 054	553 401 050
2500 Turbo DS			577 400 078			574 012 068	570 409 064
THEMA (LX_)	11 - 14						
3.0 D / **3.6** / **3.6** 4WD		595 901 085	600 402 083				
THESIS (841_)	02 - 09						
2.0 Turbo / **2.4** / **2.4** D Multijet / **2.4** JTD / **3.0** V6 / **3.2** V6		595 901 085	600 402 083				
TREVI (828_)	80 - 87						
1600 / **2000** i.e. / **2000** Volumex							545 413 040
VOYAGER MPV (404_)	11 - 14						
2.8 CRD						574 013 068	
3.6 V6 (208 kW)			577 400 078			574 012 068	
3.6 V6 (203 kW)			585 200 080			580 406 074	
Y10 (156_)	85 - 95						
1.0 / **1.0** Fire All-wheel Drive / **1.0** Fire / **1.0** Fire All-wheel Drive / **1.0** Fire Catalytic-Conv / **1.0** Turbo / **1.1** Fire / **1.1** Fire All-wheel Drive / **1.1** i.e Fire / **1.1** i.e. Fire / **1.1** i.e Fire All-wheel Drive / **1.1** i.e. Fire All-wheel Drive / **1.3** i.e. *			554 400 053			552 400 047	540 406 034
Y (840_)	95 - 03						
1.1 / **1.2** 16V / **1.2** / **1.4** 12V						544 401 042	540 406 034
YPSILON (843_)	03 - 11						
1.2 (51 kW) / **1.4** LPG		560 901 068			560 500 064		
1.2 (44 kW) / **1.4** / **1.4** 16V						544 401 042	
1.3 D Multijet / **1.3** JTD *			554 400 053 552 401 052			544 402 044	
YPSILON (312_)	11 →						
0.9 CNG / **0.9** TwinAir / **1.2** / **1.2** Bi-fuel / **1.3** D Multijet ⚠		560 901 068			560 500 064		
ZETA (22_)	95 - 03						
2.0 16V			561 400 060			560 409 054	
2.0 JTD / **2.0** JTD 16V / **2.0** Turbo / **2.1** TD		560 901 068	563 400 061			560 408 054	
LAND ROVER							
88/109 (LR)	61 - 86						
2.3 4x4 / **3.5** 4x4						570 413 063	
2.3 D 4x4						595 405 083	
88/109 Hardtop (LR)	63 - 86						
2.3 4x4						570 413 063	
2.3 D 4x4						595 405 083	
90 (LDV)	84 - 90						
2.3 4x4 / **2.5** 4x4 / **3.5** 4x4						570 413 063	
110/127 (LDH)	83 - 90						
2.3 D 4x4 / **2.5** 4x4 / **2.5** D 4x4 / **2.5** TD 4x4 / **3.5** 4x4						570 413 063	
DEFENDER Station Wagon (L316)	90 - 16						
2.2 Td4 4x4 (90 kW)		595 901 085				595 402 080 570 413 063	
2.2 Td4 4x4 (110 kW)		595 901 085					
2.4 Td4 4x4		595 901 085				595 402 080	
2.5 4x4 / **2.5** D 4x4 / **2.5** TDI 4x4 / **3.5** 4x4						570 413 063	
DEFENDER Cabrio (L316)	90 - 16						
2.2 Td4 4x4		595 901 085				595 402 080 570 413 063	
2.4 Td4 4x4		595 901 085				595 402 080	
2.5 TDI 4x4 / **3.5** 4x4						570 413 063	

VARTA®

⚠ FOR CARS WITH START/STOP (MUST REPLACE AGM WITH AGM, EFB WITH EFB)
* PLEASE CHECK AS MORE THAN ONE DIFFERENT SIZE BATTERIES CAN BE FITTED DEPENDING ON: - ELECTRICAL OPTIONS
- CLIMATE REGION
- BUILD OE

		SILVER *dynamic*			BLUE *dynamic*		BLACK *dynamic*
		AGM	SLI	Aux	EFB	SLI	SLI
LAND ROVER							
DEFENDER Pickup (L316)	95 - 16						
2.2 Td4 4x4		595 901 085				595 402 080 570 413 063	
2.4 Td4 4x4		595 901 085				595 402 080	
DEFENDER Platform/Chassis (L316)	90 - 16						
2.2 Td4 4x4		595 901 085				595 402 080 570 413 063	
DISCOVERY I (LJ)	89 - 98						
2.0 16 V 4x4 / **2.5** TDI 4x4 / **3.5** 4x4 / **4.0** 4x4						570 413 063	
DISCOVERY II (L318)	98 - 04						
4.0 V8 4x4						570 413 063	
DISCOVERY III (L319)	04 - 09						
2.7 TD 4x4		595 901 085				595 402 080	
4.0 4x4 / **4.0** V6 4x4		595 901 085	600 402 083			595 402 080	
4.4 4x4		595 901 085	600 402 083				
DISCOVERY IV (L319)	09 →						
2.7 TD 4x4 / **3.0** SDV6 4x4 / **3.0** SDV6 4x4		595 901 085				595 402 080	
3.0 4x4 / **3.0** TD 4x4 (183 kW) ⚠		595 901 085					
3.0 TD 4x4 (155 kW) / **4.0** 4x4 / **4.0** 4x4 ⚠		595 901 085	600 402 083			595 402 080	
5.0 V8 4x4		595 901 085	600 402 083				
DISCOVERY IV VAN (L319)	09 →						
3.0 TD 4x4 ⚠		595 901 085	600 402 083			595 402 080	
DISCOVERY V (L462)	16 →						
2.0 Sd4 4x4 / **2.0** Si4 4x4 / **2.0** Td4 4x4 / **3.0** D 4x4 / **3.0** SCV6 4x4 / **3.0** Td6 4x4 ⚠		595 901 085					
DISCOVERY SPORT (L550)	14 →						
2.0 4x4 (177 kW) / **2.0** D / **2.0** D 4x4 (132/110/132 kW) / **2.2** D 4x4 / **2.0** D 4x4 (132/110/132 kW) ⚠		580 901 080					
2.0 4x4 (213 kW) / **2.0** D 4x4 (177 kW) * ⚠		580 901 080 570 901 076			580 500 080		
FREELANDER (L314)	98 - 06						
1.8 16V 4x4 / **1.8** i 16V 4x4		560 901 068	563 400 061				
2.0 DI 4x4 / **2.0** Td4 4x4 / **2.5** V6 4x4			577 400 078			574 012 068	
FREELANDER Soft Top (L314)	98 - 06						
1.8 i 16V 4x4		560 901 068	563 400 061				
2.0 DI 4x4			577 400 078			574 012 068	
FREELANDER 2 (L359)	06 - 15						
2.0 Si4 4x4 / **2.2** eD4 / **2.2** TD4 4x4 (110/118/112/110 kW) / **2.2** TD4 4x4 (110/118/112/110 kW)		580 901 080	585 400 080				
2.2 SD4 4x4 / **2.2** TD4 4x4 (115 kW) / **3.2** 4x4			585 400 080			580 400 074	
RANGE ROVER I	69 - 96						
2.4 TD 4x4 / **2.5** TD 4x4 / **2.5** TDi 4x4 / **3.5** 4x4 / **3.5** Vogue 4x4 / **3.9** 4x4 / **3.9** Cat 4x4 / **3.9** Vogue SEI 4x4 / **4.3** Vogue LSE 4x4						570 413 063	
RANGE ROVER II (P38A)	94 - 02						
3.9 4x4 / **4.0** 4x4 / **4.6** 4x4 / **4.0** 4x4						570 413 063	
RANGE ROVER III (L322)	02 - 12						
3.0 D 4x4 / **3.6** D 4x4 / **4.2** 4x4 / **4.4** 4x4 / **4.4** D 4x4 / **4.4** D 4x4 / **4.4** 4x4 / **5.0** 4x4 / **5.0** 4x4 / **5.0** 4x4		595 901 085	610 402 092 600 402 083				
RANGE ROVER IV (L405)	12 →						
2.0 P400e Hybrid 4x4 / **3.0** SDV6 4x4 / **3.0** TDV6 4x4 / **5.0** SCV8 4x4 (416/386 kW) * ⚠		595 901 085 570 901 076					
3.0 SCV6 4x4 / **3.0** SDV6 Hybrid 4x4 / **4.4** SDV8 4x4 / **5.0** SCV8 4x4 (375/405/375/405/375 kW) / **5.0** SCV8 4x4 (375/405/375/405/375 kW) / **5.0** SCV8 4x4 (375/405/375/405/375 kW) / **5.0** V8 4x4		595 901 085					
RANGE ROVER EVOQUE (L538)	11 →						
2.0 4x4 / **2.0** D / **2.0** D 4x4 / **2.2** D / **2.2** D 4x4 / **2.0** D 4x4 * ⚠		580 901 080 570 901 076					
RANGE ROVER EVOQUE Convertible (L538)	15 →						
2.0 4x4 (177 kW) / **2.0** D 4x4 (110/132/132 kW) * ⚠		580 901 080 570 901 076			580 500 080		
2.0 4x4 (177 kW) / **2.0** D 4x4 (177 kW) * ⚠		580 901 080 570 901 076					
RANGE ROVER SPORT (L320)	05 - 13						
2.7 D 4x4 / **3.0** D 4x4 (188/188 kW) / **3.0** D 4x4 (188/188 kW) / **3.6** D 4x4 / **3.6** D 4x4 / **4.2** 4x4 / **4.2** 4x4 / **4.4** 4x4 / **5.0** 4x4 / **5.0** 4x4 / **5.0** 4x4		595 901 085	610 402 092 600 402 083				
3.0 D 4x4 (155 kW)		595 901 085					

L

⚠ FOR CARS WITH START/STOP (MUST REPLACE AGM WITH AGM, EFB WITH EFB)
* PLEASE CHECK AS MORE THAN ONE DIFFERENT SIZE BATTERIES CAN BE FITTED DEPENDING ON: - ELECTRICAL OPTIONS
- CLIMATE REGION
- BUILD OE

LAND ROVER > LDV

		SILVER *dynamic*			BLUE *dynamic*		BLACK *dynamic*
		AGM	SLI	Aux	EFB	SLI	SLI
LAND ROVER							
RANGE ROVER SPORT (L494)	13 →						
2.0 P400e PHEV 4x4 / **2.0** SD4 4x4 / **2.0** Si4 4x4 / **3.0** SDV6 Hybrid 4x4 (215/215/250 kW) / **3.0** SCV6 4x4 / **3.0** SDV6 4x4 / **3.0** SDV6 Hybrid 4x4 (215/215/250 kW) / **3.0** TDV6 4x4 / **4.4** SDV8 4x4 / **5.0** SCV8 4x4 (423/386 kW) / **4.4** SDV8 4x4 * ⚠		595 901 085 570 901 076					
3.0 SDV6 Hybrid 4x4 (225 kW) / **5.0** SCV8 4x4 (375/405/405 kW) ⚠		595 901 085					
RANGE ROVER VELAR (L560)	17 →						
2.0 D180 TD4 4x4 / **2.0** D240 SD4 4x4 / **2.0** P250 Si4 4x4 / **3.0** D300 SDV6 4x4 / **3.0** P380 SCV6 4x4 / **2.0** P250 Si4 4x4 / **3.0** P380 SCV6 4x4 * ⚠		595 901 085 580 901 080					
2.0 P300 Si4 4x4 * ⚠		595 901 085 570 901 076					
LANDWIND (JMC)							
XIN SHI JIE	04 →						
2.0 / **2.4** / **2.8** TD All-wheel Drive / **2.8** TD All-wheel Drive						595 405 083	
LDV							
CONVOY Bus	96 - 09						
2.5 D (71 kW)						570 413 063	
2.5 D (53 kW)						574 013 068	
CONVOY Box	96 - 09						
2.4 D / **2.5** D / **2.5** DI / **2.5** TDI						570 413 063	
CONVOY Platform/Chassis	96 - 09						
2.5 D / **2.5** DI / **2.5** TDI						570 413 063	
CUB	98 - 01						
2.3 D						574 013 068	
FREIGHT ROVER SHERPA Bus	84 - 89						
2.0			563 400 061			560 408 054	
FREIGHT ROVER SHERPA Box	84 - 89						
2.0						570 413 063	
MAXUS Bus	05 - 09						
2.5 D (70 kW)						560 411 054	
2.5 D (99 kW)						570 413 063	
MAXUS Box	05 - 09						
2.5 D (70 kW)						560 411 054	
2.5 D (88 kW)						570 413 063	
MAXUS Platform/Chassis	05 - 09						
2.5 D						570 413 063	
PILOT Bus	96 - 05						
1.9 D						570 413 063	
PILOT Box	96 - 05						
1.9 D (52 kW)						574 013 068	
1.9 D (51 kW)						570 413 063	
PILOT Platform/Chassis	96 - 05						
1.9 D						570 413 063	
SHERPA Bus (AS)	74 - 82						
1.7 / **1.8** D			563 400 061			560 408 054	
SHERPA Bus (FR)	83 - 88						
1.6 / **1.8** / **2.4** D / **2.6** D / **3.5**			563 400 061			560 408 054	
SHERPA Box	74 - 89						
1.7 / **1.8** D / **2.5** D / **2.5** D All-wheel Drive						570 413 063	
SHERPA Pickup	74 - 89						
1.7 / **1.8** D / **2.0** / **2.5** D / **2.5** D All-wheel Drive						570 413 063	
200 Box	89 - 96						
1.9 D / **2.0**						570 413 063	
200 Pickup	89 - 96						
1.9 D						570 413 063	
400 Bus	89 - 96						
2.5 D						570 413 063	
400 Bus	95 - 98						
2.5 TD			574 402 075			572 409 068	570 144 064
400 Box	86 - 96						
2.5 D						570 413 063	
400 Platform/Chassis	86 - 96						
2.5 D						570 413 063	

VARTA®

⚠ FOR CARS WITH START/STOP (MUST REPLACE AGM WITH AGM, EFB WITH EFB)
* PLEASE CHECK AS MORE THAN ONE DIFFERENT SIZE BATTERIES CAN BE FITTED DEPENDING ON: - ELECTRICAL OPTIONS
- CLIMATE REGION
- BUILD OE

		SILVER *dynamic*			BLUE *dynamic*		BLACK *dynamic*
		AGM	SLI	Aux	EFB	SLI	SLI
LDV							
400 Platform/Chassis	95 - 96						
2.5 TD			574 402 075			572 409 068	570 144 064
LEXUS							
ES (VCV10_, VZV21_)	89 - 97						
250 / **300**						595 404 083	
ES (MCV_, VZV_)	96 - 08						
3.0 / **3.3** / **3.3**						595 404 083	
ES (_V4_)	06 - 12						
3.5						595 404 083	
ES (_V6_)	12 - 18						
200 / **250** / **300h** / **350** (204 kW)						595 404 083	
350 (200 kW) *					572 501 076	570 412 063	
GS (JZS147_)	93 - 97						
300						570 413 063	
GS (_S16_)	97 - 04						
300 (161 kW) / **400** / **430**						570 413 063	
300 (163 kW)						570 412 063	
GS (_S19_)	05 - 12						
300 *						570 413 063 570 412 063	
350 AWD / **450h**						570 412 063	
430 *						595 404 083 570 413 063	
460						595 404 083	
GS (_L1_)	11 →						
200t / **300** / **350** AWD (232 kW) / **350** (233 kW) / **450h** 4WD / **F** *						570 413 063 570 412 063	
250 / **350** AWD (234 kW) / **350** (234 kW) / **450h** (217 kW)						570 412 063	
300h / **450h** (215 kW)						570 413 063	
GX (_J12_)	01 - 09						
470						595 404 083	
GX (URJ15_)	09 →						
460 4WD (218 kW)		605 901 095	610 402 092				
460 4WD (225 kW) *						570 413 063 570 412 063	
IS I (_E1_)	99 - 05						
200						560 410 054	
300						560 411 054	
IS SportCross (_E1_)	01 - 05						
200 *						570 413 063 560 410 054	
300 *						570 413 063 560 411 054	
IS II (_E2_)	05 - 13						
200d						595 405 083	
220d						595 404 083	
250 AWD / **250**						570 413 063	
350 AWD / **350**						560 411 054	
IS F						560 410 054	
IS III (_E3_)	13 →						
200t / **300** / **350** * ⚠					572 501 076	570 413 063 570 412 063	
250 * ⚠		570 901 076				570 413 063 570 412 063	
300h * ⚠		570 901 076				545 158 033	
IS C (GSE2_)	09 →						
250						570 413 063	
300						570 412 063	
350						560 411 054	
LC (_Z10_)	16 →						
500h		570 901 076	577 400 078				
500		580 901 080	585 400 080				
LFA (LFA10_)	10 - 12						
4.8						595 404 083	
LS (_F1_)	89 - 95						
400						595 404 083	
LS (_F2_)	94 - 00						
400 (216 kW) *						595 404 083 570 412 063	

⚠ FOR CARS WITH START/STOP (MUST REPLACE AGM WITH AGM, EFB WITH EFB)
* PLEASE CHECK AS MORE THAN ONE DIFFERENT SIZE BATTERIES CAN BE FITTED DEPENDING ON: - ELECTRICAL OPTIONS
- CLIMATE REGION
- BUILD OE

LEXUS > LOTUS

		SILVER *dynamic*			BLUE *dynamic*		BLACK *dynamic*
		AGM	SLI	Aux	EFB	SLI	SLI
LEXUS							
LS (_F2_)	94 - 00						
400 (194 kW)						595 404 083	
LS (_F3_)	00 - 06						
430 (207 kW) *						570 413 063 570 412 063	
430 (208 kW)						570 412 063	
LS (_F4_)	06 →						
460 AWD (270 kW) / **460** (280/255 kW) *						595 404 083 570 412 063	
460 AWD (272 kW) / **460** (283/285 kW) / **600h** AWD						595 405 083	
LS (_F5_)	17 →						
350 / **500h** AWD / **500h** * ⚠		595 901 085 570 901 076					
500 AWD ⚠		595 901 085					
500 * ⚠		595 901 085 580 901 080					
LX (UZJ100)	97 - 08						
470 (173 kW)						570 413 063	
470 (202 kW)		605 901 095	610 402 092				
LX (_J2_)	07 →						
450d *						570 413 063 570 412 063	
570 (270 kW)		570 901 076	577 400 078			574 012 068	
570 (282 kW)						595 404 083	
NX (_Z1_)	14 →						
200t / **200t** AWD / **200** / **300** / **300** AWD / **300h** AWD / **300h** ⚠					572 501 076		
RC (_C1_)	14 →						
200t / **300** / **300h** * ⚠					572 501 076	570 413 063 570 412 063	
350 *						570 413 063 570 412 063	
F (330 kW)						570 413 063	
F (341 kW) *						574 013 068 574 012 068	
RX (MCU15)	98 - 03						
300 AWD / **300**						570 412 063	
RX (_U3_)	03 - 08						
300 / **330** AWD / **330** / **350** AWD / **350**						570 412 063	
400h / **400h** AWD / **400h** AWD / **400h** AWD						545 155 033	
RX (_L1_)	08 - 15						
270 / **350** AWD / **350**						570 412 063	
450h AWD / **450h**						560 410 054	
RX (_L2_)	15 →						
200t / **200t** AWD / **350** 4WD (218/217 kW) / **350**						595 404 083	
300 / **300** AWD ⚠					585 501 080		
350 4WD (221 kW) *						570 413 063 570 412 063	
450h AWD / **450h**						560 408 054	
SC Convertible (UZZ40_)	01 - 10						
430 *						570 413 063 570 412 063	
LIGIER							
AMBRA	96 - 06						
0.5						544 401 042	
BE UP	02 - 06						
0.5						544 401 042	
JS50	13 →						
0.5						544 401 042	
JS RC	13 →						
0.5						544 401 042	
NOVA	02 →						
400 / **500** / **650**						544 401 042	
LOTUS							
2 ELEVEN	07 - 11						
1.8			561 400 060			560 409 054	
3 ELEVEN Convertible	16 →						
3.5 Race / **3.5** Road			574 402 075				

VARTA®

⚠ FOR CARS WITH START/STOP (MUST REPLACE AGM WITH AGM, EFB WITH EFB)
* PLEASE CHECK AS MORE THAN ONE DIFFERENT SIZE BATTERIES CAN BE FITTED DEPENDING ON: - ELECTRICAL OPTIONS
- CLIMATE REGION
- BUILD OE

		SILVER *dynamic*			BLUE *dynamic*		BLACK *dynamic*
		AGM	SLI	Aux	EFB	SLI	SLI
LOTUS							
ECLAT	75 - 86						
2.2 *			561 400 060			560 409 054	553 401 050
ELAN	89 - 95						
1.6 i 16V / **1.6** i 16V Turbo *			561 400 060			560 409 054	553 401 050
ELISE	95 - 01						
111 S / **1.8** *			554 400 053 552 401 052			544 402 044	
ELISE	00 →						
1.6 / **1.8** *			554 400 053 552 401 052			544 402 044	
CUP 250			574 402 075				
ELISE 340 R	00 - 01						
1.8 *			554 400 053 552 401 052			544 402 044	
ELITE	74 - 82						
2.2 *			554 400 053 552 401 052			544 402 044	
ESPRIT S2	75 - 88						
2.2 S2 / **2.2** Turbo *			561 400 060			560 409 054	553 401 050
ESPRIT S3	80 - 89						
2.2 / **2.2** S3 *			561 400 060			560 409 054	553 401 050
ESPRIT S4 (082)	88 - 04						
2.0 GT3 / **3.5** V8 32V Turbo			561 400 060			560 409 054	
2.2 / **2.2** 16V Turbo SE *			561 400 060			560 409 054	553 401 050
EUROPA S	06 →						
2.0 Turbo			561 400 060			560 409 054	
EVORA	09 →						
3.5 / **3.5** S						570 412 063	
3.5 400 / **3.5** 410 / **3.5** 430			574 402 075				
EXCEL	83 - 91						
2.2 / **2.2** SE/SA *			561 400 060			560 409 054	553 401 050
EXIGE (SCC_)	00 - 12						
1.8 / **1.8** 16V / **1.8** 265 E / **1.8** Cup 240 / **1.8** Cup 260 / **1.8** GT3 / **1.8** S *			554 400 053 552 401 052			544 402 044	
EXIGE	12 →						
3.5 350 S						570 412 063	
3.5 380			574 402 075				
EXIGE Convertible	12 →						
3.5			574 402 075				
LTI							
TX	97 →						
2.4 TDi / **2.5** TD		570 901 076					
MAHINDRA							
CJ 3	88 - 97						
2.1 D All-wheel Drive / **2.3** D / **2.5** D		595 901 085	600 402 083			595 402 080	
2.2		570 901 076	577 400 078			574 012 068	
CJ 3 Wagon	88 →						
2.1 D / **2.3** D / **2.5** D		595 901 085	600 402 083			595 402 080	
2.2		570 901 076	577 400 078			574 012 068	
CJ5	87 - 16						
2.1 D 4x4		595 901 085	600 402 083			595 402 080	
XUV500	11 →						
2.2 CRDe AWD * ⚠		595 901 085				595 405 083	
MAN							
TGE Box (UY_)	17 →						
2.0 TDI / **2.0** TDI AWD / **2.0** TDI RWD * ⚠		595 901 085			570 500 076	595 402 080	570 409 064
TGE Platform/Chassis (UZ_)	16 →						
2.0 TDI / **2.0** TDI AWD / **2.0** TDI RWD * ⚠		595 901 085			570 500 076	595 402 080	570 409 064
MARUTI							
800	86 - 06						
0.8						545 157 033	
MASERATI							
228	86 - 93						
2.8 / **2.8** i		560 901 068	563 400 061			560 408 054	

⚠ FOR CARS WITH START/STOP (MUST REPLACE AGM WITH AGM, EFB WITH EFB)
* PLEASE CHECK AS MORE THAN ONE DIFFERENT SIZE BATTERIES CAN BE FITTED DEPENDING ON: - ELECTRICAL OPTIONS
- CLIMATE REGION
- BUILD OE

CLARIOS

MASERATI > MASERATI

		SILVER *dynamic*			BLUE *dynamic*		BLACK *dynamic*
		AGM	SLI	Aux	EFB	SLI	SLI
MASERATI							
420/430 (69, 78, AF3)	85 - 94						
2.0 420 Si		570 901 076	577 400 078			574 012 068	
2.8 Bi Turbo / **420** / **420** i / **430** i 2.8			563 401 061			560 127 054	
3200 GT Coupe	98 - 02						
3.2 Biturbo V8 32V		570 901 076	577 400 078			574 012 068	
4200 GT Coupe	02 - 07						
4.2		570 901 076	577 400 078			574 012 068	
4200 GT SPYDER Convertible	01 →						
4.2		570 901 076	577 400 078			574 012 068	
BITURBO (70, 77)	84 - 94						
222 / **222** E / **222** SE / **2.24V** / **4.24V** / **425** / **425** i			563 401 061			560 127 054	
BITURBO Coupe	81 - 93						
2.0 / **2.5** (147 kW) / **S** 2.0 / **Si** 2.0			563 401 061			560 127 054	
2.5 (139 kW) / **2.8**						570 413 063	
BITURBO Spider	85 - 94						
2.0 / **2.8**			563 401 061			560 127 054	
GHIBLI II	92 - 97						
2.0 / **2.0** 24V Biturbo / **2.8** 24V Biturbo			574 402 075			572 409 068	
GHIBLI III (M157)	13 →						
3.0 (243 kW) / **3.0** D / **3.0** S (301 kW) / **3.0** S Q4 (301 kW)		595 901 085	600 402 083				
3.0 (257 kW)		595 901 085					
3.0 S (316 kW) / **3.0** S Q4 (316 kW)		595 901 085			595 500 085		
GRANSPORT Coupe	04 - 07						
4.2		570 901 076	577 400 078				
GRANSPORT Convertible	04 →						
4.2		570 901 076	577 400 078				
GRAN TURISMO	07 →						
4.2 (298 kW) *			600 402 083				588 403 074
4.2 (295 kW)		570 901 076	577 400 078			574 012 068	
4.7 / **4.7** S			600 402 083				
GRANCABRIO	10 →						
4.7 (338 kW)							588 403 074
4.7 (324 kW)		595 901 085					
KARIF	88 - 00						
2.8		570 901 076	577 400 078			574 012 068	
KHAMSIN	72 - 82						
4.9						570 413 063	
KYALAMI	76 - 85						
4.2 / **4.9**						570 413 063	
LEVANTE Closed Off-Road Vehicle (M161)	16 →						
3.0 All-wheel Drive / **3.0** D All-wheel Drive / **3.0** S All-wheel Drive		595 901 085					
MC 12	04 →						
6.0		570 901 076	577 400 078			574 012 068	
MERAK	75 - 83						
2.0 / **3.0** SS						570 413 063	
QUATTROPORTE III	79 - 90						
4.7 / **4.9** (206 kW)						570 413 063	
4.9 (221 kW)		570 901 076	577 400 078			574 012 068	
QUATTROPORTE IV	94 - 01						
2.0 Biturbo / **2.8** Biturbo / **3.2** V8 32V						570 413 063	
QUATTROPORTE V	04 →						
4.2 / **4.7** S		595 901 085	600 402 083				
4.7 GT S		595 901 085	600 402 083			595 402 080	
QUATTROPORTE VI	12 →						
3.0 (243 kW) / **3.0** D (184 kW) / **3.8** GT S		595 901 085					
3.0 (257 kW) / **3.0** S (316 kW) / **3.0** S Q4 (316 kW)		595 901 085			595 500 085		
3.0 D (202 kW) / **3.0** S (302 kW) / **3.0** S Q4 (302 kW)		595 901 085	600 402 083				
SHAMAL	89 - 95						
3.2		570 901 076	577 400 078			574 012 068	
SPYDER Convertible	86 - 96						
2.0 / **2.8**		570 901 076	577 400 078			574 012 068	
SPYDER Convertible	91 - 95						
2.8		570 901 076	577 400 078			574 012 068	

VARTA®

⚠ FOR CARS WITH START/STOP (MUST REPLACE AGM WITH AGM, EFB WITH EFB)

* PLEASE CHECK AS MORE THAN ONE DIFFERENT SIZE BATTERIES CAN BE FITTED DEPENDING ON:
- ELECTRICAL OPTIONS
- CLIMATE REGION
- BUILD OE

		SILVER *dynamic*			BLUE *dynamic*		BLACK *dynamic*
		AGM	SLI	Aux	EFB	SLI	SLI
MAYBACH							
57 (240_)	02 - 12						
5.5 / **5.5** V12 / **6.0** / **S** 6.0		595 901 085	600 402 083			595 402 080	
62 (240_)	02 - 12						
6.0		595 901 085	600 402 083				
MAZDA							
121 I (DA)	87 - 91						
1.1 / **1.3**						545 156 033	
121 II (DB)	90 - 97						
1.1 / **1.3** 16V / **1.3** i 16V *			554 400 053			545 155 033	545 412 040
121 III (JASM, JBSM)	96 - 03						
1.25 / **1.3** *			554 400 053 552 401 052			544 402 044	
1.8 D			574 402 075			572 409 068	
2 (DY)	03 - 07						
1.2 *			554 400 053 552 401 052				
1.25 / **1.3** L / **1.6** *			554 400 053 552 401 052			544 402 044	
1.4 *			554 400 053 552 401 052			560 409 054 544 402 044	
1.4 CD			574 402 075			572 409 068	
2 (DE_, DH_3)	07 - 15						
1.3 *			554 400 053 552 401 052			560 410 054	
1.3 BiFuel / **1.6** MZ-CD			563 400 061			560 408 054	
1.3 MZR *					565 501 065	560 410 054 545 156 033	
1.4 MZR-CD						560 410 054	
1.5 / **1.5** MZR *						560 410 054 560 409 054 544 402 044	
2 (DL, DJ)	14 →						
1.5 / **1.5** D ⚠					565 501 065		
2 Saloon (DL)	15 →						
1.5 ⚠					565 501 065		
323 I Station Wagon (FA)	78 - 86						
1.3 / **1.4** / **1.5**						560 410 054	
323 II Hatchback (BD)	80 - 89						
1.1 / **1.3** / **1.5**						560 410 054	
323 II (BD)	80 - 89						
1.1 / **1.3** / **1.5**						560 410 054	
323 III Hatchback (BF)	85 - 93						
1.1 / **1.3** / **1.3** i / **1.4** / **1.5** / **1.5** i / **1.5** i Turbo / **1.6** / **1.6** GT / **1.6** GT Turbo 4WD / **1.6** GT Turbo / **1.7** D						560 410 054	
323 III (BF)	85 - 91						
1.1 / **1.3** / **1.4** / **1.5** / **1.5** i / **1.5** i Turbo / **1.6** GT / **1.6** GT Turbo / **1.7** D						560 410 054	
323 III Station Wagon (BW)	86 - 98						
1.3 / **1.5** / **1.6** / **1.6** 4x4 / **1.7** D						560 410 054	
323 C IV (BG)	89 - 00						
1.3 / **1.3** 16V / **1.6** / **1.6** 16V / **1.7** D / **1.8** / **1.8** 16V / **1.8** 16V 4WD / **1.8** 16V GT / **1.8** 16V Turbo 4WD						560 410 054	
323 F IV (BG)	87 - 94						
1.6 / **1.6** 16V / **1.8** 16V / **1.8** 16V GT / **1.8** 4WD						560 410 054	
323 S IV (BG)	89 - 96						
1.3 / **1.3** 16V / **1.6** / **1.6** 16V / **1.7** D / **1.8** 16V / **1.8** 16V 4WD / **1.8** 16V GT / **1.8** 16V Turbo 4WD / **1.8** Turbo 4WD						560 410 054	
323 P V (BA)	96 - 98						
1.3 16V / **1.5** 16V / **2.0** D						560 410 054	
323 C V (BA)	94 - 01						
1.3 16V / **1.5** 16V / **1.8** 16V						560 410 054	
323 F V (BA)	94 - 98						
1.5 16V / **1.8** 16V / **2.0** 24V						560 410 054	
323 S V (BA)	92 - 03						
1.3 16V / **1.5** 16V / **1.6** TD / **1.8** 16V / **2.0** D						560 410 054	
323 F VI (BJ)	98 - 04						
1.4 / **1.4** 16V / **1.5** 16V / **1.6** / **1.9** 16V / **2.0** / **2.0** D / **2.0** TD						560 410 054	
323 S VI (BJ)	98 - 04						
1.4 / **1.4** 16V / **1.5** 16V / **1.6** / **1.9** 16V / **2.0** / **2.0** DiTD						560 410 054	

M

⚠ FOR CARS WITH START/STOP (MUST REPLACE AGM WITH AGM, EFB WITH EFB)
* PLEASE CHECK AS MORE THAN ONE DIFFERENT SIZE BATTERIES CAN BE FITTED DEPENDING ON: - ELECTRICAL OPTIONS
- CLIMATE REGION
- BUILD OE

MAZDA

		SILVER *dynamic*			BLUE *dynamic*		BLACK *dynamic*
		AGM	SLI	Aux	EFB	SLI	SLI
MAZDA							
323 S VI (BJ)	98 - 04						
2.0 D / **2.0** TD						595 404 083	
3 (BK)	03 - 09						
1.4 (59 kW) / **2.3** DiSi Turbo MPS / **2.3** MZR			561 400 060			560 409 054	
1.4 (62 kW) / **1.6** / **2.0** *						570 412 063 560 410 054	
1.6 DI Turbo / **1.6** MZ-CD						570 412 063	
2.0 MZR-CD / **2.3** MPS Turbo						560 410 054	
3 Saloon (BK)	99 - 09						
1.6 / **2.0** (110 kW) *						570 412 063 560 410 054	
1.6 DI Turbo						570 412 063	
2.0 (104 kW) / **2.0** MZR-CD / **2.3**						560 410 054	
3 (BL)	08 - 14						
1.6 MZR / **1.6** MZR CD (85 kW) *						570 412 063 560 410 054	
1.6 MZR CD (80 kW) / **2.2** MZR CD						570 412 063	
2.0 MZR (110 kW) / **2.0** MZR DISI * ⚠					565 501 065	570 412 063 545 156 033	
2.0 MZR (108 kW) / **2.3** MPS Turbo / **2.5**						560 410 054	
3 Saloon (BL)	08 - 14						
1.6 MZR / **1.6** MZR CD (85 kW) *						570 412 063 560 410 054	
1.6 MZR CD (80 kW)						570 412 063	
2.0 *						570 412 063 545 155 033	
2.0 MZR / **2.0** MZR DISI * ⚠					565 501 065	560 410 054 545 156 033	
2.2 MZR CD						595 404 083	
3 (BM, BN)	13 →						
1.5 / **1.5** D / **1.6** / **2.0**					565 501 065		
2.2 D					585 501 080		
3 Saloon (BM, BN)	13 →						
1.5 / **1.5** D / **1.6** / **2.0**					565 501 065		
2.2 D					585 501 080		
5 (CR19)	05 - 10						
1.8 / **2.0**						560 410 054	
2.0 CD / **2.3**						595 404 083	
5 (CW)	10 →						
1.6 CD						595 404 083	
1.8 MZR / **2.0** (108/106 kW) * ⚠					565 501 065	560 410 054	
2.0 (110 kW) ⚠					565 501 065		
626 I (CB)	78 - 82						
1.6 / **2.0**						560 411 054	
626 II Hatchback (GC)	82 - 87						
1.6 / **2.0**						560 410 054	
2.0 D / **2.0** i Turbo						570 412 063	
626 II (GC)	82 - 90						
1.6 / **2.0** / **2.0** i Turbo						560 410 054	
2.0 D						570 412 063	
626 II Coupe (GC)	82 - 87						
2.0 / **2.0** i Turbo						560 411 054	
626 III Hatchback (GD)	87 - 92						
1.6 / **1.8** / **2.0** / **2.0** 12V / **2.0** 16V / **2.0** 4x4 / **2.2** 12V / **2.2** 12V 4WD						560 410 054	
2.0 D						570 412 063	
626 III (GD)	87 - 92						
1.6 / **1.8** / **2.0** / **2.0** 12V / **2.0** 16V / **2.2** 12V / **2.2** 12V 4WD						560 410 054	
2.0 D						570 412 063	
626 III Station Wagon (GV)	87 - 98						
1.8 / **2.0** / **2.0** 12V / **2.0** 16V / **2.0** GLX / **2.0** i 16V / **2.2** 12V / **2.2** 12V 4WD						560 410 054	
2.0 D / **2.0** D Comprex						570 412 063	
626 III Coupe (GD)	87 - 92						
1.6 / **1.8** / **2.0** / **2.0** 12V / **2.0** 16V / **2.2** 12V						560 410 054	
626 IV Hatchback (GE)	91 - 98						
1.8 / **2.0** i / **2.0** i 4WD / **2.5** 24V						560 410 054	
2.0 D GLX Comprex						570 412 063	
626 IV (GE)	91 - 98						
1.8 i / **2.0** i / **2.0** i 4WD / **2.5** 24V						560 410 054	

VARTA®

⚠ FOR CARS WITH START/STOP (MUST REPLACE AGM WITH AGM, EFB WITH EFB)
* PLEASE CHECK AS MORE THAN ONE DIFFERENT SIZE BATTERIES CAN BE FITTED DEPENDING ON: - ELECTRICAL OPTIONS
- CLIMATE REGION
- BUILD OE

		SILVER *dynamic*			BLUE *dynamic*		BLACK *dynamic*
		AGM	SLI	Aux	EFB	SLI	SLI
MAZDA							
626 IV (GE)	91 - 98						
2.0 D						595 404 083	
2.0 D GLX Comprex						570 412 063	
626 V Hatchback (GF)	97 - 02						
1.8 / **2.0** / **2.0** H.P.						560 410 054	
2.0 DITD						595 404 083	
2.0 TD / **2.0** Turbo DI						570 412 063	
626 V (GF)	97 - 02						
1.8 / **2.0**						560 410 054	
2.0 DI TD						595 404 083	
2.0 TD / **2.0** Turbo DI						570 412 063	
626 V Station Wagon (GW)	98 - 02						
1.8 / **2.0** / **2.0** H.P.						560 410 054	
2.0 DITD						595 404 083	
2.0 TD / **2.0** Turbo DI						570 412 063	
6 Hatchback (GG)	02 - 08						
1.8 / **2.0** / **2.3** / **3.0**						560 410 054	
2.0 DI						595 404 083	
6 Saloon (GG)	02 - 08						
1.8 / **2.0** / **2.3** (122 kW) / **2.3** MPS Turbo						570 412 063	
2.0 DI						595 404 083	
2.3 (120 kW)						560 410 054	
6 Station Wagon (GY)	02 - 08						
1.8 / **2.0** / **2.3** / **2.3** AWD						570 412 063	
2.0 DI						595 404 083	
6 Hatchback (GH)	07 - 13						
1.8 MZR / **2.0** MZR (108 kW) *						570 412 063 560 410 054	
2.0 MZR (114 kW) * ⚠					565 501 065	560 410 054	
2.0 MZR-CD						595 404 083	
2.2 D / **2.2** MZR-CD (132 kW) * ⚠					585 501 080	595 404 083	
2.2 MZR-CD (136 kW) * ⚠					585 501 080	570 412 063	
2.5 MZR						560 410 054	
6 Saloon (GH)	07 - 13						
1.8 MZR / **2.0** MZR (108 kW) / **2.5** MZR *						570 412 063 560 410 054	
2.0 MZR (114 kW)						560 410 054	
2.0 MZR-CD						595 404 083	
2.2 D * ⚠					585 501 080	595 404 083	
2.2 MZR-CD * ⚠					585 501 080	570 412 063	
6 Estate (GH)	07 - 13						
1.8 MZR / **2.0** MZR (108 kW) *						570 412 063 560 410 054	
2.0 MZR (114 kW) * ⚠					565 501 065	560 410 054	
2.0 MZR-CD						595 404 083	
2.2 D / **2.2** MZR-CD (132 kW) * ⚠					585 501 080	595 404 083	
2.2 MZR-CD (92 kW) / **2.5** MZR * ⚠					585 501 080	570 412 063	
6 Saloon (GJ, GL)	12 →						
2.0 / **2.5** (141/143 kW) ⚠					565 501 065		
2.2 D (129 kW) * ⚠					585 501 080	595 404 083	
2.2 D (110 kW) / **2.2** D 4WD ⚠					585 501 080		
2.2 D (135 kW) ⚠					572 501 076		
2.5 (136 kW) * ⚠					565 501 065	560 410 054	
6 Estate (GJ, GL)	12 →						
2.0 / **2.5** (143/141 kW) ⚠					565 501 065		
2.2 D (129 kW) * ⚠					585 501 080	595 404 083	
2.2 D (110 kW) / **2.2** D 4WD / **2.2** D AWD (129/110 kW) ⚠					585 501 080		
2.2 D (135 kW) / **2.2** D AWD (135 kW) ⚠					572 501 076		
2.5 (136 kW) * ⚠					565 501 065	560 410 054	
929 I (LA)	78 - 86						
2.0						560 411 054	
929 II (HB)	81 - 87						
2.0 / **2.0** i GLX						560 410 054	
929 II Estate (HV)	83 - 87						
2.0						560 410 054	
929 II Coupe (HB)	81 - 87						
2.0 / **2.0** i Turbo						560 410 054	

⚠ FOR CARS WITH START/STOP (MUST REPLACE AGM WITH AGM, EFB WITH EFB)
* PLEASE CHECK AS MORE THAN ONE DIFFERENT SIZE BATTERIES CAN BE FITTED DEPENDING ON: - ELECTRICAL OPTIONS
- CLIMATE REGION
- BUILD OE

MAZDA

		SILVER *dynamic*			BLUE *dynamic*		BLACK *dynamic*
		AGM	SLI	Aux	EFB	SLI	SLI
MAZDA							
929 III (HC)	87 - 91						
2.0 / **2.2** 12V / **2.2** i / **3.0** / **3.0** i						560 410 054	
B-SERIE (PE)	77 - 82						
1.8						560 411 054	
B-SERIE (UD)	81 - 85						
1.6 / **1.8** / **2.0**						560 411 054	
B-SERIE (UF)	85 - 99						
1.6 / **2.0** / **2.2** / **2.2** 12V						560 411 054	
2.2 D / **2.5** D / **2.5** D 4WD / **2.6** / **2.6** 12V 4WD / **2.6** 4WD						595 405 083	
B-SERIE Platform/Chassis (UF)	85 - 01						
2.2 D						570 412 063	
B-SERIE (UN)	98 - 08						
2.2 / **2.2** 8V 4WD						560 411 054	
2.2 4WD / **2.5** D (61 kW) / **2.5** D 4WD (61/57 kW)						595 405 083	
2.5 D (57 kW) / **2.5** D 4WD (62 kW) / **2.5** TD 4WD / **2.6** 12V 4WD / **2.6** i *						570 413 063 570 412 063	
BT-50 Pickup (CD, UN)	06 - 15						
2.5 MRZ-CD 4x4 / **3.0** CDVi / **3.0** CDVi 4x4						595 405 083	
BT-50 Platform/Chassis (CD, UN)	06 →						
2.5 CDVi / **3.0** CDVi 4x4						595 405 083	
BT-50 Pickup (B22, B32, UP, UR)	11 →						
2.2 MZ-CD 4WD						595 405 083	
CX-3 (DK)	15 →						
1.5 D / **1.5** D AWD / **2.0** / **2.0** AWD ⚠					565 501 065		
1.8 D / **1.8** D AWD ⚠					572 501 076		
CX-5 (KE, GH)	11 →						
2.0 (121 kW) / **2.0** AWD (118 kW) / **2.5** AWD (136 kW) ⚠					565 501 065		
2.0 (110 kW) / **2.0** AWD (110 kW) *					565 501 065	560 410 054	
2.2 D / **2.2** D 4WD / **2.2** D AWD / **2.5** AWD (141/141 kW) / **2.5** AWD (141/141 kW) ⚠					585 501 080		
CX-5 (KF)	16 →						
2.0 / **2.0** AWD / **2.5** / **2.5** AWD ⚠					565 501 065		
2.2 D / **2.2** D AWD (129/110 kW) ⚠					585 501 080		
2.2 D AWD (135 kW) ⚠					572 501 076		
CX-7 (ER)	06 - 14						
2.2 MZR-CD AWD (120 kW) *					572 501 076	595 404 083 570 412 063	
2.2 MZR-CD AWD (127 kW) * ⚠					572 501 076	595 404 083 560 410 054	
2.3 DISI *					572 501 076	570 412 063	
2.3 MZR DISI Turbo AWD *					565 501 065	560 410 054	
CX-9 (TB)	06 →						
3.5 / **3.5** AWD / **3.7** / **3.7** AWD / **3.7** AWD *					572 501 076	570 412 063	
CX-9 (TC)	16 →						
2.5 T / **2.5** T AWD ⚠					565 501 065		
DEMIO (DW)	96 - 03						
1.3 16V / **1.3** i 16V / **1.5** 16V						545 156 033	
E-SERIE Box	78 - 84						
E1600						560 410 054	
E-SERIE Bus (SR1)	84 - 04						
E2000 / **E2000** 4WD						560 410 054	
E2200 D / **E2200** D 4WD						570 412 063	
E-SERIE Box (SR2)	83 - 04						
2200 D 4WD / **E2200** D (46/47 kW)						570 412 063	
E2000 / **E2000** 4WD						560 410 054	
E2200 D (52 kW) / **E2200** D 4WD *						570 412 063 560 410 054	
E-SERIE Platform/Chassis (SD1)	83 - 99						
E2000						560 410 054	
E2200 D						570 412 063	
E-SERIE Box (SG)	99 - 06						
E1800i						570 412 063	
E-SERIE Platform/Chassis (SD1, SL)	99 - 04						
E2000						560 410 054	
E2200 D *						570 412 063 560 410 054	

VARTA®

⚠ FOR CARS WITH START/STOP (MUST REPLACE AGM WITH AGM, EFB WITH EFB)
* PLEASE CHECK AS MORE THAN ONE DIFFERENT SIZE BATTERIES CAN BE FITTED DEPENDING ON: - ELECTRICAL OPTIONS
- CLIMATE REGION
- BUILD OE

		SILVER *dynamic*			BLUE *dynamic*		BLACK *dynamic*
		AGM	SLI	Aux	EFB	SLI	SLI
MAZDA							
FESTIVA	89 - 93						
1.1						545 155 033	
MPV I (LV)	88 - 99						
2.5 TD						595 404 083	
3.0 i V6						560 410 054	
MPV II (LW)	99 - 06						
2.0 / **2.3** / **2.5** V6 / **3.0** i V6						560 410 054	
2.0 DI						595 404 083	
MX-3 (EC)	91 - 98						
1.6 i / **1.8** i V6						560 410 054	
MX-5 I (NA)	89 - 98						
1.6 / **1.8**							545 077 030
MX-5 II (NB)	98 - 05						
1.6 16V / **1.8** / **1.8** 16V *			554 400 053 552 401 052			544 402 044	
1.8 i Turbo						545 155 033	
MX-5 III (NC)	05 - 14						
1.8 / **2.0**						545 156 033	
MX-5 IV (ND)	15 →						
1.5 / **2.0**						545 155 033	
MX-5 RF Targa (ND)	16 →						
1.5							541 400 036
2.0						545 155 033	
MX-6 (GE)	91 - 97						
2.0 / **2.5** 24V / **2.5** i 24V						560 410 054	
PREMACY (CP)	99 - 05						
1.9 / **2.0** / **2.0** TD						560 410 054	
RX-5	75 - 81						
1.1						545 157 033	
RX-7 I (SA)	78 - 86						
1.0 / **1.1**						560 411 054	
RX-7 II (FC)	85 - 91						
1.3 / **1.3** Turbo						560 410 054	
RX-7 II Convertible	88 - 92						
1.3 Turbo						560 410 054	
RX 7 III (FD)	92 - 02						
1.3 Twin Turbo						570 412 063	
RX-8 (SE, FE)	03 - 12						
1.3						570 412 063	
TRIBUTE (EP)	00 - 08						
2.0 / **2.0** 4WD / **2.3** AWD / **2.3** GX / **3.0** V6 24V 4WD / **3.0** V6 AWD						570 412 063	
XEDOS 6 (CA)	92 - 99						
1.6 16V / **2.0** V6 (106 kW)						560 411 054	
2.0 V6 (103 kW)						560 410 054	
XEDOS 9 (TA)	93 - 02						
2.0 24V / **2.5** 24V / **2.5** V6						560 410 054	
2.3 24V *						570 412 063 560 410 054	
MEGA							
CLUB	92 - 99						
1.1 i / **1.4** i / **1.4** i 4x4 / **1.5** D / **1.5** D 4x4			554 400 053			552 400 047	545 412 040
CLUB II	99 →						
1.4 i			554 400 053			552 400 047	
D-TRUCK	12 →						
0.6						544 401 042	
MERCEDES-BENZ							
A-CLASS (W168)	97 - 05						
A 140 / **A** 160			554 400 053				
A 160 CDI (55 kW) / **A** 170 CDI (70 kW) / **A** 190 / **A** 190 / **A** 210			577 400 078			574 012 068	
A 160 CDI (44 kW) / **A** 170 CDI (66 kW)			563 400 061			560 408 054	
A-CLASS (W169)	04 - 12						
A 150 *		560 901 068	563 400 061	513 106 020		560 408 054	
		560 901 068	563 400 061	513 106 020		560 408 054	
A 160 / **A** 180 * ⚠		570 901 076	563 400 061	513 106 020		560 408 054	
		570 901 076	563 400 061	513 106 020		560 408 054	

M

⚠ FOR CARS WITH START/STOP (MUST REPLACE AGM WITH AGM, EFB WITH EFB)
* PLEASE CHECK AS MORE THAN ONE DIFFERENT SIZE BATTERIES CAN BE FITTED DEPENDING ON: - ELECTRICAL OPTIONS
- CLIMATE REGION
- BUILD OE

MERCEDES-BENZ

		SILVER *dynamic*			BLUE *dynamic*		BLACK *dynamic*
		AGM	SLI	Aux	EFB	SLI	SLI
MERCEDES-BENZ							
A-CLASS (W169)	04 - 12						
A 160 CDI * ⚠		570 901 076 560 901 068	577 400 078	513 106 020			
		570 901 076 560 901 068	577 400 078	513 106 020			
A 170 / **A** 180 CDI / **A** 200 / **A** 200 CDI / **A** 200 TURBO *		570 901 076	577 400 078	513 106 020			
		570 901 076	577 400 078	513 106 020			
E-CELL *		570 901 076		513 106 020			
		570 901 076		513 106 020			
A-CLASS (W176)	12 →						
A 160 / **A** 160 CDI / d / **A** 250 (160 kW) * ⚠		570 901 076		513 106 020			
		570 901 076		513 106 020			
A 180 / **A** 200 / **A** 200 / **A** 220 4-matic / **A** 250 (155/155 kW) / **A** 250 4-matic (155 kW) / **A** 250 (155/155 kW) * ⚠		580 901 080 570 901 076		513 106 020			
		580 901 080 570 901 076		513 106 020			
A 180 CDI / **A** 180 CDI / d / **A** 200 CDI / **A** 200 CDI / d / **A** 200 CDI / d 4-matic / **A** 220 CDI / **A** 220 CDI 4-matic / **A** 220 d / **A** 220 d 4-matic / **A** 250 4-matic (160 kW) / **AMG** A 45 4-matic / **A** 45 AMG 4-matic / **AMG** A 45 4-matic * ⚠		580 901 080		513 106 020			
		580 901 080		513 106 020			
A-CLASS (W177)	18 →						
A 160 / **A** 180 / **A** 200 / **A** 250 / **A** 250 4-matic * ⚠		580 901 080 570 901 076 560 901 068					
A 180 d * ⚠		580 901 080 560 901 068					
A 220 / **A** 220 4-matic * ⚠		580 901 080 570 901 076					
B-CLASS (W245)	05 - 11						
B 150 / **B** 160 / **B** 170 / **B** 170 NGT / **B** 180 / **B** 180 CDI / **B** 180 NGT / **B** 200 / **B** 170 NGT / **B** 200 CDI / **B** 200 TURBO *		570 901 076	577 400 078	513 106 020			
		570 901 076	577 400 078	513 106 020			
B-CLASS (W246, W242)	11 →						
B 160 / **B** 160 CDI / d / **B** 180 CDI / **B** 180 CDI / d / **B** 200 CDI / **B** 200 CDI / d / **B** 200 CDI / d 4-matic / **B** 220 CDI / d / **B** 220 CDI / d 4-matic / **B** 220 d 4-matic * ⚠		580 901 080		513 106 020			
		580 901 080		513 106 020			
B 180 / **B** 200 / **B** 200 Natural Gas Drive / B 200 c / **B** 200 / **B** 220 4-matic / **B** 250 / **B** 250 4-matic / **B** 250 * ⚠		580 901 080 570 901 076		513 106 020			
		580 901 080 570 901 076		513 106 020			
Electric Drive / B 250 e ⚠		560 901 068					
VANEO (414)	02 - 05						
1.6 / **1.7** CDI / **1.9**		570 901 076	577 400 078			574 012 068	
190 (W201)	82 - 93						
Turbo-D 2.5 / **D** 2.0 / **D** 2.5 / **D** 2.0 / **D** 2.5		570 901 076	577 400 078			574 012 068	
2.3 / **2.6** / **E** 2.3 / **2.0** / **2.3** E / **2.6** / **E** 2.6 / **E** 2.0 / **E** 2.3 / **E** 2.3-16 / **E** 2.3 / **E** 2.5-16 / **E** 2.6 / **E** Evolution II 2.5 *		570 901 076	563 400 061			560 408 054	
E 1.8		560 901 068	563 400 061			560 408 054	
C-CLASS (W202)	93 - 00						
C 180 / **C** 200 / **C** 200 / **C** 220 / **C** 240			563 400 061			560 408 054	
C 200 CDI / **C** 200 D (55 kW) / **C** 220 CDI / **C** 230 Kompressor / **C** 280			577 400 078			574 012 068	
C 200 D (65 kW) / **C** 220 D (55/55 kW) / **C** 220 D (55/55 kW) / **C** 250 D			574 402 075			572 409 068	
C 200 Kompressor (132 kW) / **C** 230 *		570 901 076	563 400 061			560 408 054	
C 200 Kompressor (141 kW) / **C** 43 AMG		570 901 076	577 400 078				
C 220 D (70 kW) / **C** 36 AMG *		595 901 085	577 400 078			574 012 068	
C 250 Turbo-D			561 400 060			560 409 054	
C-CLASS T-Model (S202)	96 - 01						
C 180 T (90 kW) / **C** 200 T / **C** 200 T Kompressor (120 kW)		560 901 068	563 400 061			560 408 054	
C 180 T (95 kW)		595 901 085	600 402 083 563 400 061				
C 200 T CDI / **C** 200 T D / **C** 220 T CDI / **C** 220 T D / **C** 240 T (125 kW) / **C** 250 T Turbo-D		570 901 076	577 400 078			574 012 068	
C 200 T Kompressor (141 kW) / **C** 240 T (125 kW)			563 400 061			560 408 054	
C 230 T / **C** 230 T Kompressor *		570 901 076	563 400 061			560 408 054	
C 280 T			577 400 078			574 012 068	
C 43 AMG *		580 901 080	585 200 080				
C-CLASS (W203)	00 - 07						
C 180		595 901 085	600 402 083 563 400 061				
C 180 Kompressor / **C** 200 CGI Kompressor / **C** 200 Kompressor (120 kW) / **C** 220 CDI / **C** 270 CDI / **C** 320 / **C** 320 / **C** 320 4-matic / **C** 320 4-matic			577 400 078			574 012 068	
C 200 CDI			600 402 083			595 402 080	
C 200 Kompressor (120 kW) / **C** 280 / **C** 280 4-matic / **C** 30 CDI AMG / **C** 320 CDI / **C** 350 / **C** 350 4-matic / **C** 55 AMG		570 901 076	577 400 078				

VARTA®

⚠ FOR CARS WITH START/STOP (MUST REPLACE AGM WITH AGM, EFB WITH EFB)
* PLEASE CHECK AS MORE THAN ONE DIFFERENT SIZE BATTERIES CAN BE FITTED DEPENDING ON: - ELECTRICAL OPTIONS
- CLIMATE REGION
- BUILD OE

		SILVER *dynamic*			BLUE *dynamic*		BLACK *dynamic*
		AGM	SLI	Aux	EFB	SLI	SLI
MERCEDES-BENZ							
C-CLASS (W203)	00 - 07						
C 230 / **C** 230 Kompressor		560 901 068	563 400 061				
C 240 / **C** 240 4-matic			563 400 061			560 408 054	
C 32 AMG Kompressor		595 901 085	600 402 083 585 200 080				
C-CLASS T-Model (S203)	01 - 07						
C 180 *			600 402 083 563 400 061				
C 180 Kompressor		570 901 076	577 400 078			574 012 068	
C 200 CDI		595 901 085	600 402 083			595 402 080	
C 200 CGI Kompressor / **C** 240 / **C** 240 4-matic			563 400 061			560 408 054	
C 200 Kompressor (120 kW) / **C** 220 CDI (105/100 kW) / **C** 270 CDI / **C** 320 / **C** 320 4-matic			577 400 078			574 012 068	
C 200 Kompressor (120 kW) / **C** 220 CDI (110 kW) / **C** 280 / **C** 280 4-matic / **C** 30 CDI AMG / **C** 320 CDI / **C** 350 / **C** 350 4-matic / **C** 55 AMG		570 901 076	577 400 078				
C 230 / **C** 230 Kompressor		560 901 068	563 400 061				
C 32 AMG Kompressor		595 901 085	600 402 083 585 200 080				
C-CLASS Coupe (CL203)	01 - 11						
C 160 Kompressor		560 901 068	563 400 061				
C 180 *			600 402 083 563 400 061				
C 180 Kompressor *		595 901 085	600 402 083			574 012 068	
C 200 CDI			600 402 083			595 402 080	
C 200 CGI Kompressor / **C** 200 Kompressor / **C** 220 / **C** 220 CDI (100 kW) / **C** 230 Kompressor (141 kW) / **C** 320 / **C** 32 AMG Kompressor		570 901 076	577 400 078			574 012 068	
C 220 CDI (105 kW)			577 400 078			595 402 080 574 012 068	
C 220 CDI (110 kW)		570 901 076	600 402 083 577 400 078				
C 230 / **C** 30 CDI AMG / **C** 350		570 901 076	577 400 078				
C 230 Kompressor (145 kW)			577 400 078			574 012 068	
CLC-CLASS (CL203)	08 - 11						
CLC 160 * ⚠		570 901 076	577 400 078	513 106 020		574 012 068	
		570 901 076	577 400 078	513 106 020		574 012 068	
CLC 180 Kompressor / **CLC** 200 Kompressor / **CLC** 230 *			577 400 078	513 106 020		574 012 068	
			577 400 078	513 106 020		574 012 068	
CLC 200 CDI / **CLC** 220 CDI / **CLC** 350 *			600 402 083	513 106 020		595 402 080	
			600 402 083	513 106 020		595 402 080	
C-CLASS (W204)	07 - 15						
C 180 CDI / **C** 200 CDI (100 kW) / **C** 250 CDI 4-matic / **C** 350 (225 kW) / **C** 350 4-matic (225 kW) * ⚠		595 901 085 580 901 080		513 106 020			
C 180 CGI (115 kW) / **C** 180 Kompressor / **C** 200 * ⚠		580 901 080 570 901 076	577 400 078	513 106 020		574 012 068	
		580 901 080 570 901 076	577 400 078	513 106 020		574 012 068	
C 180 CGI (115 kW) * ⚠		580 901 080 570 901 076	585 200 080 577 400 078	513 106 020		574 012 068	
C 200 CDI (100 kW) / **C** 220 CDI (120/125/125 kW) / **C** 320 CDI / **C** 320 CDI 4-matic / **C** 350 (200 kW) * ⚠		595 901 085 580 901 080	600 402 083	513 106 020			
C 200 CGI / **C** 200 Kompressor / **C** 230 / **C** 230 / **C** 300 (170 kW) / **C** 300 4-matic (170 kW) * ⚠		580 901 080 570 901 076	577 400 078	513 106 020			
C 220 CDI (120 kW) / **C** 250 CGI * ⚠		595 901 085 580 901 080	577 400 078	513 106 020		574 012 068	
		595 901 085 580 901 080	577 400 078	513 106 020		574 012 068	
C 220 CDI 4-matic / **C** 300 CDI 4-matic / **C** 350 CDI (195 kW) * ⚠		595 901 085		513 106 020			
		595 901 085		513 106 020			
C 230 4-matic * ⚠		580 901 080 570 901 076		513 106 020			
C 250 CDI * ⚠		595 901 085 580 901 080	585 400 080	513 106 020			
		595 901 085 580 901 080	585 400 080	513 106 020			
C 280 / **C** 280 4-matic * ⚠		570 901 076	577 400 078	513 106 020			
C 300 (185 kW) / **C** 300 4-matic (185 kW) *		580 901 080		513 106 020			
		580 901 080		513 106 020			
C 350 4-matic (200 kW) * ⚠		595 901 085 580 901 080 570 901 076	577 400 078	513 106 020			
C 350 CDI (165 kW) / **C** 350 CDI 4-matic * ⚠		595 901 085	585 200 080	513 106 020		580 406 074	
C 350 CGI / **C** 63 AMG (336/358 kW) * ⚠		595 901 085	600 402 083	513 106 020			
		595 901 085	600 402 083	513 106 020			
C 63 AMG (373 kW) / **C** 63 AMG DR 520 *		595 901 085	600 402 083	513 106 020		595 402 080	
		595 901 085	600 402 083	513 106 020		595 402 080	

M

⚠ FOR CARS WITH START/STOP (MUST REPLACE AGM WITH AGM, EFB WITH EFB)
* PLEASE CHECK AS MORE THAN ONE DIFFERENT SIZE BATTERIES CAN BE FITTED DEPENDING ON: - ELECTRICAL OPTIONS
- CLIMATE REGION
- BUILD OE

MERCEDES-BENZ

		SILVER *dynamic*			BLUE *dynamic*		BLACK *dynamic*
		AGM	SLI	Aux	EFB	SLI	SLI
MERCEDES-BENZ							
C-CLASS T-Model (S204)	07 - 14						
C 180 / **C** 180 Kompressor (115 kW) * ⚠		580 901 080 570 901 076	577 400 078	513 106 020		574 012 068	
		580 901 080 570 901 076	577 400 078	513 106 020		574 012 068	
C 180 CDI / **C** 180 CGI / **C** 200 CDI (100 kW) / **C** 250 CDI 4-matic / **C** 250 CGI / **C** 350 CDI (195 kW) / **C** 350 CGI * ⚠		580 901 080 570 901 076		513 106 020			
		580 901 080 570 901 076		513 106 020			
C 180 Kompressor (115 kW) * ⚠		580 901 080 570 901 076	585 200 080 577 400 078	513 106 020		574 012 068	
		580 901 080 570 901 076	585 200 080 577 400 078	513 106 020		574 012 068	
C 200 CDI (100 kW) / **C** 200 CGI / **C** 220 CDI (125/125/120 kW) / **C** 220 CDI 4-matic / **C** 250 CDI / **C** 350 CDI (165 kW) * ⚠		595 901 085 580 901 080		513 106 020			
		595 901 085 580 901 080		513 106 020			
C 200 Kompressor * ⚠		570 901 076		513 106 020			
		570 901 076		513 106 020			
C 220 CDI (120 kW) / **C** 63 AMG (358/336 kW) * ⚠		595 901 085 580 901 080	600 402 083	513 106 020			
		595 901 085 580 901 080	600 402 083	513 106 020			
C 230 / **C** 280 / **C** 300 * ⚠		580 901 080 570 901 076	577 400 078	513 106 020			
		580 901 080 570 901 076	577 400 078	513 106 020			
C 320 CDI / **C** 320 CDI 4-matic * ⚠		595 901 085	600 402 083	513 106 020			
		595 901 085	600 402 083	513 106 020			
C 350 * ⚠		595 901 085 580 901 080 570 901 076	600 402 083	513 106 020			
		595 901 085 580 901 080 570 901 076	600 402 083	513 106 020			
C 350 CDI (170 kW) * ⚠		580 901 080	585 200 080	513 106 020		580 406 074	
		580 901 080	585 200 080	513 106 020		580 406 074	
C 350 CDI 4-matic * ⚠		595 901 085	585 200 080	513 106 020		580 406 074	
		595 901 085	585 200 080	513 106 020		580 406 074	
C 63 AMG (373 kW) *		595 901 085	600 402 083	513 106 020		595 402 080	
		595 901 085	600 402 083	513 106 020		595 402 080	
C 63 AMG (383 kW) *		595 901 085 580 901 080	585 200 080	513 106 020			
		595 901 085 580 901 080	585 200 080	513 106 020			
C-CLASS Coupe (C204)	11 →						
C 180 (115 kW) * ⚠		580 901 080 570 901 076	577 400 078	513 106 020		574 012 068	
		580 901 080 570 901 076	577 400 078	513 106 020		574 012 068	
C 180 (115 kW) / **C** 200 CGI / **C** 220 CDI / **C** 250 / **C** 250 CDI / **C** 350 / **C** 350 4-matic * ⚠		580 901 080 570 901 076		513 106 020			
		580 901 080 570 901 076		513 106 020			
C 63 AMG (358 kW) * ⚠		595 901 085 580 901 080		513 106 020			
		595 901 085 580 901 080		513 106 020			
C 63 AMG (373 kW) *		580 901 080		513 106 020			
		580 901 080		513 106 020			
C-CLASS (W205)	13 →						
AMG C 43 4-matic (270 kW) / **C** 160 / **C** 180 / **C** 180 / **C** 180 BlueTEC / d / **C** 200 / **C** 200 4-matic / **C** 200 BlueTEC / d / **C** 220 BlueTEC / d / **C** 250 / **C** 250 BlueTEC / d / **C** 250 BlueTEC / d 4-matic / **C** 300 BlueTEC Hybrid / h * ⚠		580 901 080 570 901 076					
AMG C 43 4-matic (287 kW) ⚠		570 901 076					
AMG C 63 / **AMG** C 63 S / **AMG** C 63 S * ⚠		595 901 085 560 901 068					
C 180 d / **C** 200 d (118/110 kW) / **C** 220 d / **C** 220 d 4-matic / **C** 300 d / **C** 300 d 4-matic / **C** 350 e / **C** 400 4-matic / **C** 450 AMG 4-matic ⚠		580 901 080					
C 200 d (100 kW) * ⚠		580 901 080 560 901 068					
C 200 EQ Boost / **C** 200 EQ Boost 4-matic * ⚠		570 901 076 560 901 068					
C 300 (180 kW) * ⚠		595 901 085 580 901 080					
C 300 (190 kW) * ⚠		580 901 080 570 901 076 560 901 068					

VARTA®

⚠ FOR CARS WITH START/STOP (MUST REPLACE AGM WITH AGM, EFB WITH EFB)
* PLEASE CHECK AS MORE THAN ONE DIFFERENT SIZE BATTERIES CAN BE FITTED DEPENDING ON: - ELECTRICAL OPTIONS
- CLIMATE REGION
- BUILD OE

		SILVER *dynamic*			BLUE *dynamic*		BLACK *dynamic*
		AGM	SLI	Aux	EFB	SLI	SLI
MERCEDES-BENZ							
C-CLASS T-Model (S205)	14 →						
AMG C 43 4-matic (270 kW) / **C** 160 / **C** 180 / **C** 180 / **C** 180 BlueTEC / d / **C** 200 / **C** 200 4-matic / **C** 200 BlueTEC / d / **C** 250 * ⚠		580 901 080 570 901 076					
AMG C 43 4-matic (287 kW) / **C** 200 EQ Boost / **C** 200 EQ Boost 4-matic ⚠		570 901 076					
AMG C 63 / **AMG** C 63 S * ⚠		595 901 085 570 901 076					
C 200 d / **C** 220 BlueTEC / d / **C** 220 d 4-matic / **C** 250 BlueTEC / d / **C** 250 BlueTEC / d 4-matic / **C** 300 (180 kW) / **C** 350 e / **C** 400 4-matic / **C** 450 AMG 4-matic ⚠		580 901 080					
C 300 (190 kW) * ⚠		570 901 076 560 901 068					
C 300 BlueTEC Hybrid / h * ⚠		595 901 085 580 901 080					
C-CLASS Coupe (C205)	15 →						
AMG C 43 4-matic / **C** 300 (180 kW) / **C** 400 4-matic ⚠		570 901 076					
AMG C 63 / **AMG** C 63 S / **C** 220 d / **C** 220 d 4-matic / **C** 250 d / **C** 250 d 4-matic / **AMG** C 63 S ⚠		580 901 080					
C 180 / **C** 200 EQ Boost / **C** 200 EQ Boost 4-matic / **C** 300 (190 kW) * ⚠		570 901 076 560 901 068					
C 200 / **C** 250 * ⚠		580 901 080 570 901 076					
C 200 4-matic * ⚠		580 901 080 560 901 068					
C-CLASS Convertible (A205)	16 →						
AMG C 43 4-matic / **C** 180 / **C** 400 4-matic ⚠		570 901 076					
AMG C 63 / **AMG** C 63 S / **C** 200 / **C** 200 4-matic / **C** 220 d / **C** 220 d 4-matic / **C** 250 / **C** 250 d / **C** 300 (180 kW) ⚠		580 901 080					
C 200 EQ Boost / **C** 200 EQ Boost 4-matic / **C** 300 (190 kW) * ⚠		570 901 076 560 901 068					
CLA Coupe (C117)	13 →						
AMG CLA 45 4-matic / **CLA** 180 CDI / d / **CLA** 200 CDI / **CLA** 200 CDI / d / **CLA** 200 CDI / d 4-matic / **CLA** 220 CDI 4-matic / **CLA** 220 CDI / d (125 kW) / **CLA** 220 CDI / d 4-matic (120 kW) / **CLA** 250 (160 kW) * ⚠		580 901 080 580 901 080		513 106 020 513 106 020			
CLA 180 / **CLA** 200 / **CLA** 200 / **CLA** 220 4-matic / **CLA** 220 CDI / d (130/120 kW) / **CLA** 220 CDI / d 4-matic (130 kW) / **CLA** 250 (155 kW) / **CLA** 250 4-matic / **CLA** 250 4-matic / **CLA** 45 AMG 4-matic * ⚠		580 901 080 570 901 076 580 901 080 570 901 076		513 106 020 513 106 020			
CLA Shooting Brake (X117)	15 →						
AMG CLA 45 4-matic / **CLA** 180 d / **CLA** 200 CDI / d / **CLA** 200 CDI / d 4-matic / **CLA** 220 CDI / d / **CLA** 220 CDI / d 4-matic / **CLA** 220 d / **CLA** 220 d 4-matic / **CLA** 250 4-matic (160 kW) * ⚠		580 901 080 580 901 080		513 106 020 513 106 020			
CLA 180 / **CLA** 200 / **CLA** 220 4-matic / **CLA** 250 / **CLA** 250 4-matic (155 kW) / **CLA** 45 AMG 4-matic * ⚠		580 901 080 570 901 076 580 901 080 570 901 076		513 106 020 513 106 020			
CLK (C208)	97 - 03						
200		560 901 068	563 400 061				
200 Kompressor / **230** Kompressor / **320**		570 901 076	577 400 078				
430 / **55** AMG		595 901 085	600 402 083				
CLK Convertible (A208)	98 - 02						
200		560 901 068	563 400 061				
200 Kompressor / **230** Kompressor / **320**		570 901 076	577 400 078				
430 / **55** AMG		595 901 085	600 402 083				
CLK (C209)	02 - 10						
200 CGI		560 901 068	563 400 061				
200 Kompressor / **240**		570 901 076	577 400 078				
220 CDI (110 kW) / **270** CDI / **280** / **320** / **320** CDI / **350** / **500** / **55** AMG / **63** AMG (354 kW) / **500**		595 901 085	600 402 083				
220 CDI (100 kW) / **63** AMG (373 kW)		595 901 085	600 402 083			595 402 080	
DTM AMG *		595 901 085	577 400 078			574 012 068	
CLK Convertible (A209)	03 - 10						
CLK 200 CGI *		570 901 076	563 400 061			560 408 054	
CLK 200 Kompressor / **CLK** 240		570 901 076	577 400 078				
CLK 280 / **CLK** 320 / **CLK** 320 CDI / **CLK** 350 / **CLK** 500 / **CLK** 500 / **CLK** 55 AMG / **CLK** 63 AMG		595 901 085	600 402 083				
CLK AMG DTM		595 901 085	600 402 083			595 402 080	
CLS (C219)	04 - 11						
CLS 280 / **CLS** 300 / **CLS** 320 CDI / **CLS** 350 / **CLS** 350 CGI / **CLS** 500 / **CLS** 500 / **CLS** 55 AMG / **CLS** 63 AMG *		595 901 085 595 901 085	600 402 083 600 402 083	513 106 020 513 106 020			
CLS 350 CDI *		595 901 085 595 901 085		513 106 020 513 106 020			

M

⚠ FOR CARS WITH START/STOP (MUST REPLACE AGM WITH AGM, EFB WITH EFB)
* PLEASE CHECK AS MORE THAN ONE DIFFERENT SIZE BATTERIES CAN BE FITTED DEPENDING ON: - ELECTRICAL OPTIONS
- CLIMATE REGION
- BUILD OE

MERCEDES-BENZ

		SILVER *dynamic*			BLUE *dynamic*		BLACK *dynamic*
		AGM	SLI	Aux	EFB	SLI	SLI
MERCEDES-BENZ							
CLS (C218)	10 →						
CLS 220 BlueTEC / d / **CLS** 250 BlueTEC / d 4-matic / **CLS** 250 CDI / BlueTEC / d / **CLS** 350 / **CLS** 350 BlueTEC / d / **CLS** 350 BlueTEC / d 4-matic / **CLS** 350 CDI / d / **CLS** 350 CDI / d 4-matic / **CLS** 350 / **CLS** 350 d 4-matic / **CLS** 400 / **CLS** 400 4-matic / **CLS** 500 / **CLS** 500 4-matic / **CLS** 500 / **CLS** 500 4-matic / **CLS** 63 AMG / **CLS** 63 AMG 4-matic / **CLS** 63 AMG 4-matic * ⚠		595 901 085 580 901 080		513 106 020			
		595 901 085 580 901 080		513 106 020			
CLS Shooting Brake (X218)	12 →						
CLS 220 BlueTEC / d / **CLS** 250 BlueTEC / d 4-matic / **CLS** 250 CDI / BlueTEC / d / **CLS** 350 / **CLS** 350 BlueTEC / d / **CLS** 350 BlueTEC / d 4-matic / **CLS** 350 CDI / d / **CLS** 350 CDI / d 4-matic / **CLS** 350 d 4-matic / **CLS** 400 / **CLS** 400 4-matic / **CLS** 500 / **CLS** 500 4-matic / **CLS** 500 4-matic / **CLS** 63 AMG / **CLS** 63 AMG 4-matic * ⚠		595 901 085 580 901 080		513 106 020			
		595 901 085 580 901 080		513 106 020			
CLS (C257)	17 →						
AMG CLS 53 EQ Boost 4-Matic+ / **CLS** 350 EQ Boost / **CLS** 450 EQ Boost 4-matic * ⚠		570 901 076 560 901 068					
CLS 300 d / **CLS** 350 d / **CLS** 350 d 4-matic / **CLS** 400 d 4-matic * ⚠		595 901 085 580 901 080					
SALOON (W123)	76 - 85						
200 / **230** / **230** E / **250** / **280** / **280** E *		570 901 076	563 400 061			560 408 054	
200 D / **240** D / **300** D / **300** Turbo-D / **300** Turbo-D		570 901 076	577 400 078			574 012 068	
KOMBI T-Model (S123)	77 - 86						
200 T / **230** TE / **250** T / **280** TE *		570 901 076	563 400 061			560 408 054	
240 T D / **300** T D / **300** T Turbo-D / **300** T Turbo-D		570 901 076	577 400 078			574 012 068	
COUPE (C123)	77 - 85						
230 CE / **280** CE *		570 901 076	563 400 061			560 408 054	
300 C Turbo-D *		595 901 085	577 400 078			574 012 068	
SALOON (W124)	84 - 93						
200 / **200** E / **220** E / **230** E / **230** E Cat *		570 901 076	563 400 061			560 408 054	
200 D / **250** D / **250** Turbo-D / **300** D / **300** D 4-matic / **300** Turbo-D / **300** Turbo-D 4-matic		570 901 076	577 400 078			574 012 068	
260 E / **260** E 4-matic / **280** E / **300** E / **280** E / **300** E-24 / **300** E 4-matic / **320** E / **400** E 4.2 / **500** E *		570 901 076	600 402 083			595 402 080	
500 E AMG 6.0 *		595 901 085	577 400 078			574 012 068	
KOMBI T-Model (S124)	85 - 93						
200 T / **200** TE / **220** TE / **230** TE / **230** TE Cat *		570 901 076	563 400 061			560 408 054	
200 T D *		595 901 085	577 400 078			574 012 068	
250 T D / **300** T D / **300** T Turbo-D / **300** T Turbo-D / **300** T Turbo-D 4-matic		570 901 076	577 400 078			574 012 068	
250 TD Turbo		595 901 085	600 402 083			595 402 080	
260 TE FGST. / **280** TE / **300** TE / **320** TE / **300** TE-24 / **300** TE 4-matic / **320** TE *		570 901 076	600 402 083			595 402 080	
CABRIOLET (A124)	91 - 93						
300 CE-24 *		570 901 076	600 402 083			595 402 080	
COUPE (C124)	87 - 93						
220 CE / **230** CE / **230** CE Cat *		570 901 076	563 400 061			560 408 054	
300 CE / **300** CE-24 / **320** CE / **300** CE-24 / **320** CE *		570 901 076	600 402 083			595 402 080	
E-CLASS (W124)	93 - 96						
E 200 / **E** 220 *		570 901 076	563 400 061			560 408 054	
E 200 D / **E** 250 D / **E** 250 Turbo-D / **E** 280 / **E** 300 4-matic / **E** 300 D / **E** 300 Turbo-D / **E** 300 Turbo-D 4-matic / **E** 320 / **E** 36 AMG / **E** 420 / **E** 500 / **E** 60 AMG *		570 901 076	600 402 083			595 402 080	
E-CLASS T-Model (S124)	93 - 96						
E 200 T / **E** 220 T *		570 901 076	563 400 061			560 408 054	
E 250 TD / **E** 250 Turbo D / **E** 280 T / **E** 300 T 4-matic / **E** 300 TD / **E** 300 TE-24 AMG / **E** 300 T Turbo-D / **E** 300 T Turbo-D 4-matic / **E** 320 T / **E** 320 T / **E** 36 T AMG *		570 901 076	600 402 083			595 402 080	
E-CLASS Coupe (C124)	93 - 97						
E 200 / **E** 220 / **E** 320 / **E** 36 AMG *		570 901 076	563 400 061			560 408 054	
E-CLASS Convertible (A124)	93 - 98						
E 200 / **E** 220 *		570 901 076	563 400 061			560 408 054	
E 320 / **E** 36 AMG *		570 901 076	600 402 083			595 402 080	
E-CLASS (W210)	95 - 03						
E 200 / **E** 200 CDI / **E** 200 D / **E** 200 Kompressor / **E** 220 CDI (100 kW) / **E** 240 / **E** 250 Turbo-D / **E** 270 CDI (125 kW) / **E** 320 (165 kW) / **E** 320 4-matic / **E** 320 CDI		570 901 076	577 400 078				
E 220 CDI (92 kW) / **E** 220 D / **E** 280 (142 kW) / **E** 290 Turbo-D / **E** 300 D / **E** 300 D / **E** 300 Turbo-D / **E** 300 Turbo-D / **E** 320 (162 kW) / **E** 36 AMG / **E** 420 / **E** 50 AMG / **E** 55 AMG 4-matic *		570 901 076	600 402 083			595 402 080	

VARTA®

⚠ FOR CARS WITH START/STOP (MUST REPLACE AGM WITH AGM, EFB WITH EFB)
* PLEASE CHECK AS MORE THAN ONE DIFFERENT SIZE BATTERIES CAN BE FITTED DEPENDING ON: - ELECTRICAL OPTIONS
- CLIMATE REGION
- BUILD OE

		SILVER dynamic			BLUE dynamic		BLACK dynamic
		AGM	SLI	Aux	EFB	SLI	SLI
MERCEDES-BENZ							
E-CLASS (W210)	95 - 03						
E 230 *		570 901 076	563 400 061			560 408 054	
E 250 D / **E** 430 / **E** 430 4-matic / **E** 55 AMG		595 901 085	600 402 083				
E 270 CDI (120 kW) / **E** 280 (150 kW) / **E** 280 4-matic		570 901 076	600 402 083 577 400 078				
E-CLASS T-Model (S210)	96 - 03						
E 200 T / **E** 200 T Kompressor / **E** 220 T CDI (100 kW) / **E** 240 T / **E** 270 T CDI (125 kW) / **E** 320 T CDI		570 901 076	577 400 078				
E 220 T CDI (92 kW) / **E** 250 T D / **E** 250 T Turbo-D / **E** 290 T Turbo-D / **E** 300 T Turbo-D / **E** 420 T / **E** 55 T AMG 4-matic *		570 901 076	600 402 083			595 402 080	
E 230 T *		570 901 076	563 400 061			560 408 054	
E 270 T CDI (120 kW)		570 901 076	577 400 078			574 012 068	
E 280 T / **E** 280 T 4-matic / **E** 320 T / **E** 320 T 4-matic / **E** 320 T 4-matic / **E** 320 T / **E** 320 T 4-matic / **E** 430 T / **E** 430 T 4-matic / **E** 55 T AMG		595 901 085	600 402 083				
E-CLASS (W211)	02 - 09						
E 200 CDI / **E** 200 Kompressor (135 kW) / **E** 200 NGT / **E** 220 CDI / **E** 240 / **E** 240 4-matic / **E** 270 CDI / **E** 280 CDI / **E** 280 CDI 4-matic *		595 901 085 570 901 076		513 106 020			
		595 901 085 570 901 076		513 106 020			
E 200 Kompressor (120 kW) *		595 901 085	600 402 083	513 106 020			
		595 901 085	600 402 083	513 106 020			
E 230 / **E** 280 / **E** 280 4-matic / **E** 280 / **E** 280 4-matic / **E** 300 BlueTEC / **E** 320 / **E** 320 4-matic / **E** 320 CDI / **E** 320 CDI 4-matic / **E** 350 / **E** 350 4-matic / **E** 350 CGI / **E** 400 CDI / **E** 420 CDI / **E** 500 / **E** 500 4-matic / **E** 55 AMG Kompressor / **E** 63 AMG *		595 901 085		513 106 020			
		595 901 085		513 106 020			
E-CLASS T-Model (S211)	03 - 09						
350 CGI / **E** 200 CDI / **E** 220 T CDI (125/110/125 kW) / **E** 200 Kompressor / **E** 220 CDI / **E** 220 T CDI (125/110/125 kW) / **E** 230 T / **E** 230 T / **E** 240 T / **E** 240 T 4-matic / **E** 240 T / **E** 240 T 4-matic / **E** 270 T CDI (130 kW) / **E** 280 T / **E** 280 T 4-matic / **E** 280 T CDI / **E** 280 T CDI 4-matic / **E** 280 T / **E** 280 T 4-matic / **E** 280 T CDI / **E** 280 T CDI 4-matic / **E** 320 T / **E** 320 T 4-matic / **E** 320 T CDI / **E** 320 T CDI 4-matic / **E** 320 T / **E** 320 T 4-matic / **E** 320 T CDI / **E** 320 T CDI 4-matic / **E** 350 T / **E** 350 T 4-matic / **E** 350 T / **E** 350 T 4-matic / **E** 500 T / **E** 500 T 4-matic / **E** 500 T / **E** 500 T 4-matic / **E** 55 T AMG Kompressor / **E** 55 T AMG Kompressor / **E** 63 AMG *		595 901 085		513 106 020			
		595 901 085		513 106 020			
E 200 T Kompressor *		595 901 085	600 402 083	513 106 020			
		595 901 085	600 402 083	513 106 020			
E 220 T CDI (120 kW) / **E** 270 T CDI (120 kW) * ⚠		595 901 085 570 901 076		513 106 020			
		595 901 085 570 901 076		513 106 020			
E-CLASS (W212)	09 →						
E 200 / **E** 200 CDI / BlueTEC / **E** 200 CGI / **E** 200 NGT / **E** 220 BlueTEC / **E** 220 BlueTEC 4-matic / **E** 220 CDI / **E** 220 CDI / BlueTEC / **E** 250 / **E** 250 CDI / BlueTEC / **E** 250 CDI / BlueTEC 4-matic / **E** 250 CGI / **E** 250 / **E** 250 CGI / **E** 300 / **E** 300 4-matic / **E** 300 CDI / **E** 300 CDI / BlueTEC / **E** 350 / **E** 350 4-matic / **E** 350 BlueTEC / **E** 350 BlueTEC 4-matic / **E** 350 CDI / **E** 350 CDI 4-matic / **E** 350 CGI / **E** 400 / **E** 400 4-matic / **E** 500 / **E** 500 4-matic / **E** 500 / **E** 500 / **E** 500 4-matic / **E** 63 AMG / **E** 63 AMG 4-matic * ⚠		595 901 085 580 901 080		513 106 020			
		595 901 085 580 901 080		513 106 020			
E 300 Hybrid / BlueTEC Hybrid * ⚠		595 901 085		513 106 020			
		595 901 085		513 106 020			
E-CLASS T-Model (S212)	09 →						
E 200 / **E** 200 CDI / BlueTEC / **E** 200 CGI / **E** 220 BlueTEC 4-matic / **E** 220 CDI / **E** 220 CDI / BlueTEC / **E** 250 / **E** 250 CDI / BlueTEC / **E** 250 CDI / BlueTEC 4-matic / **E** 250 CGI / **E** 300 / **E** 300 4-matic / **E** 300 CDI / **E** 300 CDI / BlueTEC / **E** 350 / **E** 350 4-matic / **E** 350 BlueTEC / **E** 350 BlueTEC 4-matic / **E** 350 CDI / **E** 350 CDI 4-matic / **E** 350 CGI / **E** 400 / **E** 400 4-matic / **E** 500 (300/300 kW) / **E** 500 4-matic / **E** 500 (300/300 kW) / **E** 63 AMG / **E** 63 AMG 4-matic * ⚠		595 901 085 580 901 080		513 106 020			
		595 901 085 580 901 080		513 106 020			
E 220 BlueTEC * ⚠		595 901 085 580 901 080 570 901 076		513 106 020			
E 300 Hybrid / BlueTEC Hybrid / **E** 500 (285 kW) * ⚠		595 901 085		513 106 020			
		595 901 085		513 106 020			
E-CLASS Coupe (C207)	09 →						
E 200 / **E** 200 CGI / **E** 220 BlueTEC / **E** 220 CDI / **E** 250 / **E** 250 CGI / **E** 250 / **E** 250 CGI / **E** 300 / **E** 320 / **E** 350 / **E** 350 4-matic / **E** 350 BlueTEC / **E** 350 BlueTEC / d / **E** 350 CDI (195 kW) / **E** 400 / **E** 500 / **E** 500 * ⚠		595 901 085 580 901 080		513 106 020			
		595 901 085 580 901 080		513 106 020			
E 220 CDI / d / **E** 250 CDI / BlueTEC / d * ⚠		580 901 080 570 901 076		513 106 020			
		580 901 080 570 901 076		513 106 020			

M

⚠ FOR CARS WITH START/STOP (MUST REPLACE AGM WITH AGM, EFB WITH EFB)
* PLEASE CHECK AS MORE THAN ONE DIFFERENT SIZE BATTERIES CAN BE FITTED DEPENDING ON: - ELECTRICAL OPTIONS
- CLIMATE REGION
- BUILD OE

MERCEDES-BENZ

		SILVER *dynamic*			BLUE *dynamic*		BLACK *dynamic*
		AGM	SLI	Aux	EFB	SLI	SLI
MERCEDES-BENZ							
E-CLASS Coupe (C207)	09 →						
E 350 CDI (170 kW) / **E** 350 CGI * ⚠		580 901 080		513 106 020			
		580 901 080		513 106 020			
E-CLASS Convertible (A207)	10 →						
E 200 / **E** 200 CGI / **E** 220 BlueTEC / **E** 250 / **E** 250 CGI / **E** 250 CGI / **E** 300 / **E** 320 / **E** 350 / **E** 350 BlueTEC / **E** 350 BlueTEC/ d / **E** 350 CDI / **E** 350 CGI / **E** 400 / **E** 550 / **E** 500 / **E** 550 / **E** 500 * ⚠		595 901 085 580 901 080		513 106 020			
		595 901 085 580 901 080		513 106 020			
E 220 CDI / **E** 220 CDI / BlueTEC / d / **E** 250 CDI / BlueTEC / d * ⚠		580 901 080 570 901 076		513 106 020			
		580 901 080 570 901 076		513 106 020			
E-CLASS (W213)	16 →						
AMG E 43 4-matic / **AMG** E 63 4-matic+ / **AMG** E 63 S 4-matic+ / **E** 180 / **E** 200 / **E** 200 4-matic / **E** 220 d 4-matic (143 kW) / **E** 250 / **E** 250 / **E** 300 / **E** 300 d / **E** 350 d 4-matic / **E** 400 4-matic / **E** 400 d 4-matic / **E** 450 4-matic * ⚠		595 901 085 580 901 080 570 901 076					
AMG E 53 EQ Boost 4-matic+ / **E** 350 EQ Boost * ⚠		570 901 076 560 901 068					
E 200 d / **E** 220 d / **E** 220 d 4-matic (120 kW) / **E** 350 d * ⚠		595 901 085 580 901 080					
E 350 e ⚠		580 901 080					
E-CLASS T-Model (S213)	16 →						
AMG E 43 4-matic / **AMG** E 63 4-matic+ / **AMG** E 63 S 4-matic+ / **E** 200 / **E** 200 4-matic / **E** 200 d / **E** 220 d (120 kW) / **E** 220 d 4-matic / **E** 250 / **E** 300 d / **E** 350 d (190 kW) / **E** 350 d 4-matic / **E** 400 4-matic / **E** 400 d 4-matic / **E** 450 4-matic * ⚠		595 901 085 580 901 080 570 901 076					
AMG E 53 EQ Boost 4-matic+ * ⚠		570 901 076 560 901 068					
E 220 d (143 kW) / **E** 350 d (210 kW) * ⚠		595 901 085 580 901 080					
E-CLASS All-Terrain (S213)	17 →						
E 220 d 4-matic / **E** 400 d 4-matic * ⚠		595 901 085 580 901 080 570 901 076					
E 350 d 4-matic * ⚠		580 901 080 570 901 076					
E-CLASS Coupe (C238)	16 →						
AMG E 53 EQ Boost 4-matic+ / **E** 350 EQ Boost * ⚠		570 901 076 560 901 068					
E 200 / **E** 200 4-matic / **E** 220 d / **E** 220 d 4-matic / **E** 300 / **E** 350 d 4-matic / **E** 400 4-matic / **E** 450 4-matic * ⚠		595 901 085 580 901 080 570 901 076					
E 300 d / **E** 400 d 4-matic * ⚠		595 901 085 580 901 080					
E-CLASS Convertible (A238)	17 →						
AMG E53 EQ Boost 4-matic+ ⚠		570 901 076					
E 200 / **E** 200 4-matic / **E** 220 d / **E** 220 d 4-matic / **E** 300 / **E** 300 d / **E** 350 d 4-matic / **E** 400 4-matic / **E** 450 4-matic * ⚠		595 901 085 580 901 080 570 901 076					
E 350 EQ Boost * ⚠		570 901 076 560 901 068					
E 400 d 4-matic * ⚠		595 901 085 580 901 080					
SL Coupe (C107)	72 - 85						
280 SLC / **380** SLC *		570 901 076	563 400 061			560 408 054	
S-CLASS (W126)	79 - 91						
260 SE / **280** S / **280** SE, SEL / **300** SE, SEL / **380** SE, SEL / **420** SE, SEL / **500** SE, SEL / **500** SE, SEL Cat / **560** SE, SEL *		570 901 076	600 402 083			595 402 080	
3.8		570 901 076	577 400 078			574 012 068	
S-CLASS Coupe (C126)	80 - 91						
380 SEC / **420** SEC / **500** SEC / **500** SEC Cat / **560** SEC *		570 901 076	600 402 083			595 402 080	
S-CLASS (W140)	91 - 98						
S 350 Turbo-D / **300** SE 2.8 / **300** SE, SEL/S320 / **400** SE, SEL/S420 / **S** 500 / **500** SE, SEL / **600** SE, SEL / **S** 280 / **S** 300 Turbo-D / **S** 420 / **S** 500 / **500** SE, SEL / **S** 600 / **S** 600		595 901 085	600 402 083			595 402 080	
S-CLASS Coupe (C140)	92 - 99						
500 SEC / CL 500 / **SEC/CL** 600 / **CL** 500 / **SEC/CL** 420 / **SEC/CL** 600		595 901 085	600 402 083			595 402 080	
S-CLASS (W220)	98 - 05						
S 280 / **S** 320 / **S** 320 CDI / **S** 350 / **S** 350 4-matic / **S** 400 CDI / **S** 430 / **S** 430 4-matic / **S** 500 / **S** 500 4-matic / **S** 600 / **S** 65 AMG		595 901 085	600 402 083				
S 55 AMG / **S** 55 AMG Kompressor / **S** 63 AMG *		595 901 085	600 402 083	513 106 020			
		595 901 085	600 402 083	513 106 020			

VARTA®

⚠ FOR CARS WITH START/STOP (MUST REPLACE AGM WITH AGM, EFB WITH EFB)
* PLEASE CHECK AS MORE THAN ONE DIFFERENT SIZE BATTERIES CAN BE FITTED DEPENDING ON: - ELECTRICAL OPTIONS
- CLIMATE REGION
- BUILD OE

		SILVER dynamic			BLUE dynamic		BLACK dynamic
		AGM	SLI	Aux	EFB	SLI	SLI
MERCEDES-BENZ							
S-CLASS Coupe (C215)	99 - 06						
CL 500 / **CL** 55 AMG / **CL** 55 AMG Kompressor / **CL** 600 / **CL** 65 AMG		595 901 085	600 402 083				
CL 63 AMG		595 901 085	600 402 083			595 402 080	
S-CLASS (W221)	05 - 13						
S 250 CDI / **S** 320 CDI (173 kW) / **S** 350 CDI / **S** 350 CGI / **S** 350 CGI 4-matic / **S** 350 CGI / **S** 350 CGI 4-matic / **S** 500 CGI / **S** 500 CGI 4-matic / **S** 500 CGI 4-matic / **S** 500 CGI / **S** 500 CGI 4-matic / **S** 63 AMG * ⚠		595 901 085		513 106 020			
		595 901 085		513 106 020			
S 280 / **S** 320 CDI 4-matic (173 kW) / **S** 420 CDI / **S** 450 / **S** 450 4-matic		595 901 085					
S 300 *		595 901 085	600 402 083	535 106 052		595 402 080	
		595 901 085	600 402 083	535 106 052		595 402 080	
S 320 CDI (155 kW) / **S** 350 BlueTec / **S** 350 BlueTEC 4-matic * ⚠		595 901 085 560 901 068		513 106 020			
		595 901 085 560 901 068		513 106 020			
S 320 CDI 4-matic (155 kW) *		560 901 068		513 106 020			
		560 901 068		513 106 020			
S 350 *		595 901 085 570 901 076		535 106 052 513 106 020			
		595 901 085 570 901 076		535 106 052 513 106 020			
S 350 4-matic *		595 901 085 560 901 068		535 106 052 513 106 020			
		595 901 085 560 901 068		535 106 052 513 106 020			
S 400 Hybrid * ⚠		595 901 085 580 901 080					
S 500 / **S** 500 4-matic / **S** 500 4-matic / **S** 500 4-matic *		595 901 085		535 106 052			
		595 901 085		535 106 052			
S 600 / **S** 65 AMG *		595 901 085		535 106 052 513 106 020			
		595 901 085		535 106 052 513 106 020			
S-CLASS Coupe (C216)	06 - 13						
CL 500 (285 kW) / **CL** 500 4-matic (285 kW) / **CL** 500 4-matic (285 kW) / **CL** 600 / **CL** 65 AMG (450 kW) *		595 901 085	600 402 083	535 106 052			
		595 901 085	600 402 083	535 106 052			
CL 500 (320 kW) / **CL** 500 4-matic (320 kW) / **CL** 500 4-matic (320 kW) / **CL** 63 AMG (420/400 kW) * ⚠		595 901 085		513 106 020			
		595 901 085		513 106 020			
CL 63 AMG (386 kW) *		595 901 085 560 901 068	600 402 083				
CL 65 AMG (463 kW) *		595 901 085		535 106 052			
		595 901 085		535 106 052			
S-CLASS (W222, V222, X222)	13 →						
AMG S 63 4-matic+ * ⚠		595 901 085		513 106 020			
S 300 BlueTEC Hybrid / h / **S** 350 BlueTEC 4-matic / **S** 400 Hybrid / h / **S** 500 Hybrid / e / **S** 500 Hybrid / e / **S** 63 AMG 4-matic / **S** 650 Maybach / **S** 65 AMG / **S** 65 AMG * ⚠		595 901 085 570 901 076		513 106 020			
		595 901 085 570 901 076		513 106 020			
S 320 / **S** 350 d / **S** 400 / **S** 400 d / **S** 450 / **S** 450 4-matic / **S** 500 (320 kW) / **S** 500 Maybach 4-matic / **S** 560 Maybach / **S** 560 Maybach 4-matic * ⚠		605 901 095 595 901 085 570 901 076		513 106 020			
S 350 BlueTEC / d / **S** 350 BlueTEC / d 4-matic / **S** 350 d 4-matic / **S** 400 d 4-matic / **S** 500 (335/335 kW) / **S** 500 4-matic / **S** 500 Maybach / **S** 500 (335/335 kW) / **S** 500 4-matic / **S** 500 4-matic / **S** 500 Maybach / **S** 560 / **S** 560 4-matic / **S** 600 / **S** 600 / **S** 600 Maybach * ⚠		605 901 095 595 901 085		513 106 020			
		605 901 095 595 901 085		513 106 020			
S 400 4-matic * ⚠		595 901 085 580 901 080		513 106 020			
		595 901 085 580 901 080		513 106 020			
S 450 EQ Boost / **S** 450 EQ Boost 4-matic / **S** 500 EQ Boost ⚠		595 901 085					
S 63 AMG * ⚠		570 901 076		513 106 020			
		570 901 076		513 106 020			
S-CLASS Coupe (C217)	14 →						
S 400 4-matic / **S** 560 4-matic * ⚠		605 901 095		513 106 020			
S 450 4-matic / **S** 500 / **S** 500 4-matic / **S** 500 / **S** 500 4-matic * ⚠		605 901 095 595 901 085		513 106 020			
S 63 AMG / **S** 63 AMG 4-matic / **S** 63 AMG 4-matic / **S** 65 AMG ⚠				513 106 020			
S-CLASS Convertible (A217)	15 →						
AMG S 63 / **AMG** S 63 4-matic / **AMG** S 65 / **S** 500 ⚠		595 901 085					
SL (R107)	71 - 89						
280 SL / **300** SL / **380** SL *		570 901 076	563 400 061			560 408 054	
420 SL / **500** SL *		570 901 076	600 402 083			595 402 080	
560 SL		595 901 085	600 402 083			595 402 080	

M

⚠ FOR CARS WITH START/STOP (MUST REPLACE AGM WITH AGM, EFB WITH EFB)
* PLEASE CHECK AS MORE THAN ONE DIFFERENT SIZE BATTERIES CAN BE FITTED DEPENDING ON: - ELECTRICAL OPTIONS
- CLIMATE REGION
- BUILD OE

MERCEDES-BENZ

		SILVER *dynamic*			BLUE *dynamic*		BLACK *dynamic*
		AGM	SLI	Aux	EFB	SLI	SLI
MERCEDES-BENZ							
SL (R129)	89 - 04						
280 (142 kW) / **300** SL / **300** SL-24 / **320** (170 kW) / **500** (235 kW) / **500** SL / **60** AMG		595 901 085	600 402 083			595 402 080	
280 (150 kW)		570 901 076	600 402 083 577 400 078				
320 (165 kW) / **500** (225 kW) / **600**		595 901 085	600 402 083				
55 AMG / **SL** 73 AMG *		595 901 085	600 402 083	535 106 052		595 402 080	
		595 901 085	600 402 083	535 106 052		595 402 080	
SL (R230)	01 - 12						
280 / **300** / **350** / **500** / **500** / **55** AMG / **55** AMG Kompressor / **55** AMG Kompressor / **600** (368 kW) *		570 901 076		535 106 052			
		570 901 076		535 106 052			
600 (380 kW) *		570 901 076		535 106 052 513 106 020			
		570 901 076		535 106 052 513 106 020			
63 AMG / **65** AMG *		595 901 085		535 106 052 513 106 020			
		595 901 085		535 106 052 513 106 020			
65 AMG Black Series *		570 901 076		513 106 020			
		570 901 076		513 106 020			
SL (R231)	12 →						
350 / **400** / **400** / **500** / **500** / **63** AMG / **65** AMG * ⚠		595 901 085		513 106 020			
		595 901 085		513 106 020			
SLK (R170)	96 - 04						
200			563 400 061			560 408 054	
200 Kompressor / **230** Kompressor *			577 400 078 563 400 061				
320 / **32** AMG Kompressor		570 901 076	577 400 078				
SLK (R171)	04 - 11						
200 Kompressor / **280** / **300** / **350** / **55** AMG		570 901 076	577 400 078				
SLK (R172)	11 →						
200 (135 kW) / **250** CDI / d / **300** * ⚠		580 901 080		513 106 020			
200 (135 kW) / **250** / **350** / **55** AMG * ⚠		580 901 080 570 901 076		513 106 020			
		580 901 080 570 901 076		513 106 020			
SLC (R172)	16 →						
180 / **200** / **250** d / **300** * ⚠		580 901 080		513 106 020			
AMG SLC 43 * ⚠		570 901 076		513 106 020			
SLR (R199)	04 →						
5.4 *		570 901 076		535 106 052 513 106 020			
		570 901 076		535 106 052 513 106 020			
5.4 722 Edition *		595 901 085		535 106 052 513 106 020			
		595 901 085		535 106 052 513 106 020			
SLR Roadster (R199)	06 →						
5.4 (460 kW) *		570 901 076		535 106 052 513 106 020			
		570 901 076		535 106 052 513 106 020			
5.4 (478 kW) *		595 901 085		535 106 052 513 106 020			
		595 901 085		535 106 052 513 106 020			
SLS AMG (C197)	10 →						
6.2 / **6.2** GT *		595 901 085		513 106 020			
		595 901 085		513 106 020			
SLS AMG Roadster (R197)	11 →						
6.2 / **6.2** GT *		595 901 085		513 106 020			
		595 901 085		513 106 020			
AMG GT (C190)	14 →						
GT (340 kW) / **GT** S (375 kW) * ⚠		595 901 085		513 106 020			
		595 901 085		513 106 020			
GT (350 kW) / **GT** C / **GT** R / **GT** S (384 kW) * ⚠		580 901 080 560 901 068					
AMG GT Roadster (R190)	16 →						
GT / **GT** C / **GT** S * ⚠		580 901 080 560 901 068					

VARTA®

⚠ FOR CARS WITH START/STOP (MUST REPLACE AGM WITH AGM, EFB WITH EFB)

* PLEASE CHECK AS MORE THAN ONE DIFFERENT SIZE BATTERIES CAN BE FITTED DEPENDING ON:
- ELECTRICAL OPTIONS
- CLIMATE REGION
- BUILD OE

		SILVER *dynamic*			BLUE *dynamic*		BLACK *dynamic*
		AGM	SLI	Aux	EFB	SLI	SLI
MERCEDES-BENZ							
AMG GT (X290)	18 →						
63 4-matic+ / **63** S 4-matic+ * ⚠		595 901 085 580 901 080					
M-CLASS (W163)	98 - 05						
ML 230 / **ML** 270 CDI / **ML** 320 / **ML** 350 / **ML** 400 CDI / **ML** 430 / **ML** 500 / **ML** 55 AMG		595 901 085	600 402 083				
M-CLASS (W164)	05 - 12						
ML 280 CDI 4-matic / **ML** 350 CDI 4-matic / **ML** 300 CDI 4-matic (150 kW) / **ML** 320 CDI 4-matic / **ML** 350 4-matic / **ML** 350 CDI 4-matic / **ML** 420 CDI 4-matic / **ML** 450 CDI 4-matic / **ML** 500 4-matic / **ML** 500 4-matic / **ML** 63 AMG 4-matic		595 901 085					
ML 300 4-matic ⚠		570 901 076					
ML 300 CDI 4-matic (140 kW) *		595 901 085 560 901 068					
M-CLASS (W166)	11 - 15						
ML 250 CDI / BlueTEC 4-matic / **ML** 300 4-matic / **ML** 350 4-matic / **ML** 350 BlueTEC 4-matic / **ML** 400 4-matic / **ML** 500 4-matic / **ML** 500 4-matic / **ML** 63 AMG 4-matic * ⚠		595 901 085 595 901 085		513 106 020 513 106 020			
GLE (W166)	15 →						
250 d / **250** d 4-matic / **250** d 4-matic / **320** 4-matic / **350** d 4-matic / **400** 4-matic / **450** AMG 4-matic / **500** 4-matic / **500** e 4-matic / **500** e 4-matic / **AMG** 63 4-matic / **AMG** 63 S 4-matic / **AMG** 43 4-matic / **AMG** 63 4-matic / **AMG** 63 S 4-matic / **250** d 4-matic / **500** 4-matic * ⚠		595 901 085		513 106 020			
GLE Coupe (C292)	15 →						
350 d 4-matic / **400** 4-matic / **450** AMG 4-matic / **450** AMG 4-matic / **500** 4-matic / **AMG** 63 4-matic / **AMG** 43 4-matic / **AMG** 63 4-matic / **AMG** 63 S 4-matic * ⚠		595 901 085		513 106 020			
R-CLASS (W251, V251)	05 →						
R 280 / **R** 280 4-matic / **R** 280 CDI / **R** 280 CDI 4-matic / **R** 300 / **R** 300 CDI / **R** 300 CDI 4-matic / **R** 320 CDI 4-matic / **R** 350 / **R** 350 CGI 4-matic / **R** 350 4-matic / **R** 350 CDI 4-matic / **R** 350 CGI 4-matic / **R** 350 CGI 4-matic / **R** 500 4-matic / **R** 500 4-matic / **R** 63 AMG 4-matic		595 901 085					
G-CLASS (W460)	79 - 93						
230 G		560 901 068	563 400 061			560 408 054	
230 GE / **240** GD / **250** GD / **280** GE / **300** GD		595 901 085	600 402 083			595 402 080	
G-CLASS (W461)	89 →						
230 GE (92 kW)		560 901 068	563 400 061				
230 GE (90 kW) / **250** GD / **G** 270 CDI		595 901 085	600 402 083			595 402 080	
290 GD/G 290 D / **G** 280 CDI / **G** 290 TD		595 901 085	600 402 083				
G 300 CDI * ⚠		595 901 085 560 901 068	600 402 083				
G-CLASS (W463)	89 →						
200 GE / **230** GE		570 901 076	577 400 078			574 012 068	
250 GD / **300** GD / G 300 / **300** GE / **350** Turbo GD / **500** GE / **G** 36 AMG		595 901 085	600 402 083			595 402 080	
G 350 d / **AMG** G 63 / **AMG** G 65 / **G** 350 CDI / **G** 350 CDI / **G** 500 (285/310/285/310/310 kW) / **G** 500 (285/310/285/310/310 kW) / **G** 63 AMG / **AMG** G 63 / **G** 65 AMG / **AMG** G 65 * ⚠		595 901 085		513 106 020			
G 270 CDI / **G** 300 TD		595 901 085	600 402 083				
G 320 (155 kW) *		595 901 085	600 402 083			574 012 068	
G 320 (158 kW) / **G** 320 CDI / **G** 400 CDI / **G** 500 (218/218 kW) / **G** 500 (218/218 kW) / **G** 55 AMG *		595 901 085 595 901 085	600 402 083 600 402 083	513 106 020 513 106 020			
G 63 AMG 6x6 * ⚠		605 901 095 595 901 085 605 901 095 595 901 085		513 106 020 513 106 020			
G-CLASS Cabrio (W463)	89 →						
200 GE (80 kW) / **230** GE		560 901 068	563 400 061			560 408 054	
200 GE (85 kW) / **300** GE / **320** GE		570 901 076	577 400 078			574 012 068	
300 GD / G 300 / **350** G Turbo-D		595 901 085	600 402 083			595 402 080	
G 300 TD / **G** 320 / **G** 400 CDI / **G** 500		595 901 085	600 402 083				
G 320 CDI *		595 901 085 595 901 085	600 402 083 600 402 083	513 106 020 513 106 020			
G 350 CDI ⚠		595 901 085					
G-CLASS (W463)	18 →						
AMG G 63 / **G** 500 ⚠		595 901 085					
GL-CLASS (X164)	06 - 12						
GL 320 CDI / 350 BlueTEC 4-matic / **GL** 320 CDI 4-matic / **GL** 350 CDI 4-matic (165 kW) / **GL** 420 CDI 4-matic / **GL** 450 4-matic / **GL** 450 CDI 4-matic / **GL** 500 4-matic / **GL** 500 4-matic		595 901 085	600 402 083				

M

⚠ FOR CARS WITH START/STOP (MUST REPLACE AGM WITH AGM, EFB WITH EFB)
* PLEASE CHECK AS MORE THAN ONE DIFFERENT SIZE BATTERIES CAN BE FITTED DEPENDING ON: - ELECTRICAL OPTIONS
- CLIMATE REGION
- BUILD OE

MERCEDES-BENZ

		SILVER *dynamic*			BLUE *dynamic*		BLACK *dynamic*
		AGM	SLI	Aux	EFB	SLI	SLI
MERCEDES-BENZ							
GL-CLASS (X164)	06 - 12						
GL 350 CDI 4-matic (195 kW) *		595 901 085		513 106 020			
		595 901 085		513 106 020			
GL-CLASS (X166)	12 - 15						
GL 350 CDI / BlueTec 4-matic / **GL** 400 4-matic / **GL** 500 4-matic / **GL** 63 AMG 4-matic * ⚠		595 901 085		513 106 020			
		595 901 085		513 106 020			
GLA-CLASS (X156)	13 →						
AMG GLA 45 4-matic / **GLA** 200 CDI 4-matic / **GLA** 200 CDI / d / **GLA** 220 CDI / **GLA** 220 CDI 4-matic / **GLA** 220 CDI / d / **GLA** 220 CDI / d 4-matic / **GLA** 220 d / **GLA** 220 d 4-matic * ⚠		580 901 080		513 106 020			
		580 901 080		513 106 020			
GLA 180 / **GLA** 180 CDI / d * ⚠		570 901 076		513 106 020			
		570 901 076		513 106 020			
GLA 200 / **GLA** 220 4-matic / **GLA** 250 / **GLA** 250 4-matic / **GLA** 250 / **GLA** 250 4-matic / **GLA** 45 AMG 4-matic * ⚠		580 901 080 570 901 076		513 106 020			
		580 901 080 570 901 076		513 106 020			
GLK-CLASS (X204)	08 - 15						
200 / **250** * ⚠		580 901 080 570 901 076	577 400 078	513 106 020			
		580 901 080 570 901 076	577 400 078	513 106 020			
200 CDI (105 kW) / **220** CDI (125 kW) / **220** CDI 4-matic (125 kW) / **250** 4-matic / **250** CDI 4-matic / **280** 4-matic / **350** / **300** 4-matic / **320** CDI 4-matic / **350** / **350** 4-matic / **350** CDI 4-matic * ⚠		580 901 080		513 106 020			
		580 901 080		513 106 020			
200 CDI (100 kW) / **220** CDI (120 kW) / **220** CDI 4-matic (120 kW) * ⚠		595 901 085 580 901 080	600 402 083	513 106 020			
		595 901 085 580 901 080	600 402 083	513 106 020			
GLC (X253)	15 →						
220 d 4-matic / **250** d 4-matic / **350** d 4-matic / **350** e 4-matic * ⚠		580 901 080		513 106 020			
250 4-matic / **300** 4-matic * ⚠		580 901 080 570 901 076		513 106 020			
		580 901 080 570 901 076		513 106 020			
AMG 43 4-matic ⚠		570 901 076					
AMG 63 4-matic+ / **AMG** 63 S 4-matic+ ⚠		580 901 080					
GLC Coupe (C253)	16 →						
220 d 4-matic / **250** d 4-matic / **350** d 4-matic / **350** e 4-matic * ⚠		580 901 080		513 106 020			
250 4-matic * ⚠		580 901 080 560 901 068		513 106 020			
300 4-matic / **AMG** 43 4-matic * ⚠		580 901 080 570 901 076		513 106 020			
AMG 63 4-matic+ / **AMG** 63 S 4-matic+ ⚠		580 901 080					
GLS (X166)	15 →						
350 d 4-matic / **400** 4-matic / **500** 4-matic / **500** 4-matic / **AMG** 63 4-matic / **AMG** 63 4-matic * ⚠		595 901 085		513 106 020			
X-CLASS (470)	17 →						
X 220 d / **X** 220 d 4-matic / **X** 250 d / **X** 250 d 4-matic		570 901 076			570 500 076		
X 350 d 4-matic ⚠		580 901 080					
X-CLASS Platform/Chassis (470)	17 →						
X 220 d / **X** 250 d 4-matic		570 901 076			570 500 076		
100 Bus (631)	88 - 96						
2.0 D / **D**		570 901 076	577 400 078			574 012 068	
100 Box (631)	88 - 96						
2.0 D / **D**		570 901 076	577 400 078			574 012 068	
100 Platform/Chassis (631)	88 - 96						
D		570 901 076	577 400 078			574 012 068	
CITAN Box (415)	12 →						
108 CDI / **109** CDI / **111** CDI / **112** * ⚠		570 901 076	563 400 061				
CITAN Mixto (415)	12 →						
109 CDI / **111** CDI ⚠		570 901 076					
CITAN Combi (415)	12 →						
108 CDI / **109** CDI / **111** CDI / **112** * ⚠		570 901 076	563 400 061				
V-CLASS (638/2)	96 - 03						
V 200 / **V** 200 CDI / **V** 220 CDI			577 400 078			574 012 068	
V 230 / **V** 230 TD / **V** 280		595 901 085	600 402 083			595 402 080	
V-CLASS (W447)	14 →						
V 200 CDI / d / **V** 220 CDI / d / **V** 250 BlueTEC / d * ⚠		595 901 085 570 901 076	577 400 078	513 106 020		574 012 068	
		595 901 085 570 901 076	577 400 078	513 106 020		574 012 068	

VARTA®

⚠ FOR CARS WITH START/STOP (MUST REPLACE AGM WITH AGM, EFB WITH EFB)
* PLEASE CHECK AS MORE THAN ONE DIFFERENT SIZE BATTERIES CAN BE FITTED DEPENDING ON: - ELECTRICAL OPTIONS
- CLIMATE REGION
- BUILD OE

		SILVER *dynamic*			BLUE *dynamic*		BLACK *dynamic*
		AGM	SLI	Aux	EFB	SLI	SLI
MERCEDES-BENZ							
V-CLASS (W447)	14 →						
V 200 CDI / d 4-matic / **V** 220 CDI / d 4-matic / **V** 250 BlueTEC / d 4-matic * ⚠		595 901 085 580 901 080		513 106 020			
		595 901 085 580 901 080		513 106 020			
V 250 ⚠		595 901 085					
VIANO (W639)	03 →						
3,0 / **3.2** / **3.5** / **3.5** / **3.7** / **CDI** 2.0 / **CDI** 2.2 4-matic / **CDI** 2.2 / **CDI** 2.0 4-matic / **CDI** 2.0 / **CDI** 2.2 4-matic / **CDI** 2.2 / **CDI** 3.0 / **CDI** 3.0		595 901 085	600 402 083			595 402 080	
VITO Bus (638)	96 - 03						
108 CDI 2.2 / **110** CDI 2.2 / **110** TD 2.3 / **112** CDI 2.2 / **112** CDI 2.2 / **113** 2.0 / **113** 2.0 / **114** 2.3		570 901 076	577 400 078			574 012 068	
108 D 2.3 *		595 901 085	577 400 078			574 012 068	
VITO Box (638)	97 - 03						
108 CDI 2.2 / **110** CDI 2.2 / **112** CDI 2.2 / **113** 2.0 / **113** 2.0 / **114** 2.3		570 901 076	577 400 078			574 012 068	
108 D 2.3 / **110** D 2.3 *		595 901 085	577 400 078			574 012 068	
VITO Bus (W639)	03 →						
109 CDI 4x4 / **109** CDI (70 kW) / **110** CDI / **113** CDI / **116** CDI * ⚠		580 901 080 570 901 076	577 400 078			574 012 068	
109 CDI (65 kW) / **111** CDI 4x4 / **111** CDI / **113** CDI 4x4 / **115** CDI / **115** CDI 4x4 / **115** CDI / **119** / **122** / **123** / **126**		570 901 076	577 400 078			574 012 068	
116 CDI 4x4 * ⚠		595 901 085	577 400 078			574 012 068	
120 CDI / **122** CDI / **E-CELL**		595 901 085	600 402 083			595 402 080	
VITO / MIXTO Box (W639)	03 →						
109 CDI (65 kW) / **111** CDI 4x4 / **111** CDI / **113** CDI 4x4 / **115** CDI / **115** CDI 4x4 / **115** CDI / **119** / **119** / **122** / **123** / **126**		570 901 076	577 400 078			574 012 068	
109 CDI (70 kW) / **110** CDI / **113** CDI / **116** CDI 4x4 / **116** CDI * ⚠		580 901 080 570 901 076	577 400 078			574 012 068	
120 CDI / **122** CDI		595 901 085	600 402 083			595 402 080	
E-CELL * ⚠		595 901 085 570 901 076	600 402 083	513 106 020		574 012 068	
VITO Box (W447)	14 →						
109 CDI / **111** CDI / **114** CDI / **116** CDI / **119** CDI / BlueTEC * ⚠		595 901 085 570 901 076	577 400 078	513 106 020		574 012 068	
		595 901 085 570 901 076	577 400 078	513 106 020		574 012 068	
114 CDI 4x4 / **116** CDI 4x4 * ⚠		595 901 085 570 901 076	600 402 083	513 106 020		574 012 068	
119 CDI / BlueTEC 4x4 * ⚠		595 901 085 570 901 076		513 106 020			
		595 901 085 570 901 076		513 106 020			
VITO Mixto (W447)	14 →						
109 CDI / **111** CDI / **114** CDI / **116** CDI / **119** BlueTEC * ⚠		595 901 085 570 901 076	577 400 078	513 106 020		574 012 068	
		595 901 085 570 901 076	577 400 078	513 106 020		574 012 068	
114 CDI 4-matic / **116** CDI 4-matic * ⚠		595 901 085 570 901 076	600 402 083	513 106 020		574 012 068	
119 BlueTEC 4-matic * ⚠		595 901 085 580 901 080		513 106 020			
		595 901 085 580 901 080		513 106 020			
VITO Tourer (W447)	14 →						
109 CDI / 109 BlueTEC / **111** CDI / 111 BlueTEC / **114** CDI / 114 BlueTEC / **116** CDI / 116 BlueTEC / **119** CDI / 119 BlueTEC * ⚠		595 901 085 570 901 076	577 400 078	513 106 020		574 012 068	
		595 901 085 570 901 076	577 400 078	513 106 020		574 012 068	
114 CDI / 114 BlueTEC 4-matic / **116** CDI / 116 BlueTEC 4-matic * ⚠		595 901 085 570 901 076	600 402 083	513 106 020		574 012 068	
119 CDI / 119 BlueTEC 4-matic * ⚠		595 901 085 580 901 080		513 106 020			
		595 901 085 580 901 080		513 106 020			
SPRINTER 2-t Bus (901, 902)	95 - 06						
208 CDI / **208** D / **211** CDI / **213** CDI / **214** / **214** NGT / **216** CDI			577 400 078			595 402 080 574 012 068	
210 D / **212** D			600 402 083			595 402 080	
SPRINTER 2-t Box (901, 902)	95 - 06						
208 CDI / **208** D (58 kW) / **211** CDI / **213** CDI / **214** / **214** NGT / **216** CDI			577 400 078			595 402 080 574 012 068	
208 D (60 kW) *		595 901 085	577 400 078			574 012 068	
210 D / **212** D			600 402 083			595 402 080	

M

⚠ FOR CARS WITH START/STOP (MUST REPLACE AGM WITH AGM, EFB WITH EFB)
* PLEASE CHECK AS MORE THAN ONE DIFFERENT SIZE BATTERIES CAN BE FITTED DEPENDING ON: - ELECTRICAL OPTIONS
- CLIMATE REGION
- BUILD OE

MERCEDES-BENZ

		SILVER *dynamic*			BLUE *dynamic*		BLACK *dynamic*
		AGM	SLI	Aux	EFB	SLI	SLI
MERCEDES-BENZ							
SPRINTER 2-t Platform/Chassis (901, 902)	95 - 06						
208 CDI / **208** D (58 kW) / **211** CDI / **213** CDI / **214** / **214** NGT / **216** CDI			577 400 078			595 402 080 574 012 068	
208 D (60 kW) *		595 901 085	577 400 078			574 012 068	
210 D / **212** D			600 402 083			595 402 080	
SPRINTER 3-t Bus (903)	95 - 06						
308 CDI / **308** D (58 kW) / **308** E / **311** CDI / **311** CDI 4x4 / **313** CDI / **311** CDI / **313** CDI 4x4 / **314** 4x4 / **314** / **314** NGT / **316** CDI / **316** CDI 4x4			577 400 078			595 402 080 574 012 068	
308 D (60 kW) / **312** D 2.9 / **312** D 2.9 4x4		595 901 085	600 402 083			595 402 080	
310 D 4x4			600 402 083			595 402 080	
310 D *		595 901 085	577 400 078			574 012 068	
SPRINTER 3-t Box (903)	95 - 06						
308 CDI / **308** D 2.3 (58 kW) / **311** CDI / **311** CDI 4x4 / **313** CDI / **313** CDI 4x4 / **314** / **314** 4x4 / **314** NGT / **316** CDI / **316** CDI 4x4			577 400 078			595 402 080 574 012 068	
308 D 2.3 (60 kW) *		595 901 085	577 400 078			574 012 068	
310 D 2.9 / **312** D 2.9 / **312** D 2.9 4x4		595 901 085	600 402 083			595 402 080	
SPRINTER 3-t Platform/Chassis (903)	95 - 06						
308 CDI / **308** D 2.3 (58 kW) / **311** CDI / **311** CDI 4x4 / **312** D 2.9 (85 kW) / **313** CDI / **313** CDI 4x4 / **314** 4x4 / **314** / **314** NGT / **316** CDI / **316** CDI 4x4			577 400 078			595 402 080 574 012 068	
308 D 2.3 (60 kW) *		595 901 085	577 400 078			574 012 068	
310 D 2.9 / **312** D 2.9 (90 kW)		595 901 085	600 402 083			595 402 080	
SPRINTER 4-t Bus (904)	96 - 06						
408 CDI			600 402 083			595 402 080	
411 CDI / **413** CDI / **414** / **416** CDI			577 400 078			595 402 080 574 012 068	
SPRINTER 4-t Box (904)	95 - 06						
408 CDI / **408** D / **411** CDI / **411** CDI 4x4 / **413** CDI / **413** CDI 4x4 / **414** 4x4 / **414** / **416** CDI / **416** CDI 4x4			577 400 078			595 402 080 574 012 068	
410 D / **410** D 4x4 / **412** D / **412** D 4x4		595 901 085	600 402 083			595 402 080	
SPRINTER 4-t Platform/Chassis (904)	95 - 06						
408 CDI / **408** D / **411** CDI / **411** CDI 4x4 / **413** CDI / **413** CDI 4x4 / **414** 4x4 / **414** / **416** CDI / **416** CDI 4x4			577 400 078			595 402 080 574 012 068	
410 D / **410** D 4x4 / **412** D (85/85 kW) / **412** D 4x4 / **412** D (85/85 kW)		595 901 085	600 402 083			595 402 080	
412 D (90 kW) *		595 901 085	577 400 078			574 012 068	
SPRINTER 5-t Platform/Chassis (905)	01 - 06						
616 CDI			600 402 083			595 402 080	
SPRINTER 3-t Bus (906)	06 →						
210 CDI *		570 901 076	600 402 083			595 402 080	
211 CDI (80 kW)			600 402 083			595 402 080	
211 CDI (84 kW) / **214** CDI * ⚠		595 901 085 570 901 076	600 402 083			574 012 068	
213 CDI / **216** CDI * ⚠		595 901 085 570 901 076	577 400 078	513 106 020		595 402 080 574 012 068	
		595 901 085 570 901 076	577 400 078	513 106 020		595 402 080 574 012 068	
215 CDI / **216** / **224**			577 400 078			595 402 080 574 012 068	
SPRINTER 3-t Box (906)	06 →						
209 CDI / **211** CDI (80 kW) / **215** CDI / **216** / **218** CDI / **224**			577 400 078			595 402 080 574 012 068	
210 CDI ⚠		570 901 076	577 400 078			574 012 068	
211 CDI (84 kW) / **214** CDI * ⚠		595 901 085 570 901 076	600 402 083			574 012 068	
213 CDI (95 kW) / **216** CDI / **219** CDI / BlueTEC / **216** CDI / **219** CDI / BlueTEC * ⚠		595 901 085 570 901 076	577 400 078			595 402 080 574 012 068	
213 CDI (95 kW) * ⚠		595 901 085	577 400 078			595 402 080 574 012 068	
SPRINTER 3-t Platform/Chassis (906)	06 →						
209 CDI / **211** CDI (80 kW) / **215** CDI / **216** / **218** CDI / **224**			577 400 078			595 402 080 574 012 068	
210 CDI / **213** CDI / **216** CDI / **219** CDI / BlueTEC * ⚠		595 901 085 570 901 076	577 400 078			595 402 080 574 012 068	
211 CDI (84 kW) / **214** CDI * ⚠		595 901 085 570 901 076	600 402 083			574 012 068	
SPRINTER 3,5-t Bus (906)	06 →						
310 CDI / **316** CDI 4x4 * ⚠		595 901 085	577 400 078			595 402 080 574 012 068	
311 CDI 4x4 / **315** CDI 4x4 / **315** CDI / **316** / **316** LGT / **316** NGT / **318** CDI 4x4 / **318** CDI / **324**			577 400 078			595 402 080 574 012 068	
311 CDI (80 kW)			600 402 083			595 402 080	

VARTA®

⚠ FOR CARS WITH START/STOP (MUST REPLACE AGM WITH AGM, EFB WITH EFB)
* PLEASE CHECK AS MORE THAN ONE DIFFERENT SIZE BATTERIES CAN BE FITTED DEPENDING ON: - ELECTRICAL OPTIONS
- CLIMATE REGION
- BUILD OE

		SILVER *dynamic*			BLUE *dynamic*		BLACK *dynamic*
		AGM	SLI	Aux	EFB	SLI	SLI
MERCEDES-BENZ							
SPRINTER 3,5-t Bus (906)	06 →						
311 CDI (84 kW) / **314** CDI 4x4 / **314** CDI * ⚠		595 901 085 570 901 076	600 402 083			574 012 068	
313 CDI 4x4 / **313** CDI ⚠		595 901 085				595 402 080 574 012 068	
316 CDI / **319** CDI / BlueTEC 4x4 / **319** CDI / BlueTEC * ⚠		595 901 085 570 901 076	577 400 078	513 106 020		595 402 080 574 012 068	
		595 901 085 570 901 076	577 400 078	513 106 020		595 402 080 574 012 068	
SPRINTER 3,5-t Box (906)	06 →						
319 CDI / BlueTEC / **310** CDI / **316** CDI 4x4 / **316** CDI / **319** CDI / BlueTEC 4x4 * ⚠		595 901 085	577 400 078			595 402 080 574 012 068	
309 CDI / **311** CDI (80 kW) / **315** CDI 4x4 / **315** CDI / **316** / **316** LGT / **316** NGT / **318** CDI 4x4 / **318** CDI / **324**			577 400 078			595 402 080 574 012 068	
311 CDI 4x4			600 402 083			595 402 080	
311 CDI (84 kW) / **314** CDI 4x4 / **314** CDI * ⚠		595 901 085 570 901 076	600 402 083			574 012 068	
313 CDI 4x4 / **313** CDI ⚠		595 901 085				595 402 080 574 012 068	
SPRINTER 3,5-t Platform/Chassis (906)	06 →						
309 CDI / **315** CDI 4x4 / **315** CDI / **316** / **316** LGT / **316** NGT / **318** CDI 4x4 / **318** CDI / **324**			577 400 078			595 402 080 574 012 068	
310 CDI / **316** CDI 4x4 / **316** CDI / **319** CDI / BlueTEC 4x4 / **319** CDI / BlueTEC * ⚠		595 901 085	577 400 078			595 402 080 574 012 068	
311 CDI 4x4 / **311** CDI (80 kW)			600 402 083			595 402 080	
311 CDI (84 kW) / **314** CDI 4x4 / **314** CDI * ⚠		595 901 085 570 901 076	600 402 083			574 012 068	
313 CDI 4x4 / **313** CDI ⚠		595 901 085				595 402 080 574 012 068	
SPRINTER 4,6-t Box (906)	06 →						
411 CDI / **418** CDI		595 901 085	600 402 083			595 402 080	
413 CDI (95 kW) / **416** CDI * ⚠		595 901 085	577 400 078			595 402 080 574 012 068	
413 CDI (95 kW) ⚠		595 901 085					
414 CDI * ⚠		595 901 085 570 901 076	600 402 083			574 012 068	
415 CDI / **419** CDI / **424**			577 400 078			595 402 080 574 012 068	
SPRINTER 4,6-t Platform/Chassis (906)	06 →						
411 CDI / **415** CDI / **419** CDI / **424**			577 400 078			595 402 080 574 012 068	
413 CDI / **416** CDI * ⚠		595 901 085	577 400 078			595 402 080 574 012 068	
414 CDI * ⚠		595 901 085 570 901 076	600 402 083			574 012 068	
418 CDI *		595 901 085	577 400 078			574 012 068	
SPRINTER 5-t Box (906)	06 →						
519 CDI / BlueTEC / **510** CDI / **513** CDI 4x4 / **513** CDI / **516** CDI 4x4 / **516** CDI / **519** CDI / BlueTEC 4x4 * ⚠		595 901 085	577 400 078			595 402 080 574 012 068	
509 CDI / **515** CDI 4x4 / **515** CDI / **518** CDI / **524**			577 400 078			595 402 080 574 012 068	
511 CDI 4x4 / **511** CDI (80 kW) / **518** CDI 4x4		595 901 085	600 402 083			595 402 080	
511 CDI (84 kW) / **514** CDI 4x4 / **514** CDI * ⚠		595 901 085	600 402 083	513 106 020		574 012 068	
SPRINTER 5-t Platform/Chassis (906)	06 →						
509 CDI / **515** CDI / **516** / **516** NGT / **518** CDI 4x4 / **518** CDI / **524**			577 400 078			595 402 080 574 012 068	
510 CDI / **513** CDI 4x4 / **513** CDI / **516** CDI 4x4 / **516** CDI / **519** CDI / BlueTEC 4x4 / **519** CDI / BlueTEC * ⚠		595 901 085	577 400 078			595 402 080 574 012 068	
511 CDI 4x4 / **511** CDI (80 kW) / **515** CDI 4x4		595 901 085	600 402 083			595 402 080	
511 CDI (84 kW) / **514** CDI 4x4 / **514** CDI * ⚠		595 901 085 570 901 076	600 402 083			574 012 068	
SPRINTER Dumptruck (905)	01 →						
616 CDI			600 402 083			595 402 080	
SPRINTER CLASSIC 3,5-t Box (909)	13 →						
311 CDI ⚠		595 901 085					
SPRINTER CLASSIC 4,6-t Bus (909)	13 →						
411 CDI ⚠		595 901 085					
SPRINTER 3-t Bus (907)	18 →						
211 CDI / **214** CDi *		595 901 085 570 901 076					
SPRINTER 3-t Box (910)	18 →						
211 CDI / **214** CDI *		595 901 085 570 901 076					

⚠ FOR CARS WITH START/STOP (MUST REPLACE AGM WITH AGM, EFB WITH EFB)
* PLEASE CHECK AS MORE THAN ONE DIFFERENT SIZE BATTERIES CAN BE FITTED DEPENDING ON: - ELECTRICAL OPTIONS
- CLIMATE REGION
- BUILD OE

CLARIOS

MERCEDES-BENZ

		SILVER *dynamic*			BLUE *dynamic*		BLACK *dynamic*
		AGM	SLI	Aux	EFB	SLI	SLI
MERCEDES-BENZ							
SPRINTER 3-t Platform/Chassis (910)	18 →						
211 CDI / **214** CDI *		595 901 085 570 901 076					
SPRINTER 3,5-t Bus (907)	18 →						
311 CDI / **314** CDI / **316** CDI / **319** CDI *		595 901 085 570 901 076					
SPRINTER 3,5-t Box (907, 910)	18 →						
311 CDI / **314** CDI / **316** CDI / **319** CDI *		595 901 085 570 901 076					
SPRINTER 3,5-t Platform/Chassis (907, 910)	18 →						
311 CDI / **314** CDI / **316** CDI / **319** CDI *		595 901 085 570 901 076					
SPRINTER 4-t Box (907, 910)	18 →						
414 CDI / **416** CDI / **419** CDI *		595 901 085 570 901 076					
SPRINTER 4-t Platform/Chassis (907)	18 →						
411 CDI / **414** CDI / **416** CDI / **419** CDI *		595 901 085 570 901 076					
SPRINTER 5-t Box (907)	18 →						
511 CDI / **514** CDI / **516** CDI / **519** CDI *		595 901 085 570 901 076					
SPRINTER 5-t Platform/Chassis (907)	18 →						
511 CDI / **514** CDI / **516** CDI / **519** CDI *		595 901 085 570 901 076					
T1 Bus (601)	77 - 96						
207 D 2.4 / **208** 2.3 / **208** D 2.3 / **209** D 2.9 / **210** 2.3 / **210** D 2.8 *		570 901 076	600 402 083			595 402 080	
T1 Box (601, 611)	77 - 96						
207 D 2.4 / **208** D 2.3 / **209** D 2.9 / **210** 2.3 / **210** D 2.8		570 901 076				595 402 080 574 012 068	
T1 Platform/Chassis (601)	77 - 96						
207 D 2.4 / **208** D 2.3 / **209** D 2.9 / **210** 2.3 / **210** D 2.8 / **210** D 2.9		570 901 076				595 402 080 574 012 068	
T1 Bus (602)	77 - 96						
308 D 2.3 / **310** D 2.9		570 901 076				595 402 080 574 012 068	
T1 Box (602)	82 - 96						
307 D 2.4 / **308** D 2.3 / **309** D 3.0 / **310** 2.3 / **310** D 2.9		570 901 076				595 402 080 574 012 068	
T1 Platform/Chassis (602)	77 - 96						
307 D 2.4 / **308** D 2.3 / **309** D 3.0 / **310** 2.3 / **310** D 2.9		570 901 076				595 402 080 574 012 068	
T1/TN Platform/Chassis	81 - 95						
407 D / **408** D / **409** D / **410** / **410** D		595 901 085	600 402 083			595 402 080	
T1/TN Box Body / Estate	81 - 95						
407 D / **408** D / **409** D / **410** / **410** D		595 901 085	600 402 083			595 402 080	
T2/LN1 Box Body / Estate	86 - 94						
507 D / **508** D / **510** / **609** D / **611** D / **709** D / **711** D / **714** D / **809** D / **811** D / **814** D / **814** DA 4x4			600 402 083			595 402 080	
T2/LN1 Platform/Chassis	86 - 94						
507 D / **510** / **609** D / **611** D / **711** D / **714** D / **809** D / **811** D / **814** D / **814** DA 4x4			600 402 083			595 402 080	
T2/LN1 Cab with engine	86 - 94						
809 DT			600 402 083			595 402 080	
T2/LN1 Dumptruck	86 - 94						
507 DK / **508** D / **609** DK / **611** DK / **709** DK / **809** DK / **811** DK			600 402 083			595 402 080	
T2/L Platform/Chassis	68 - 88						
L 407 D / **L** 409 / **L** 410 / **L** 508 DG / **L** 608 D / **L** 613 D / **L** 911			600 402 083			595 402 080	
T2/LN1 Bus	87 - 92						
O 609 D / **O** 611 D / **O** 614 D			600 402 083			595 402 080	
T2/L Dumptruck	68 - 88						
L 608 D / **LK** 408 G, LK 409 / **LK** 911 / **LKO** 508 DG / **LS** 911		595 901 085	600 402 083			595 402 080	
T2/L Municipal Vehicle	72 - 82						
LF 409 G		595 901 085	600 402 083			595 402 080	
T2/L Box Body / Estate	68 - 88						
L 407 D / **L** 409 / **L** 410 / **L** 508 DG / **L** 608 D / **L** 613 D		595 901 085	600 402 083			595 402 080	
T2/L Truck Tractor	72 - 83						
L 911			600 402 083			595 402 080	
VARIO Cab with engine	96 →						
613 D, 614 D / **615** D, 616 D / **618** D / **812** DT		595 901 085	600 402 083			595 402 080	

VARTA®

⚠ FOR CARS WITH START/STOP (MUST REPLACE AGM WITH AGM, EFB WITH EFB)

* PLEASE CHECK AS MORE THAN ONE DIFFERENT SIZE BATTERIES CAN BE FITTED DEPENDING ON:
- ELECTRICAL OPTIONS
- CLIMATE REGION
- BUILD OE

		SILVER *dynamic*			BLUE *dynamic*		BLACK *dynamic*
		AGM	SLI	Aux	EFB	SLI	SLI
MERCEDES-BENZ							
VARIO Cab with engine	96 →						
810 DT / **814** DT / **816** DT *		595 901 085	577 400 078			574 012 068	
VARIO Bus	96 →						
O 810 *		595 901 085	577 400 078			574 012 068	
O 812 / **O** 813 / **O** 814 / **O** 815 / **O** 816 D / **O** 818 D		595 901 085	600 402 083			595 402 080	
VARIO Platform/Chassis	96 →						
512 D / **612** D / **613** D, 614 D / **615** D, 616 D / **618** D / **812** D / **813** D, 814 D / **813** DA, 814 DA 4x4 / **815** D, 816 D / **815** DA, 816 DA 4x4 / **818** D / **818** DA 4x4		595 901 085	600 402 083			595 402 080	
VARIO Box Body / Estate	96 →						
512 D / **612** D / **613** D, 614 D / **615** D, 616 D / **618** D / **812** D / **813** D, 814 D / **813** DA, 814 DA 4x4 / **815** D, 816 D / **815** DA, 816 DA 4x4 / **818** D		595 901 085	600 402 083			595 402 080	
VARIO Dumptruck	96 →						
612 D / **613** D, 614 D / **615** D, 616 D / **618** D / **812** D / **813** D, 814 D / **813** DA, 814 DA 4x4 / **815** D, 816 D / **815** DA, 816 DA 4x4 / **818** D / **818** DA 4x4		595 901 085	600 402 083			595 402 080	
MERCEDES-BENZ (BBDC)							
C-CLASS (W204)	08 →						
C 200 CGI * ⚠		580 901 080 570 901 076	577 400 078	513 106 020			
METROCAB							
TAXI	91 - 06						
2.4 TD / **2.5** D						595 404 083	
MG							
EXPRESS Box	03 - 05						
1.4 *			554 400 053 552 401 052			544 402 044	
160 / **1.8** / **2.0** TD (74 kW)			561 400 060			560 409 054	
2.0 TD (83 kW)			574 402 075			572 409 068	
MAESTRO	83 - 90						
1600 / **2.0** EFi / **2.0** Turbo *			561 400 060			560 409 054	541 400 036
METRO	82 - 90						
1300 / **6R4** 3.0 / **Turbo**			554 400 053			552 400 047	545 412 040
MGF (RD)	95 - 02						
1.6 / **1.8** i 16V / **1,8** i VVC / **1.8** i VVC			561 400 060			560 409 054	
MG GS	16 →						
1.5		570 901 076					
MGR V8	92 - 95						
3.9			561 400 060			560 409 054	
MG TF	02 - 09						
115 / **120** / **135** / **160** *			554 400 053 552 401 052			544 402 044	
MG ZR	01 - 05						
105 *			554 400 053 552 401 052			544 402 044	
120 / **160**			561 400 060			560 409 054	
2.0 TD			577 400 078			574 012 068	
MG ZS	01 - 05						
120 / **1.6** / **180**			561 400 060			560 409 054	
2.0 TD			574 402 075			572 409 068	
MG ZS Hatchback	01 - 05						
120 / **1.6** / **180**			561 400 060			560 409 054	
2.0 TD			574 402 075			572 409 068	
MG ZS Closed Off-Road Vehicle	17 →						
1.0 T-GDi / **1.5** VTi ⚠		560 901 068					
MG ZT	01 - 05						
160 / **180** / **190** / **2.0** CDTi / **260**			577 400 078			574 012 068	
1.8 16V / **1.8** T 16V		560 901 068	563 400 061				
X Power 385 / **X** Power 500			574 402 075			572 409 068	
MG ZT- T	01 - 05						
160 / **180** / **190** / **2.0** CDTi / **260**			577 400 078			574 012 068	
1.8 16V / **1.8** T 16V		560 901 068	563 400 061			560 408 054	
X Power 385			574 402 075			572 409 068	
MG X-POWER	03 - 08						
4.6 SV / **5.0** SV-R			574 402 075			572 409 068	

⚠ FOR CARS WITH START/STOP (MUST REPLACE AGM WITH AGM, EFB WITH EFB)
* PLEASE CHECK AS MORE THAN ONE DIFFERENT SIZE BATTERIES CAN BE FITTED DEPENDING ON: - ELECTRICAL OPTIONS
- CLIMATE REGION
- BUILD OE

MG > MINI

		SILVER *dynamic*			BLUE *dynamic*		BLACK *dynamic*
		AGM	SLI	Aux	EFB	SLI	SLI
MG							
MG 3	11 →						
1.3 / **1.5**		560 901 068					
MG 6 Hatchback	10 →						
1.8 / **1.8** T			563 400 061			560 408 054	
1.9 DTi		570 901 076					
MG 6 Saloon	10 →						
1.8 / **1.8** T			563 400 061			560 408 054	
1.9 DTi		570 901 076					
MONTEGO	84 - 90						
2.0 EFi / **2.0** Turbo			561 400 060			560 409 054	
MG (NANJING)							
MG6	10 →						
1.8 T ⚠		560 901 068					
MICROCAR							
CARGO	11 →						
0.5 DCI						544 401 042	
F8	13 →						
0.5						544 401 042	
FLEX Box	13 →						
0.5						544 401 042	
FLEX Platform/Chassis	13 →						
0.5						544 401 042	
DUE	13 →						
0.5						544 401 042	
OPTIMAX	11 →						
0.4 DCI						544 401 042	
MIDDLEBRIDGE							
SCIMITAR GTE	88 - 91						
2.9			600 402 083			595 402 080	590 122 072
MINI							
MINI (R50, R53)	01 - 06						
Cooper / **Cooper** S / **One** / **S** Works / **Works**		560 901 068	563 400 061			560 408 054	
John Cooper Works ⚠		570 901 076					
One D		570 901 076	577 400 078			574 012 068	
MINI Convertible (R52)	04 - 08						
Cooper / **Cooper** S / **John** Cooper Works / **One**			563 400 061			560 408 054	
MINI (R56)	05 - 14						
Cooper / **Cooper** D / **Cooper** S (135/147 kW) / **Cooper** S John Cooper Works / **John** Cooper Works / **John** Cooper Works GP / **One** / **One** D ⚠		570 901 076					
Cooper S (120 kW) * ⚠		570 901 076 560 901 068					
Cooper SD * ⚠		580 901 080 570 901 076					
MINI (F56)	13 →						
Cooper / **Cooper** D / **Cooper** S / **Cooper** SD / **Cooper** S JCW / **John** Cooper Works / **One** / **One** D / **One** First * ⚠		580 901 080 570 901 076					
MINI (F55)	13 →						
Cooper / **Cooper** D / **Cooper** S / **Cooper** SD / **Cooper** S JCW / **One** / **One** D / **One** First * ⚠		580 901 080 570 901 076					
MINI Convertible (R57)	07 - 15						
Cooper / **Cooper** D / **Cooper** S / **Cooper** SD (100 kW) / **John** Cooper Works ⚠		570 901 076					
Cooper SD (105 kW) * ⚠		580 901 080 570 901 076					
One * ⚠		570 901 076	554 400 053				
MINI Convertible (F57)	14 →						
Cooper / **Cooper** D / **Cooper** S / **Cooper** SD / **Cooper** S JCW / **John** Cooper Works / **One** * ⚠		580 901 080 570 901 076					
MINI Roadster (R59)	11 - 15						
Cooper / **Cooper** S / **Cooper** S JCW / **John** Cooper Works ⚠		570 901 076					
Cooper SD * ⚠		580 901 080 570 901 076					
MINI COUNTRYMAN (R60)	10 - 16						
Cooper / **Cooper** ALL4 / **Cooper** D (82 kW) / **Cooper** D ALL4 (82 kW) / **Cooper** S / **Cooper** S ALL4 / **Cooper** SD (100 kW) / **John** Cooper Works ALL4 / **One** / **One** D ⚠		570 901 076					

VARTA®

⚠ FOR CARS WITH START/STOP (MUST REPLACE AGM WITH AGM, EFB WITH EFB)
* PLEASE CHECK AS MORE THAN ONE DIFFERENT SIZE BATTERIES CAN BE FITTED DEPENDING ON: - ELECTRICAL OPTIONS
- CLIMATE REGION
- BUILD OE

		SILVER *dynamic*			BLUE *dynamic*		BLACK *dynamic*
		AGM	SLI	Aux	EFB	SLI	SLI
MINI							
MINI COUNTRYMAN (R60)	10 - 16						
Cooper D (82 kW) / **Cooper** D ALL4 (82 kW) ⚠		595 901 085					
Cooper SD (105 kW) / **Cooper** SD ALL4 * ⚠		580 901 080 570 901 076					
MINI COUNTRYMAN (F60)	16 →						
Cooper / **Cooper** ALL4 / **Cooper** D / **Cooper** D ALL4 / **Cooper** S / **Cooper** S ALL4 / **Cooper** SD / **Cooper** SD ALL4 / **John** Cooper Works ALL4 / **One** / **One** D * ⚠		580 901 080 570 901 076					
Cooper SE ALL4 ⚠		560 901 068					
MINI CLUBMAN (R55)	06 - 15						
Cooper / **Cooper** D (80/82 kW) / **Cooper** S / **Cooper** S John Cooper Works / **John** Cooper Works / **One** (72 kW) / **One** D ⚠		570 901 076					
Cooper D (82 kW)			585 200 080			580 406 074	
Cooper SD * ⚠		580 901 080 570 901 076					
One (70 kW) * ⚠		570 901 076 560 901 068					
MINI CLUBVAN (R55)	12 - 14						
Cooper / **Cooper** D / **One** ⚠		570 901 076					
MINI CLUBMAN (F54)	14 →						
Cooper / **Cooper** D (110 kW) / **Cooper** S (141 kW) / **One** / **One** D ⚠		570 901 076					
Cooper D (100 kW) / **Cooper** S (120 kW) / **Cooper** S ALL4 (120 kW) / **Cooper** SD / **Cooper** SD ALL4 (120 kW) / **Cooper** S JCW / **Cooper** S JCW ALL4 * ⚠		580 901 080 570 901 076					
Cooper S ALL4 (141 kW) / **Cooper** SD ALL4 (140 kW) / **John** Cooper Works ⚠		580 901 080					
MINI Coupe (R58)	10 - 15						
Cooper / **Cooper** S / **Cooper** S JCW / **John** Cooper Works ⚠		570 901 076					
Cooper SD * ⚠		580 901 080 570 901 076					
MINI PACEMAN (R61)	12 - 16						
Cooper / **Cooper** ALL4 (90 kW) / **Cooper** D / **Cooper** D ALL4 / **Cooper** S / **Cooper** S ALL4 (140/135 kW) / **Cooper** SD ALL4 (100 kW) / **John** Cooper Works ⚠		570 901 076					
Cooper ALL4 (90 kW) * ⚠		570 901 076 560 901 068					
Cooper S ALL4 (120 kW) * ⚠		570 901 076 560 901 068	554 400 053			574 012 068	
Cooper SD / **Cooper** SD ALL4 (105 kW) * ⚠		580 901 080 570 901 076					
MITSUBISHI							
3000 GT Coupe (Z1_A)	89 - 00						
3.0 i 24V 4WD						570 413 063	
ASX (GA_W_)	10 →						
1.6 DI-D / **1.6** DI-D 4WD / **1.8** / **1.8** DI-D / **1.8** DI-D 4WD / **2.2** Di-D 4WD ⚠		570 901 076			585 501 080 570 500 076		
1.6 MIVEC (85 kW) ⚠		570 901 076			570 500 076 565 501 065		
1.6 MIVEC (86 kW) ⚠		560 901 068			565 501 065 560 500 064		
2.0 i / **2.0** i 4WD						560 410 054	
ASX Van (GA_W_)	10 →						
1.8 DI-D 4WD ⚠		570 901 076			585 501 080 570 500 076		
CARISMA (DA_)	95 - 06						
1.6 / **1.8** 16V GDI / **1.8** / **1.8** GDI / **1.8** MSX - 16V			563 400 061			560 410 054 560 408 054	
1.9 DI-D / **1.9** TD			577 400 078			574 012 068 570 413 063	
CARISMA Saloon (DA_)	96 - 06						
1.6 / **1.8** 16V GDI / **1.8** / **1.8** GDI			563 400 061			560 410 054 560 408 054	
1.9 DI-D / **1.9** TD / **2.0** 16V GT EVO VI/VII			577 400 078			574 012 068 570 413 063	
CORDIA (A21_A, AB, AC)	82 - 89						
1.6 GSL / **1.6** Turbo / **1.8** GSL / **1.8** Turbo ECi						560 411 054	
COLT I (A15_A)	78 - 84						
1.2 GL / **1.4** GLX,GT						540 127 033	
1.4 Turbo						560 411 054	
COLT II (C1_A)	82 - 88						
1.2 EL,GL / **1.3** EL,GL						540 127 033	

M

⚠ FOR CARS WITH START/STOP (MUST REPLACE AGM WITH AGM, EFB WITH EFB)
* PLEASE CHECK AS MORE THAN ONE DIFFERENT SIZE BATTERIES CAN BE FITTED DEPENDING ON: - ELECTRICAL OPTIONS
- CLIMATE REGION
- BUILD OE

MITSUBISHI

		SILVER *dynamic*			BLUE *dynamic*		BLACK *dynamic*
		AGM	SLI	Aux	EFB	SLI	SLI
MITSUBISHI							
COLT II (C1_A)	82 - 88						
1.5 GLX / **1.6** Turbo ECi						545 158 033	
1.8 GL Diesel						570 413 063	
COLT III (C5_A)	86 - 92						
1.3 12V / **1.3** / **1.3** GL						540 127 033	
1.5 Cat / **1.5** GLXi / **1.6** GTi 16V / **1.8** GTi 16V Cat						545 158 033	
1.8 Diesel GLX						570 413 063	
COLT IV (CA_A)	92 - 96						
1.3 GLi 12V						540 127 033	
1.6 4WD / **1.6** / **1.6** GLXi 16V						545 158 033	
1.8 GTi 16V						570 413 063	
COLT V (CJ_, CP_)	95 - 04						
1300 / **1.5** 16V						560 410 054	
1300 GL,GLX / **1600** / **1600** GLX / **1600** GLX *						560 410 054 545 156 033	
COLT VI (Z3_A, Z2_A)	02 - 12						
1.1 / **1.3** (70 kW) * ⚠		560 901 068	554 400 053		560 500 064	552 400 047	
1.1 LPG / **1.3** (68 kW) / **1.3** LPG / **1.5** Ralliart R			554 400 053			552 400 047	
1.5 / **1.5** CZT			554 400 053			560 408 054 552 400 047	
1.5 DI-D			577 400 078			574 012 068	
COLT CZC Convertible (RG)	06 - 09						
1.5 Turbo / **1.5**			563 400 061			560 408 054	
ECLIPSE I (D2_A)	89 - 95						
1.8 / **2.0** i 16V 4WD / **2.0** i 16V						570 413 063	
ECLIPSE II (D3_A)	94 - 99						
2000 GS 16V / **2000** GT 16V / **2.0** Turbo 4WD / **2.0** Turbo 4WD / **2400** GS 16V						570 413 063	
ECLIPSE Convertible	94 - 99						
1.8						570 413 063	
ECLIPSE III (D5_A)	99 - 05						
2.4 / **3.0**						560 410 054	
ECLIPSE Convertible (D5_A)	99 - 05						
2.4 / **2.4** RS / **3.0**						570 413 063	
ECLIPSE CROSS (GK_)	17 →						
1.5 / **1.5** T-Mivec / **1.5** T-Mivec 4WD						560 411 054	
GALANT II (A16_)	80 - 84						
1.6 GLX / **2.0** GLS / **2.0** Turbo ECi / **2.3** Turbo-D						560 411 054	
GALANT II Station Wagon (A16_V)	80 - 84						
1.6 GLX / **2.0** GLX / **2.3** Turbo-D						560 411 054	
GALANT III (E1_A)	83 - 90						
1.6 GLX / **1.8** Turbo-D / **2.0** GLS / **2.0** Turbo ECi / **2.4** GLS						560 411 054	
GALANT IV (E3_A)	88 - 92						
1.8 / **1.8** Turbo-D / **2.0** 4WD / **2.0** / **2.0** GTI 16V 4x4 / **2.0** GTI 16V						560 411 054	
GALANT IV Saloon (E3_A)	87 - 93						
1.6 / **1.8** / **1.8** Turbo-D / **2.0** 4WD / **2.0** / **2.0** GTi 16V 4WD / **2.0** GTI 16V Cat 4WD / **2.0** GTi 16V						560 411 054	
GALANT V (E5_A, E7_A, E8_A)	92 - 96						
1.8 / **1.8** GLSI / **2.0** GLSI 4WD / **2.0** GLSI / **2.0** GLSTD / **2.0** V6-24 / **2.5** / **2.5** V6-24 4WD / **2.5**						560 411 054	
GALANT V Saloon (E5_A, E7_A, E8_A)	92 - 98						
1.8 / **1.8** GLSI / **2.0** GLSI 4WD / **2.0** GLSI / **2.0** GLSTD / **2.0** V6-24 / **2.5** V6-24 4WD						560 411 054	
GALANT VI (EA_)	96 - 04						
2.0 / **2.4** GDI / **2.5** Type S / **2.5** V6 24V (118/120 kW)						570 412 063	
2.0 GDI / **2.5** V6 24V (206 kW)						560 411 054	
2.0 TDI						570 413 063	
GALANT VI Estate (EA_)	96 - 03						
2.0 (100 kW) / **2.5** V6 24V (206 kW)						560 411 054	
2.0 (98 kW) / **2.4** GDI / **2.5** V6 24V (118/120 kW) *						570 412 063 560 410 054	
2.0 TDI / **2.8** TD						570 413 063	
GALANT Saloon (DJ_, ED_, EF_)	03 →						
2.4 (116 kW) *			563 401 061			545 158 033	556 401 048
2.4 (118 kW)						560 411 054	
GALLOPER (JK-01)	98 - 03						
2.5 TD / **2.5** TD intercooler / **3.0** V6						570 413 063	

⚠ FOR CARS WITH START/STOP (MUST REPLACE AGM WITH AGM, EFB WITH EFB)
* PLEASE CHECK AS MORE THAN ONE DIFFERENT SIZE BATTERIES CAN BE FITTED DEPENDING ON: - ELECTRICAL OPTIONS
- CLIMATE REGION
- BUILD OE

		SILVER *dynamic*			BLUE *dynamic*		BLACK *dynamic*
		AGM	SLI	Aux	EFB	SLI	SLI
MITSUBISHI							
GRANDIS (NA_W)	03 - 11						
2.0 DI-D / **2.4** MIVEC						560 410 054	
i (HA_)	06 →						
0.7						545 158 033	
MiEV						540 126 033	
LANCER II (A17_)	79 - 83						
1.2 / **1.4** GLX						545 157 033	
1.6 / **2.0** Turbo ECi						560 411 054	
LANCER III (C1_A, C6_A)	83 - 90						
1.2 / **1.2** GL / **1.5** GLX						545 157 033	
1.8 Diesel						560 411 054	
LANCER III Station Wagon (C1_V, C3_V)	85 - 92						
1.5 12V / **1.5**						545 157 033	
1.8 4WD / **1.8** D						560 411 054	
LANCER IV (C6_A, C7_A)	88 - 97						
1.3 12V / **1.3** / **1.5** 12V / **1.5**						545 157 033	
1.6 GTi / **1.8** GLX Diesel						560 411 054	
LANCER IV Hatchback (C6_A, C7_A)	88 - 94						
1.3 12V / **1.5** 12V / **1.5**						545 157 033	
1.6 16V / **1.6** 4WD / **1.8** 4WD / **1.8** D / **1.8** GTi 16V						560 411 054	
2.0 D						570 413 063	
LANCER V (CB_A, CD_A, CE_A)	91 - 96						
1.3 / **1.5** / **1.6** / **EVO** II / **EVO** III / **EVO** II / **EVO** III						560 411 054	
1.6 16V 4WD / **1.6** 16V / **1.6** 16V / **1.8** 16V / **2.0** Diesel						570 413 063	
LANCER V Station Wagon (CB_W, CD_W)	92 - 03						
1.6 16V 4WD / **1.6** 16V						560 411 054	
2.0 D						570 413 063	
LANCER VI (CJ_, CP_)	95 - 03						
1.3 12V / **1.5** 16V / **2.0** D / **EVO** VI						560 411 054	
1.6 16V / **EVO** V / **1.8** 16V / **EVO** V / **EVO** V / **EVO** V						570 413 063	
LANCER VII (CS_A, CT_A)	00 - 13						
1.3 / **1.6**			563 400 061			560 408 054	
2.0 / **EVO** IX / **EVO** VIII - 260						570 413 063	
LANCER VII Estate (CS_W, CT_W)	03 - 08						
1.6 / **2.0**			563 400 061			560 408 054	
LANCER VIII (CY_A, CZ_A)	07 →						
1.5 / **1.8** (105 kW) / **2.0** / **2.0** i Ralliart 4WD			563 400 061			560 408 054	
1.5 Bifuel / **1.8** Bifuel						560 411 054	
1.6 MIVEC / **1.8** (103 kW) / **1.8** Flexfuel (103 kW) ⚠		560 901 068	563 400 061		560 500 064	560 408 054	
1.8 DI-D (85 kW) / **EVO** X (217/217 kW) / **EVO** X (217/217 kW) ⚠		570 901 076	577 400 078		570 500 076		
1.8 DI-D (110 kW) / **2.0** DI-D / **EVO** X - FQ360 / **EVO** X - FQ440		570 901 076	577 400 078				
1.8 Flexfuel (105 kW) *						560 410 054 560 408 054	
EVO X (221 kW) / **EVO** X - FQ330		570 901 076	577 400 078			574 012 068	
LANCER VIII Sportback (CX_A)	07 →						
1.5 / **1.5** Bifuel / **1.8** Bifuel / **1.8** / **1.8** Flex / **1.8** MIVEC / **2.0** DI-D *						560 410 054 560 408 054	
1.6 MIVEC ⚠		560 901 068			560 500 064	560 410 054 560 408 054	
1.8 DI-D ⚠		570 901 076	577 400 078		570 500 076		
2.0 Ralliart 4WD			577 400 078			574 012 068	
LANCER CELESTE Coupe (A7_)	75 - 81						
1.6 ST / **2.0** GSR						560 411 054	
LANCER F (A15_)	83 - 86						
1.2 GLX / **1.4** GLX / **1.4** Turbo						545 157 033	
MIRAGE / SPACE STAR Hatchback (A0_A)	12 →						
1.0 / **1.2** (59 kW) ⚠		560 901 068			565 501 065 560 500 064		
1.2 (56 kW) ⚠					565 501 065		
MIRAGE Saloon (A1_A)	13 →						
1.2 ⚠					565 501 065		
OUTLANDER I (CU_W)	01 - 08						
2.0 4WD (100 kW) / **2.0** / **2.0** Turbo 4WD / **2.4** 4WD (119/118/119/118 kW) / **2.4** 4WD (119/118/119/118 kW)						560 410 054	
2.0 4WD (93 kW) / **2.0** Turbo-R 4WD / **2.4** 4WD (102/102 kW) / **2.4** 4WD (102/102 kW) / **2.4** HDD Mivec						570 412 063	
OUTLANDER II (CW_W)	06 - 12						
2.0 / **2.0** 4WD						560 410 054	

⚠ FOR CARS WITH START/STOP (MUST REPLACE AGM WITH AGM, EFB WITH EFB)
* PLEASE CHECK AS MORE THAN ONE DIFFERENT SIZE BATTERIES CAN BE FITTED DEPENDING ON: - ELECTRICAL OPTIONS
- CLIMATE REGION
- BUILD OE

CLARIOS

MITSUBISHI

		SILVER *dynamic*			BLUE *dynamic*		BLACK *dynamic*
		AGM	SLI	Aux	EFB	SLI	SLI
MITSUBISHI							
OUTLANDER II (CW_W)	06 - 12						
2.0 DI-D						595 404 083	
2.2 DI-D / **2.2** DI-D 4WD * ⚠					585 501 080	595 404 083	
2.4 4WD / **2.4** / **2.4** Flex 4WD / **3.0** 4WD / **3.0** 4WD *						595 404 083 560 410 054	
OUTLANDER III (GG_W, GF_W, ZJ)	12 →						
2.0 (112 kW) / **2.4** 4WD (123 kW) *					565 501 065	560 410 054	
2.0 4WD (107 kW) / **2.0** (107 kW)						560 410 054	
2.0 4WD (110 kW) / **2.0** (110 kW) * ⚠					585 501 080	560 410 054	
2.2 Di-D 4WD * ⚠					585 501 080	570 412 063	
2.2 Di-D / **2.4** 4WD (124 kW)						570 412 063	
3.0 4WD *						595 404 083 570 412 063	
PAJERO I (L04_G, L14_G)	82 - 91						
2.0 4WD / **2.0** Turbo 4WD / **2.6** 4WD / **3.0** i 4WD / **3.0** V6						570 413 063	
2.3 D / **2.5** TD 4WD / **2.5** TD						595 405 083	
PAJERO I Canvas Top (L04_G)	82 - 90						
2.3 TD / **2.5** TD						595 405 083	
2.6						570 413 063	
PAJERO II (V3_W, V2_W, V4_W)	90 - 01						
2.4 / **3.0** V6 24V / **3.0** V6 4WD / **3.0** V6 24V / **3.0** V6 4WD / **3.5** V6 24V						570 413 063	
2.5 TD 4WD / **2.5** TDiC / **2.8** TD						595 405 083	
PAJERO II Canvas Top (V2_W, V4_W)	90 - 00						
1.8 GDI / **2.4** / **3.0** V6 24V / **3.0** V6						570 413 063	
2.5 TD 4WD						595 405 083	
PAJERO III (V7_W, V6_W)	99 - 07						
2.5 TDi (73 kW)						570 413 063	
2.5 TDi (85 kW) / **3.2** Di-D						595 405 083	
3.5						595 404 083	
PAJERO III Canvas Top (V6_W, V7_W)	00 - 06						
2.5 TDi / **3.2** DI-D / **3.2** DI-D / **3.2** DI-D						595 405 083	
3.5 V6 GDI						595 404 083	
PAJERO IV (V8_W, V9_W)	06 →						
3.0 4WD						570 413 063	
3.2 4WD *						595 404 083 570 412 063	
3.2 DI-D 4WD (121 kW) / **3.8** V6						595 405 083	
3.2 DI-D 4WD (147 kW) / **3.2** DI-D / **3.2** DI-D *						595 405 083 595 404 083 570 412 063	
PAJERO IV Van (V9_, V8_, V8_V)	06 →						
3.2 DI-D / **3.2** TD 4WD						595 405 083	
PAJERO CLASSIC (V2_W)	01 →						
2.5 TD *						595 405 083 570 412 063	
3.2 DiD						570 413 063	
PAJERO PININ (H6_W, H7_W)	99 - 07						
1.8 GDI / **1.8** / **2.0** GDI			563 400 061			560 411 054 560 408 054	
PAJERO SPORT I (K7_, K9_)	96 →						
1.8 4WD / **2.5** TD 4WD / **2.5** TD (85/98/85 kW) / **2.5** TD (85/98/85 kW) / **2.8** TDi / **2.8** TDi / **3.0** V6 4WD / **3.0** V6						595 405 083	
2.5 TD (73 kW)						570 413 063	
PAJERO SPORT VAN I (K90)	99 - 08						
2.5 TD / **3.0** V6						595 405 083	
PAJERO SPORT II (KH_, KG_)	08 →						
2.5 DI-D / **2.5** DI-D 4WD / **2.5** DI-D 4WD / **2.5** DI-D 4WD / **3.0** Mivec / **2.5** DI-D 4WD *						595 404 083 570 412 063	
2.5 TD						595 404 083	
3.0 4WD / **3.2** DI-D 4WD						560 411 054	
3.5 V6 24V						595 405 083	
PAJERO SPORT III (KS_)	15 →						
2.4 DI-D / **2.4** DI-D 4x4						595 404 083	
2.5 DI-D / **2.5** DI-D 4x4 / **3.0** Mivec / **3.0** Mivec 4x4 *						595 404 083 570 412 063	
PROUDIA/DIGNITY (S4_A, S3_A)	99 - 01						
3.5 / **4.5**						595 405 083	
SANTAMO	99 - 04						
2.0 16V / **2.0** 16V 4WD						570 413 063	

VARTA®

⚠ FOR CARS WITH START/STOP (MUST REPLACE AGM WITH AGM, EFB WITH EFB)
* PLEASE CHECK AS MORE THAN ONE DIFFERENT SIZE BATTERIES CAN BE FITTED DEPENDING ON: - ELECTRICAL OPTIONS
- CLIMATE REGION
- BUILD OE

		SILVER dynamic			BLUE dynamic		BLACK dynamic
		AGM	SLI	Aux	EFB	SLI	SLI
MITSUBISHI							
SAPPORO II (A16_A)	80 - 84						
1.6 GLX / **2.0** GSL / **2.0** GSR / **2.0** Turbo ECi						560 411 054	
SAPPORO III (E16A)	87 - 90						
2.4						560 411 054	
SIGMA (F2_A, F1_A)	90 - 96						
3.0 V6						570 413 063	
SIGMA Station Wagon (F0_W)	92 - 96						
3.0						570 413 063	
SPACE WAGON (D0_V/W)	84 - 92						
1.8 4WD / **1.8** GLX / **2.0** 4WD / **2.0** GLX 4WD / **2.0** GLX / **2.0** GLXi 4WD / **2.0** GLXi						560 411 054	
1.8 TD						570 413 063	
SPACE WAGON (N3_W, N4_W)	91 - 00						
1.8 4WD / **1.8** / **2.0** 4WD / **2.0** / **2.0** / **2.4** / **2.4** i						570 413 063	
1.8 TD / **2.0** TD						595 405 083	
SPACE WAGON (N9_W, N8_W)	98 - 04						
2.0 / **2.4** GDI / **2.4** GDI 4WD						570 413 063	
SPACE RUNNER (N1_W, N2_W)	91 - 99						
1.8 4WD / **1.8** / **2.0** 16V / **2.0** TD						570 413 063	
SPACE RUNNER (N6_W)	99 - 03						
2.0 / **2.4** GDI						570 413 063	
SPACE STAR MPV (DG_A)	98 - 04						
1.3 16V			563 400 061			560 408 054 545 157 033	
1.6 16V / **1.8** MPI			563 400 061			560 408 054	
1.8 GDI			563 400 061			560 411 054 560 408 054	
1.9 DI-D			577 400 078			574 012 068	
STARION (A18_A)	82 - 90						
2.0 Turbo ECi / **2.6** Turbo ECi						570 413 063	
TREDIA (A21_)	82 - 88						
1.4 GLX / **1.6** GLS / **1.6** Turbo / **1.8** GLS / **1.8** Turbo						570 413 063	
L 200	78 - 86						
1.6 / **2.0** 4WD						570 413 063	
2.3 D 4WD						595 404 083	
L 200 (K3_T, K2_T, K1_T, K0_T)	83 - 96						
2.0 / **2.0** 4WD / **2.4** 4WD / **2.5** D 4WD / **2.5** D / **2.5** TD 4WD / **2.6** 4WD						570 413 063	
L 200 (K7_T, K6_T)	96 - 07						
2.0 / **2.4** 4WD / **2.5** TD 4WD (98 kW) / **3.0** 4WD						570 413 063	
2.5 D / **2.5** TD 4WD (73/73 kW) / **2.5** TD 4WD (73/73 kW) *						595 405 083 570 413 063	
2.5 TD 4WD (85 kW) / **2.5** TD / **2.8** TD 4WD						595 405 083	
L 200 / TRITON (KA_T, KB_T)	04 - 16						
2.4 4WD						570 412 063	
2.5 DI-D 16V 4WD / **2.5** DI-D 4WD / **2.5** DI-D / **2.5** DiD / **3.5** 4WD / **3.5** Flexfuel 4WD / **3.5** Flexfuel 4WD						595 404 083	
L 200 / TRITON Platform/Chassis (KA_T, KB_T)	06 - 15						
2.5 DI-D 4WD						595 404 083	
L 200 / TRITON (KJ_, KK_, KL_)	14 →						
2.4						570 412 063	
2.4 4WD *					572 501 076	570 412 063	
2.4 DI-D (133 kW) / **2.4** DI-D 4WD (133 kW) *						595 404 083 570 412 063	
2.4 DI-D 4WD (113 kW) / **2.4** DI-D (113 kW) / **2.5** DI-D 4WD / **2.5** DI-D / **2.5** DI-D 4WD						595 404 083	
L 300 / DELICA II Bus (LO3_P/G, L0_2P)	80 - 87						
1.6 / **1.8** / **1.8** 4WD / **2.0** 4WD / **2.3** D						560 411 054	
L 300 / DELICA II Box (L03_P)	80 - 87						
1.6 / **1.8** / **2.3** D						560 411 054	
L 300 / DELICA II Platform/Chassis (L03_P)	80 →						
1.6 / **2.5** D						560 411 054	
L 300 III Bus (P0_W, P1_W, P2_W)	86 - 13						
1.6 / **2.0** 4WD / **2.0** GLS / **2.0** i / **2.0** / **2.4** 4WD / **2.4** / **2.5** TD 4WD						560 411 054	
2.5 D (55 kW)						570 413 063	
2.5 D (51 kW) / **2.5** TD						595 405 083	
L 300 III Box (P0_V, P1_V, P_2V)	86 - 13						
1.6 / **2.0** 4WD / **2.0** (78/82 kW) / **2.5** TD						560 411 054	

⚠ FOR CARS WITH START/STOP (MUST REPLACE AGM WITH AGM, EFB WITH EFB)
* PLEASE CHECK AS MORE THAN ONE DIFFERENT SIZE BATTERIES CAN BE FITTED DEPENDING ON: - ELECTRICAL OPTIONS
- CLIMATE REGION
- BUILD OE

MITSUBISHI > NISSAN

		SILVER *dynamic*			BLUE *dynamic*		BLACK *dynamic*
		AGM	SLI	Aux	EFB	SLI	SLI
MITSUBISHI							
L 300 III Box (P0_V, P1_V, P_2V)	86 - 13						
2.0 (64 kW) / **2.4** / **2.5** D (55 kW) / **2.5** TD 4WD						570 413 063	
2.5 D (51 kW)						595 405 083	
L 300 III Platform/Chassis (P1_T)	94 - 00						
2.0						560 411 054	
2.5 TD						570 413 063	
L 400 Bus (PD_W, PC_W, PA_V, PB_V, PA_W)	94 - 07						
2.0 16V / **2.0** / **2.4** / **2.4** 4WD / **2.4** i 4WD						570 413 063	
2500 TD / **2.5** TD 4WD / **2.5** TD						595 405 083	
L 400 Box (PD_W, PC_W, PB_V, PA_W, PA_V)	94 - 07						
2.0 (85 kW) / **2500** TD 4WD / **2500** TD						595 405 083	
2.0 (83 kW) / **2.4**						570 413 063	
MORGAN							
AERO 8 Convertible	00 →						
4.4							545 079 030
4.8			561 400 060			560 409 054	
AERO 8 Convertible	12 →						
4.8			561 400 060			560 409 054	
AERO Coupe	12 →						
4.8 V8		560 901 068	563 400 061			560 408 054	
AERO SUPERSPORTS	10 →						
4.8 V8			561 400 060			560 409 054	
EVA	12 →						
GT		570 901 076	577 400 078			574 012 068	
FOUR FOUR	68 →						
1.6 / **1.6** CVH/OHV / **1.6** i / **1.6** i Kat / **1.8** i							545 079 030
PLUS FOUR	85 →						
1.8 i / **2.0** i / **3.0** i							545 079 030
PLUS EIGHT	68 →						
3.5 / **3.5** EFI / **3.9** (138 kW)						540 126 033	
3.9 (140 kW) / **4.6**							545 079 030
4.8 V8		560 901 068	563 400 061			560 408 054	
ROADSTER Convertible	04 →						
1.6 4/4 / **2.0** Plus4 / **3.0** V6 *			554 400 053 552 401 052			544 402 044	
3.7						544 402 044	
MOSKVICH							
412	71 - 88						
1.5 *			563 400 061			560 127 054	556 401 048
2140	78 - 83						
1.5 *			563 400 061			560 127 054	556 401 048
2141	89 - 01						
1.5 *			563 400 061			560 127 054	
ASLK 2140	76 - 88						
1.5 *			563 400 061			560 127 054	556 401 048
ASLK 2137 Estate	76 - 01						
1.5 *			563 400 061			560 127 054	556 401 048
NISSAN							
100 NX (B13)	90 - 96						
1.6 / **1.6** SR / **2.0** GTI						560 410 054	
200 SX (S13)	88 - 95						
1.8 / **1.8** Turbo						560 411 054	
200 SX (S14)	93 - 99						
2.0 i 16V / **2.0** i 16V Turbo / **2.0** Turbo						560 411 054	
200 SX Coupe	79 - 83						
2.0						560 411 054	
240 SX	88 - 01						
2.4 (112 kW)						560 411 054	
2.4 (115 kW)						570 413 063	
280 ZX,ZXT (HGS130)	78 - 84						
2.8						560 411 054	
300 ZX (Z31)	84 - 90						
3.0 / **3.0** Turbo						570 413 063	
300 ZX (Z32)	89 - 00						
3.0 Twin Turbo						570 412 063	

VARTA®

⚠ FOR CARS WITH START/STOP (MUST REPLACE AGM WITH AGM, EFB WITH EFB)

* PLEASE CHECK AS MORE THAN ONE DIFFERENT SIZE BATTERIES CAN BE FITTED DEPENDING ON:
- ELECTRICAL OPTIONS
- CLIMATE REGION
- BUILD OE

		SILVER *dynamic*			BLUE *dynamic*		BLACK *dynamic*
		AGM	SLI	Aux	EFB	SLI	SLI
NISSAN							
350 Z Coupe (Z33)	02 - 09						
3.5						560 410 054	
350 Z Roadster (Z33)	03 - 09						
3.5						560 410 054	
370 Z Coupe (Z34)	09 →						
3.7 (243 kW)						560 410 054	
3.7 (244 kW) * ⚠					572 501 076	570 412 063	
NISMO 3.7						570 412 063	
370 Z Roadster (Z34)	09 →						
3.7						560 410 054	
ALMERA I Hatchback (N15)	95 - 01						
1.4 / **1.4** S,GX,LX / **1.5** / **1.6** / **1.6** SR,SLX / **2.0** GTi						560 410 054	
2.0 D						570 412 063	
ALMERA I (N15)	95 - 00						
1.4 / **1.4** GX,LX / **1.5** / **1.6** / **1.6** SLX						560 410 054	
2.0 D						570 412 063	
ALMERA II Hatchback (N16)	00 →						
1.5 *						560 410 054 560 409 054 544 402 044	
1.5 dCi / **2.2** dCi			574 402 075			572 409 068	
1.8			561 400 060			560 410 054 560 409 054	
2.2 Di			574 402 075			572 409 068 570 412 063	
ALMERA II (N16)	00 →						
1.5 *						560 410 054 560 409 054 544 402 044	
1.5 dCi / **2.2** dCi			574 402 075			572 409 068	
1.6			552 401 052			544 402 044	
1.8			561 400 060			560 410 054 560 409 054	
2.2 Di			574 402 075			572 409 068 570 412 063	
ALMERA TINO (V10)	98 - 06						
1.8 / **2.0** *			554 400 053 552 401 052			544 402 044	
2.2 dCi			574 402 075			572 409 068	
ALMERA Classic (B10)	06 →						
1.6 16V			561 400 060			560 409 054	
ALMERA (N17)	11 →						
1.5 i			552 401 052			544 402 044	
ALTIMA (L30)	97 - 01						
2.4						570 412 063	
ALTIMA (L31)	01 - 07						
2.5 / **3.5**						570 412 063	
ALTIMA (L32)	06 - 13						
2.5 / **3.5**						560 411 054	
ALTIMA (L33)	12 →						
2.5						560 411 054	
BLUEBIRD (910)	80 - 83						
1.6 / **1.8** / **2.0** i						560 411 054	
2.0 D / **2.0** TD						570 413 063	
BLUEBIRD Traveller (W910)	80 - 86						
1.6 / **1.8**						560 411 054	
2.0 D						570 413 063	
BLUEBIRD Saloon (910)	80 - 86						
1.8 / **1.9** i						560 411 054	
BLUEBIRD (U11)	83 - 90						
1.8 / **1.8** Turbo / **2.0** i						560 410 054	
2.0 D / **2.0** TD						595 404 083	
BLUEBIRD Station Wagon (WU11)	83 - 90						
2.0 / **2.0** i / **2.0** LX						560 410 054	
2.0 D						595 404 083	
BLUEBIRD Hatchback (T72, T12)	85 - 92						
1.6 / **1.8** / **1.8** i 16V / **1.8** Turbo / **2.0** i / **2.0**						560 410 054	
2.0 D						595 404 083	

⚠ FOR CARS WITH START/STOP (MUST REPLACE AGM WITH AGM, EFB WITH EFB)
* PLEASE CHECK AS MORE THAN ONE DIFFERENT SIZE BATTERIES CAN BE FITTED DEPENDING ON: - ELECTRICAL OPTIONS
- CLIMATE REGION
- BUILD OE

CLARIOS

NISSAN

		SILVER *dynamic*			BLUE *dynamic*		BLACK *dynamic*
		AGM	SLI	Aux	EFB	SLI	SLI
NISSAN							
BLUEBIRD (T72 , T12, U12)	85 - 90						
1.6 / **1.8** / **1.8** i 16V / **1.8** Turbo / **2.0** i / **2.0** LX / **2.0**						560 410 054	
2.0 D						595 404 083	
BLUEBIRD SYLPHY II (G11)	05 →						
1.6			577 400 078			574 012 068	
CEFIRO III Saloon (A33)	99 - 07						
2.0 / **3.0**						560 410 054	
CHERRY II Hatchback (N10)	78 - 83						
1.0 / **1.2** / **1.3** / **1.4** / **1.4** i.e. / **1.5**						545 157 033	
CHERRY II Traveller (VN10)	78 - 83						
1.0 / **1.2** / **1.3** / **1.4** / **1.5**						545 157 033	
CHERRY II Coupe (N10)	78 - 82						
1.0 / **1.2** / **1.3** / **1.4** / **1.5**						545 157 033	
CHERRY III (N12)	82 - 87						
1.0 / **1.3** / **1.5** / **1.5** ET Turbo / **1.6**						545 157 033	
1.7 D						595 404 083	
CUBE (Z11)	03 - 05						
1.4 / **1.5**						545 156 033	
CUBE (Z12)	07 →						
1.5 dCi							545 077 030
1.6 16V						545 156 033	
DATSUN 140 Y Estate (HLB310)	79 - 83						
1.4						545 155 033	
DATSUN 160 J (710, A10)	73 - 83						
1.6 / **1.6** i.e.						560 411 054	
DATSUN 180 B (PL810)	77 - 81						
1.8						560 411 054	
DATSUN 240 Coupe (C210)	78 - 81						
KGT 2.4						570 413 063	
GT-R (R35)	07 →						
NISMO / **V6** (419/415/421/421 kW)						545 155 033	
V6 (390 kW)						545 156 033	
JUKE (F15)	10 →						
1.2 DIG-T ⚠		570 901 076			570 500 076		
1.5 dCi * ⚠		570 901 076	563 400 061		570 500 076	560 410 054	
1.6 / **1.6** DIG-T NISMO RS * ⚠		570 901 076			570 500 076	560 410 054	
1.6 DIG-T / **1.6** DIG-T 4x4 / **1.6** DIG-T NISMO / **1.6** DIG-T NISMO 4x4 / **1.6** DIG-T NISMO RS 4x4						560 410 054	
1.6 LPG * ⚠					572 501 076 565 501 065 560 500 064	560 410 054	
KUBISTAR MPV (X76)	03 - 09						
1.2 / **1.2** 16V *			554 400 053 552 401 052			544 402 044	
1.5 dCi / **1.5** dCi 70 / **1.5** dCi 85			574 402 075			572 409 068	
1.6 16V			561 400 060			560 409 054 544 402 044	
KUBISTAR Box (X76)	03 →						
1.2 / **1.2** 16V *			554 400 053 552 401 052			544 402 044	
1.5 dCi / **1.5** dCi 70			574 402 075			572 409 068	
1.6 16V			561 400 060			560 409 054 544 402 044	
LAUREL (HLC230)	77 - 83						
2.0 / **2.4**						560 411 054	
LAUREL (JC31)	80 - 85						
2.0 / **2.4**						560 411 054	
2.8 D						570 413 063	
LAUREL (JC32)	84 - 90						
2.0 GL / **2.4**						560 411 054	
2.8 D						570 413 063	
LEAF (ZE0)	10 →						
Electric						545 156 033	
LEAF (ZE1_)	17 →						
Electric						552 400 047	
MAXIMA III (J30)	88 - 95						
3.0 i						560 410 054	

VARTA®

⚠ FOR CARS WITH START/STOP (MUST REPLACE AGM WITH AGM, EFB WITH EFB)
* PLEASE CHECK AS MORE THAN ONE DIFFERENT SIZE BATTERIES CAN BE FITTED DEPENDING ON: - ELECTRICAL OPTIONS
- CLIMATE REGION
- BUILD OE

		SILVER *dynamic*			BLUE *dynamic*		BLACK *dynamic*
		AGM	SLI	Aux	EFB	SLI	SLI
NISSAN							
MAXIMA / MAXIMA QX IV (A32)	94 - 00						
2.0 *						570 412 063 560 410 054	
2.5 V6 24V / **3.0**						560 410 054	
MAXIMA / MAXIMA QX IV Station Wagon (A32)	97 - 00						
2.0 QX / **2.5** V6 24V / **3.0** QX						560 410 054	
MAXIMA / MAXIMA QX V (A33)	99 - 03						
2.0 V6 24V / **2.5** V6 24V / **3.0** V6 24V / **3.0** V6 24V / **3.5** *						570 412 063 560 410 054	
MAXIMA VIII (A36)	15 →						
3.5 *						570 412 063 560 410 054	
MICRA I (K10)	82 - 92						
1.0 / **1.2** (44 kW)						545 157 033	
1.2 (40 kW)						545 155 033	
MICRA II (K11)	92 - 07						
1.0						540 126 033	
1.0 i 16V / **1.3** i 16V / **1.4** i 16V						545 155 033	
1.5 D			563 400 061			560 408 054	
MICRA III (K12)	02 - 10						
1.0 16V *			554 400 053 552 401 052			545 155 033 544 402 044	
1.2 16V / **1.4** 16V *						560 409 054 545 155 033 544 402 044	
1.5 dCi / **160** SR			561 400 060			560 409 054	
MICRA C+C III (K12)	05 →						
1.4 16V *			554 400 053 552 401 052			544 402 044	
1.6 160 SR			561 400 060			560 409 054	
MICRA IV (K13_)	10 →						
1.2 (59 kW) *						552 400 047 545 155 033	
1.2 (58 kW) * ⚠					565 501 065	552 400 047 545 155 033	
					565 501 065	552 400 047 545 155 033	
1.2 DIG-S ⚠		560 901 068			565 501 065 560 500 064		
1.5 *						552 400 047 540 126 033	
MICRA V (K14)	16 →						
0.9 IG-T / **1.0** ⚠		560 901 068			560 500 064		
1.5 DCI ⚠		570 901 076			570 500 076		
MURANO I (Z50)	03 - 08						
3.5 4x4						560 410 054	
MURANO II (Z51)	07 - 14						
2.5 dCi 4x4						560 410 054	
3.5 4x4 (188 kW)						570 412 063	
3.5 4x4 (183 kW) *					572 501 076	570 412 063	
MURANO III (Z52_)	14 →						
2.5 dCi ALL MODE 4x4-i / **2.5** HEV ALL MODE 4x4-i / **3.5** V6 / **3.5** V6 ALL MODE 4x4-i *					565 501 065	560 410 054	
NAVARA (D22_)	97 →						
3.0 / **3.0** 4x4		570 901 076	577 400 078			574 012 068	
NP300 NAVARA (D40)	04 →						
2.5 dCi / **2.5** dCi 4WD / **2.5** dCi 4WD		570 901 076	577 400 078			574 012 068	
3.0 dCi 4WD						595 404 083	
NP300 NAVARA Platform/Chassis (D40)	08 →						
2.5 dCi / **2.5** dCi 4WD (126 kW)		570 901 076	577 400 078			574 012 068	
2.5 dCi 4WD (106 kW)			577 400 078			574 012 068	
3.0 dCi						595 404 083	
NP300 NAVARA Pickup (D23)	14 →						
2.3 dCi / **2.3** dCi 4x4 / **2.5** / **2.5** 4x4 / **2.5** dCi / **2.5** dCi 4x4 ⚠		570 901 076			570 500 076		
NAVARA Platform/Chassis (D23)	15 →						
2.3 dCi 4x4		570 901 076			570 500 076		
NOTE (E11, NE11)	05 - 13						
1.4 / **1.6** *			554 400 053 552 401 052			544 402 044	
1.5 dCi			561 400 060			560 409 054	

N

⚠ FOR CARS WITH START/STOP (MUST REPLACE AGM WITH AGM, EFB WITH EFB)
* PLEASE CHECK AS MORE THAN ONE DIFFERENT SIZE BATTERIES CAN BE FITTED DEPENDING ON: - ELECTRICAL OPTIONS
- CLIMATE REGION
- BUILD OE

NISSAN

		SILVER *dynamic*			BLUE *dynamic*		BLACK *dynamic*
		AGM	SLI	Aux	EFB	SLI	SLI
NISSAN							
NOTE (E12)	12 →						
1.2 (59 kW) * ⚠		560 901 068			565 501 065 560 500 064	540 126 033	
1.2 (58 kW) *					565 501 065 560 500 064		
1.2 DIG-S / **1.2** LPG / **1.2** LPG ⚠		560 901 068			565 501 065 560 500 064		
1.5 dCi ⚠		560 901 068	563 400 061		560 500 064	560 408 054	
PATHFINDER I (WD21)	86 - 95						
2.4 4WD / **2.4** / **3.0** 4WD / **3.0** 4WD						570 413 063	
PATHFINDER II (R50)	95 - 05						
2.4			577 400 078			574 012 068	
2.7 TD 4WD / **3.2** TD 4WD						595 405 083	
3.3 V6 4WD / **3.5** V6 4WD / **3.5** V6 4WD *						595 405 083 570 413 063	
PATHFINDER III (R51)	05 →						
2.5 dCi / **2.5** dCi 4WD / **2.5** dCi 4WD		570 901 076	577 400 078				
3.0 dCi			600 402 083			595 402 080	
4.0 4WD		560 901 068	577 400 078 563 400 061				
PATHFINDER IV (R52)	12 →						
2.5 dCi 4WD / **3.0** dCi 4WD			577 400 078			574 012 068	
2.5 Hybrid 4WD						545 155 033	
3.5 / **3.5** 4WD		570 901 076	577 400 078				
PATROL III/1 Hardtop (K160)	79 - 89						
2.8						570 413 063	
3.2 D / **3.2** TD						595 404 083	
PATROL III/1 Station Wagon (W160)	79 - 89						
2.8 / **4.0**						570 413 063	
3.2 D / **3.2** TD / **3.2** TD						595 404 083	
PATROL III/2 Hardtop (K260)	84 - 98						
2.8						570 413 063	
2.8 D / **2.8** TD / **3.0** / **3.2** D						595 404 083	
PATROL III/2 Station Wagon (W260)	88 - 98						
2.8 D 4x4 / **2.8** TD / **2.8** TD 4x4 / **3.2** D						595 404 083	
PATROL GR IV (Y60, GR)	86 - 98						
2.8 TD / **4.2** D						595 404 083	
4.2 Cat						570 412 063	
PATROL GR V Wagon (Y61)	97 →						
2.7 TD / **2.8** TD / **2.8** TDiC / **3.0** DTi / **3.2** D / **4.2** / **4.2** TD / **4.8** (180 kW)						595 404 083	
4.8 (206 kW) *					585 501 080	595 404 083	
PATROL GR V Pickup (Y61)	06 →						
4.0 4WD *					585 501 080	595 404 083	
4.8 4WD						595 404 083	
PATROL GR V Platform/Chassis (Y61)	98 →						
3.0 D 4x4						595 404 083	
PATROL VI (Y62)	10 →						
4.0 / **4.8** / **5.6** NISMO *					585 501 080	595 404 083	
5.6						595 404 083	
PICK UP (720)	80 - 86						
1,6 / **1.8**						560 411 054	
2.2 4WD / **2.2** D / **2.3** D / **2.5** D 4WD						570 413 063	
PICK UP (D21)	85 - 08						
2.0 / **2.4** / **2.4** 4WD / **2.4** i 12V / **2.4** i 12V 4WD						560 410 054	
2.3 D / **2.3** D 4WD / **2.5** D / **2.5** D 4WD / **2.7** D 4WD / **2.7** TD 4WD						595 405 083	
PICK UP (D22)	97 →						
2.4 / **2.4** i / **2.4** i 4WD						560 410 054	
2.5 D / **2.5** Di / **2.5** TD 4WD						595 404 083	
2.5 D 4WD / **2.7** D / **3.2** D 4WD						595 405 083	
NP300 PICKUP (D22)	08 →						
2.5 dCi			585 200 080			580 406 074	
2.5 dCi 4x4			577 400 078			574 012 068	
PIXO (UA0)	09 →						
1.0						540 125 033	
PRAIRIE (M10, NM10)	82 - 88						
1.5 S / **1.8** SGL / **2.0** / **2.0** 4x4						560 410 054	
PRAIRIE PRO (M11)	88 - 98						
2.0 / **2.0** 4x4 / **2.0** i / **2.0** i 4x4 / **2.4** i / **2.4** i 4x4						560 410 054	

VARTA®

⚠ FOR CARS WITH START/STOP (MUST REPLACE AGM WITH AGM, EFB WITH EFB)
* PLEASE CHECK AS MORE THAN ONE DIFFERENT SIZE BATTERIES CAN BE FITTED DEPENDING ON: - ELECTRICAL OPTIONS
- CLIMATE REGION
- BUILD OE

		SILVER *dynamic*			BLUE *dynamic*		BLACK *dynamic*
		AGM	SLI	Aux	EFB	SLI	SLI
NISSAN							
PRIMERA Hatchback (P10)	90 - 96						
1.6 / **2.0** / **2.0** 16V / **2.0** 16V 4x4 / **2.0** i			561 400 060			560 409 054	
2.0 D			574 402 075			572 409 068	
PRIMERA (P10)	90 - 96						
1.6 *			554 400 053 552 401 052			544 402 044	
2.0 16V / **2.0** 16V 4x4 / **2.0** 4x4 / **2.0** GT / **2.0** GT 4x4 / **2.0** i			561 400 060			560 409 054	
2.0 D			574 402 075			572 409 068	
PRIMERA Traveller (W10)	90 - 98						
1.6 i / **2.0** i						570 412 063	
2.0			561 400 060			560 409 054	
2.0 D						595 404 083	
PRIMERA Hatchback (P11)	96 - 02						
1.6 16V *			554 400 053 552 401 052			544 402 044	
1.8 16V / **2.0** 16V			561 400 060			560 409 054	
2.0 TD						595 404 083	
PRIMERA (P11)	96 - 01						
1.6 16V *			554 400 053 552 401 052			544 402 044	
1.8 16V / **2.0** 16V			561 400 060			560 409 054	
2.0 TD						595 404 083	
PRIMERA Traveller (WP11)	96 - 02						
1.6 16V (66 kW) / **1.8** 16V / **2.0** 16V			561 400 060			560 409 054	
1.6 16V (73 kW) *			554 400 053 552 401 052			544 402 044	
2.0 TD						595 404 083	
PRIMERA Hatchback (P12)	02 →						
1.6 / **1.8** / **2.0**			561 400 060			560 409 054	
1.9 dCi / **2.2** dCi / **2.2** Di			574 402 075			572 409 068	
PRIMERA (P12)	02 →						
1.6 (78 kW)		560 901 068	563 400 061 561 400 060			560 409 054	
1.6 (80 kW) / **1.8** / **2.0**			561 400 060			560 409 054	
1.9 dCi / **2.2** dCi / **2.2** Di			574 402 075			572 409 068	
PRIMERA Estate (WP12)	02 →						
1.6 Visia / **1.8** / **2.0**			561 400 060			560 409 054	
1.9 dCi / **2.2** dCi / **2.2** Di			574 402 075			572 409 068	
PULSAR Hatchback (C13)	12 →						
1.2 DIG-T / **1.5** dCi / **1.6** DIG-T ⚠		570 901 076			570 500 076		
QASHQAI / QASHQAI +2 I (J10, NJ10)	06 - 14						
1.5 dCi (81 kW) *			577 400 078 563 400 061				
1.5 dCi (78 kW) *			577 400 078 563 400 061			560 410 054	
1.6 (86 kW) * ⚠		560 901 068	563 400 061		572 501 076 560 500 064	560 410 054	
1.6 (84 kW)		560 901 068	563 400 061 554 400 053				
1.6 dCi * ⚠					572 501 076	570 412 063	
1.6 dCi All-wheel Drive * ⚠		570 901 076			572 501 076 570 500 076	570 412 063	
2.0 *		560 901 068	563 400 061			560 410 054	
2.0 All-wheel Drive		560 901 068	563 400 061				
2.0 dCi / **2.0** dCi All-wheel Drive			577 400 078			574 012 068	
QASHQAI II Closed Off-Road Vehicle (J11, J11_)	13 →						
1.2 DIG-T ⚠		570 901 076	577 400 078		572 501 076 570 500 076		
1.5 dCi / **1.6** dCi / **1.6** dCi ALL MODE 4x4-i / **1.6** DIG-T / **2.0** / **2.0** ALL MODE 4x4-i ⚠		570 901 076			572 501 076 570 500 076		
SENTRA VII (B17)	12 →						
1.6 / **1.8** *					572 501 076	570 412 063	
SERENA (C23)	91 - 01						
1.6 / **2.0** *						560 411 054 545 158 033	
2.0 D / **2.3** D						595 405 083	
SERENA (C24)	99 - 13						
2.0 SGX / **2.0** SGX 4x4						560 411 054	
2.5 DCi SGX / **2.5** DCi SGX 4x4						595 405 083	
SILVIA (S110)	79 - 83						
1.8						560 410 054	

⚠ FOR CARS WITH START/STOP (MUST REPLACE AGM WITH AGM, EFB WITH EFB)
* PLEASE CHECK AS MORE THAN ONE DIFFERENT SIZE BATTERIES CAN BE FITTED DEPENDING ON: - ELECTRICAL OPTIONS
- CLIMATE REGION
- BUILD OE

NISSAN

		SILVER *dynamic*			BLUE *dynamic*		BLACK *dynamic*
		AGM	SLI	Aux	EFB	SLI	SLI
NISSAN							
SILVIA (S12)	83 - 88						
1.8						560 410 054	
2.0 GP						560 411 054	
SKYLINE (R32)	89 - 93						
2.0 Turbo / **2.0** Turbo 4x4 / **2.5**						570 413 063	
SKYLINE Coupe (R32)	89 - 95						
2.0 / **2.0** Turbo / **2.0** Turbo 4x4 / **2.6** Twin Turbo 4x4						570 413 063	
SKYLINE (R33)	93 - 98						
2.5						570 413 063	
SKYLINE Coupe (R33)	93 - 00						
2.0 / **2.5** / **2.5** 4x4 / **2.6** Twin Turbo 4x4						570 413 063	
SKYLINE (R34)	98 - 06						
2.0						570 413 063	
SKYLINE Coupe (R34)	98 - 08						
2.0 / **2.5** / **2.5** 4x4						570 413 063	
STANZA Hatchback (T11)	81 - 85						
1.6 / **1.8**						560 411 054	
STANZA (T11)	81 - 85						
1.6 / **1.8** SGL						560 411 054	
SUNNY (140Y, 150Y)	70 - 82						
1.4 / **1.5**						545 155 033	
SUNNY Traveller (140Y, 150Y)	79 - 82						
1.4 / **1.5**						545 155 033	
SUNNY I (B11)	82 - 90						
1.3 / **1.5** / **1.6** SLX 4x4						545 157 033	
1.7 D						595 404 083	
SUNNY I Traveller (B11)	82 - 90						
1.3 / **1.5**						545 157 033	
1.7 D						595 404 083	
SUNNY I Coupe (B11)	82 - 90						
1.3 / **1.5**						545 157 033	
SUNNY II Hatchback (N13)	86 - 91						
1.0						545 157 033	
1.3 / **1.4** / **1.4** LX / **1.5** / **1.6** / **1.6** GTI 16V / **1.6** i / **1.6** i 12V / **1.8** GTI 16V						560 410 054	
1.7 D						595 404 083	
SUNNY II (N13)	86 - 91						
1.3 / **1.4** / **1.4** LX / **1.5** / **1.6** / **1.6** 4x4 / **1.6** GTI 16V / **1.6** i / **1.6** i 12V / **1.6** i 4x4						560 410 054	
1.7 D						595 404 083	
SUNNY II Traveller (B12)	86 - 91						
1.5 / **1.6** / **1.6** i / **1.6** i 12V / **1.6** i 12V 4x4 / **1.6** i 4x4						560 410 054	
1.7 D						595 404 083	
SUNNY II Coupe (B12)	86 - 91						
1.5 / **1.6** / **1.6** GTI 16V / **1.6** i / **1.6** i 12V / **1.8** GTI 16V						560 410 054	
SUNNY III Liftback (N14)	90 - 95						
1.4 i / **1.4** i 16V / **1.6** i / **1.6** i 16V / **2.0** i 16V						560 410 054	
2.0 D						595 404 083	
SUNNY III Hatchback (N14)	90 - 95						
1.4 / **1.4** i / **1.4** i 16V / **1.5** / **1.6** i / **1.6** i 16V / **1.6** i 16V 4x4 / **2.0** GTI 16V / **2.0** GTI-R 4x4						560 410 054	
2.0 D						595 404 083	
SUNNY III (N14)	90 - 96						
1.4 / **1.4** i / **1.4** i 16V / **1.6** i / **1.6** i 16V / **1.6** i 16V 4WD						560 410 054	
2.0 D						595 404 083	
SUNNY III Traveller (Y10)	90 - 00						
1.6 / **1.6** 16V 4x4 / **1.6** i / **1.6** i 16V 4x4						560 410 054	
2.0 D						595 404 083	
SUNNY III Box (Y10)	90 - 00						
1.6 i 16V / **1.7** D						595 404 083	
1.6 L						560 410 054	
TEANA I (J31)	03 - 08						
2.0 / **2.3** / **3.5**			563 400 061			570 412 063 560 408 054	

VARTA®

⚠ FOR CARS WITH START/STOP (MUST REPLACE AGM WITH AGM, EFB WITH EFB)

* PLEASE CHECK AS MORE THAN ONE DIFFERENT SIZE BATTERIES CAN BE FITTED DEPENDING ON:
- ELECTRICAL OPTIONS
- CLIMATE REGION
- BUILD OE

		SILVER *dynamic*			BLUE *dynamic*		BLACK *dynamic*
		AGM	SLI	Aux	EFB	SLI	SLI
NISSAN							
TEANA II (J32)	08 →						
2.3 / **2.5** / **3.5**			563 400 061			570 412 063 560 408 054	
TEANA III (J33, L33)	13 →						
2.0 / **2.5** *					572 501 076	570 412 063	
TERRANO I (WD21)	86 - 96						
2.4 i 4WD						560 410 054	
2.7 TD 4WD						570 412 063	
3.0 i 4WD						595 405 083	
TERRANO II (R20)	92 - 07						
2.4 4WD			563 401 061			560 127 054	
2.4 i 12V 4WD			563 401 061			560 127 054	556 401 048
2.7 TD 4WD / **2.7** TDi 4WD / **2.7** TDi 4WD *						595 405 083 574 013 068	
3.0 Di 4WD / **3.3** / **3.3** 4WD						595 405 083	
3.0 DiTD 4WD						570 412 063	
TERRANO II Van (R20)	98 - 07						
2.7 TDi 4WD						570 413 063	
3.0 Di 4WD			577 400 078			574 012 068	
TERRANO (D10)	13 →						
1.6 / **2.0**			577 400 078			574 012 068	
TITAN (A60)	03 →						
5.6 / **5.6** 4x4 / **5.6** Flex-Fuel 4WD			577 400 078			574 012 068	
TIIDA Saloon (SC11)	04 - 13						
1.5 dCi / **1.6** / **1.8**			563 400 061			560 408 054	
TIIDA Hatchback (C11)	04 - 13						
1.5						545 155 033	
1.5 dCi / **1.6** / **1.8**			563 400 061			560 408 054	
TIIDA Hatchback (C12)	10 →						
1.6 / **1.8** / **1.8** / **1.8**			563 400 061			560 408 054	
TRADE Platform/Chassis	94 - 98						
3.0 D			577 400 078			574 012 068	570 409 064
TRADE Box Body / Estate	96 - 00						
100			577 400 078			574 012 068	570 409 064
75			577 400 078			574 012 068	
VERSA II	11 →						
1.5			554 400 053			552 400 047	
X-TRAIL (T30)	01 - 13						
2.0 / **2.0** 4x4 (110/103 kW)						560 410 054	
2.0 4x4 (206 kW) *			577 400 078 574 402 075				570 409 064
2.2 dCi / **2.2** dCi 4x4 / **2.2** DCi FWD / **2.2** Di 4x4			574 402 075			572 409 068 570 412 063	
2.5 4x4			574 402 075			572 409 068 560 410 054	
X-TRAIL (T31)	07 - 14						
2.5 4x4 / **2.0** / **2.0** FWD			574 402 075			572 409 068 560 410 054	
2.0 dCi / **2.0** dCi 4x4 / **2.0** dCi FWD			574 402 075			572 409 068 570 412 063	
X-TRAIL (T32_)	13 →						
1.6 dCi ALL MODE 4x4-i / **1.6** dCi / **1.6** DIG-T ⚠		570 901 076			572 501 076 570 500 076		
2.0 ALL MODE 4x4-i / **2.0** / **2.5** ALL MODE 4x4-i / **2.5** ⚠		570 901 076			570 500 076		
2.0 dCi ALL MODE 4x4-i / **2.0** dCi ⚠					572 501 076		
INTERSTAR Bus (X70)	02 →						
dCi 100 / **dCi** 120 / **dCi** 140 / **dCi** 150 / **dCi** 80 / **dCI** 90			600 402 083			595 402 080	
INTERSTAR Box (X70)	02 →						
dCi 100 / **dCi** 120 / **dCi** 140 / **dCi** 150 / **dCi** 80 / **dCI** 90			600 402 083			595 402 080	
INTERSTAR Platform/Chassis	03 →						
dCi 100 / **dCi** 120 / **dCi** 140 / **dCi** 150			600 402 083			595 402 080	
NV200 / EVALIA Bus	10 →						
1.5 dci			563 400 061			560 408 054	
1.6 16V			561 400 060			560 409 054	
e-			554 400 053			552 400 047	
NV200 Box Body / Estate	10 →						
1.5 dci / **1.6** 16V			563 400 061			560 408 054	
e-NV			554 400 053			552 400 047	

N

⚠ FOR CARS WITH START/STOP (MUST REPLACE AGM WITH AGM, EFB WITH EFB)
* PLEASE CHECK AS MORE THAN ONE DIFFERENT SIZE BATTERIES CAN BE FITTED DEPENDING ON: - ELECTRICAL OPTIONS
- CLIMATE REGION
- BUILD OE

NISSAN

		SILVER *dynamic*			BLUE *dynamic*		BLACK *dynamic*
		AGM	SLI	Aux	EFB	SLI	SLI
NISSAN							
NV300 Kombi (X82)	16 →						
1.6 dCi 125 / **1.6** dCi 145 / **1.6** dci 95 * ⚠					580 500 080 570 500 076	570 412 063	
NV300 Box (X82)	16 →						
1.6 dci 120 / **1.6** dci 125 / **1.6** dci 145 / **1.6** dci 95 * ⚠					580 500 080 570 500 076	570 412 063	
NV300 Platform/Chassis (X82)	16 →						
1.6 dci 125 / **1.6** dci 145 * ⚠					580 500 080 570 500 076	570 412 063	
NV400 Bus (X62, X62B)	11 →						
dCi 100 / **dCi** 125 / **dCi** 145		605 901 095	610 402 092				
dCi 110 / **dCi** 140 / **dCi** 160		595 901 085					
dCi 150			600 402 083				
dCi 170 ⚠		595 901 085	600 402 083				
NV400 Box (X62, X62B)	11 →						
2.3 dCi 145 RWD / **dCi** 100 / **dCi** 110 / **dCi** 125 / **dCi** 125 RWD / **dCi** 145		605 901 095	610 402 092				
2.3 dCi 150			600 402 083				
2.3 dCi 165 / **dCi** 130 / **dCi** 130 RWD / **dCi** 140 / **dCi** 140 RWD / **dCi** 170		595 901 085					
dCi 150 RWD / **dCi** 165 RWD		595 901 085	600 402 083				
NV400 Platform/Chassis (X62, X62B)	11 →						
dCi 100 / **dCi** 125 / **dCi** 125 RWD / **dCi** 145 / **dCi** 145 RWD		605 901 095	610 402 092				
dCi 110 / **dCi** 130 / **dCi** 130 RWD / **dCi** 140 / **dCi** 140 RWD / **dCi** 165 / **dCi** 165 RWD / **dCi** 170		595 901 085					
dCi 150 / **dCi** 150 RWD		595 901 085	600 402 083				
NV 2500 Standard Cargo Van	11 →						
5.6 *					572 501 076	570 412 063	
PRIMASTAR Bus (X83)	01 →						
2.0 / **dCi** 100 / **dCi** 115 / **dCi** 120 / **dCi** 140 / **dCi** 150 / **dCi** 80 / **dCi** 90			585 200 080			580 406 074	
PRIMASTAR Box (X83)	02 →						
1.9 dCi 100 / **1.9** dCi 80 / **2.0** / **2.0** dCi 115 / **2.0** dCi 90 / **2.5** dCi 115 / **2.5** dCi 140 / **2.5** dCi 150			585 200 080			580 406 074	
PRIMASTAR Platform/Chassis (X83)	02 →						
1.9 dCi 100			585 200 080			580 406 074	
TRADE Box	86 - 93						
2.0 D						595 405 083	
TRADE Platform/Chassis	86 - 94						
2.0 D						595 405 083	
2.8 D						595 404 083	
TRADE Box	93 - 98						
2.0 D / **3.0** D						595 405 083	
TRADE Platform/Chassis	93 - 98						
2.0 D / **3.0** D						595 405 083	
TRADE Bus	96 - 01						
3.0 TDiC						595 405 083	
TRADE Box	96 - 01						
3.0 TDiC						595 404 083	
TRADE Platform/Chassis	96 - 01						
2.3 D / **3.0** TDiC						595 405 083	
TRADE Platform/Chassis	98 - 04						
2.3 D / **2.7** TD / **3.0** TD						595 405 083	
URVAN Bus (E23)	80 - 88						
2.0						560 411 054	
2.3 D						570 413 063	
URVAN Box (E23)	80 - 98						
2.0						560 411 054	
2.2 D / **2.3** D						570 413 063	
URVAN Bus (E24)	86 - 97						
2.0						560 411 054	
2.4 i						560 410 054	
2.5 D						595 404 083	
URVAN Box (E24)	86 - 97						
2.0 (64 kW)						560 410 054	
2.0 (65 kW)						560 411 054	
2.3 D / **2.5** D						595 404 083	
URVAN Box (E24)	95 - 00						
2.7 TD						595 405 083	

VARTA®

⚠ FOR CARS WITH START/STOP (MUST REPLACE AGM WITH AGM, EFB WITH EFB)
* PLEASE CHECK AS MORE THAN ONE DIFFERENT SIZE BATTERIES CAN BE FITTED DEPENDING ON: - ELECTRICAL OPTIONS
- CLIMATE REGION
- BUILD OE

		SILVER *dynamic*			BLUE *dynamic*		BLACK *dynamic*
		AGM	SLI	Aux	EFB	SLI	SLI
NISSAN							
CARAVAN Bus (E25)	00 - 12						
2.5						595 405 083	
CARAVAN Box (E25)	00 - 12						
2.5						595 405 083	
VANETTE Bus (KC120)	81 - 87						
1.2 / **1.5**						560 411 054	
2.0 D						570 413 063	
VANETTE Box (C120)	81 - 87						
1.2 / **1.5**						560 411 054	
2.0 D						570 413 063	
VANETTE Bus (C22)	86 - 11						
1.5 / **2.0** / **2.4** i						560 411 054	
2.0 D						570 413 063	
VANETTE Box (C22)	86 - 11						
1.5						560 411 054	
2.0 D						570 413 063	
VANETTE CARGO Bus (HC 23)	94 - 01						
1.6 i						560 411 054	
2.0 D						570 413 063	
2.3 D *						595 405 083 570 413 063	
VANETTE CARGO Box (HC 23)	94 - 02						
1.6 i						560 411 054	
2.3 D						570 413 063	
CABSTAR (F22, H40)	82 - 93						
2.0						595 404 083	
2.3 TD / **2.4** TD / **2.5** TD						595 405 083	
CABSTAR (F23, H41, H42)	92 - 11						
2.0						595 404 083	
2.5 D						595 405 083	
NT400 CABSTAR (F24F)	09 →						
28.12, 32.12, 35.12 / **35.13** / **35.14,** 45.14 / **35.15,** 45.15			577 400 078				
NT400 CABSTAR Dumptruck (F24F)	16 →						
35.13 / **35.15,** 45.15			577 400 078				
NISSAN (DFAC)							
TEANA (J32Z)	08 →						
2.0 / **2.5** / **3.5**			563 400 061			570 412 063 560 408 054	
TIIDA Hatchback (C12)	11 →						
1.6 / **1.6** GTS			563 400 061			560 408 054	
OPEL							
ADAM (M13)	12 →						
1.0 / **1.4** S ⚠		560 901 068					
1.2 (69 kW)		570 901 076			570 500 076		
1.2 (51 kW) / **1.4** * ⚠		560 901 068	554 400 053			552 400 047	
1.4 LPG			554 400 053			552 400 047	
AGILA (A) (H00)	00 - 07						
1.0 12V / **1.0** / **1.2** 16V / **1.2** 16V Twinport *			554 400 053 552 401 052			544 402 044	
1.3 CDTI			561 400 060			560 409 054	
AGILA (B) (H08)	08 - 14						
1.0 (50 kW) / **1.2** (69 kW) * ⚠		560 901 068	554 400 053 552 401 052		560 500 064	544 402 044	
1.0 (48 kW) / **1.0** LPG / **1.2** (63 kW) / **1.2** LPG *			554 400 053 552 401 052			544 402 044	
1.3 CDTI			561 400 060			560 409 054	
AMPERA (R12)	11 - 15						
EV 150		560 901 068					
ARENA Box (A97)	97 - 01						
1.9 D			577 400 078			574 012 068	
2.5 D			600 402 083			595 402 080	
ARENA Bus (A97)	97 - 01						
1.9 D			577 400 078			574 012 068	
2.5 D			600 402 083			595 402 080	
ASCONA B (81_, 86_, 87_, 88_)	75 - 81						
1.3 N / **1.3** S *			554 400 053 552 401 052			544 402 044	541 400 036

⚠ FOR CARS WITH START/STOP (MUST REPLACE AGM WITH AGM, EFB WITH EFB)
* PLEASE CHECK AS MORE THAN ONE DIFFERENT SIZE BATTERIES CAN BE FITTED DEPENDING ON: - ELECTRICAL OPTIONS
- CLIMATE REGION
- BUILD OE

N

OPEL

		SILVER *dynamic*			BLUE *dynamic*		BLACK *dynamic*
		AGM	SLI	Aux	EFB	SLI	SLI
OPEL							
ASCONA B (81_, 86_, 87_, 88_)	75 - 81						
1.6 N / **1.6** S *			554 400 053 552 401 052			544 402 044	
1.9 N / **1.9** S / **2.0** E / **2.0** N / **2.0** S / **2.4** 400 *			561 400 060			560 409 054	553 401 050
2.0 D			574 402 075			572 409 068	570 144 064
ASCONA C Hatchback (J82)	81 - 88						
1.3 N / **1.3** S *			554 400 053 552 401 052			544 402 044	541 400 036
1.6 D			574 402 075			572 409 068	570 144 064
1.6 / **1.6** i Cat / **1.6** i / **1.6** S *			554 400 053 552 401 052			544 402 044	
1.8 E / **1.8** / **1.8** i / **2.0** i Cat / **2.0** i / **2.0** i GT *			561 400 060			560 409 054	553 401 050
ASCONA C (J82)	81 - 88						
1.3 N / **1.3** S *			554 400 053 552 401 052			544 402 044	541 400 036
1.6 D			574 402 075			572 409 068	570 144 064
1.6 / **1.6** i Cat / **1.6** i / **1.6** S *			554 400 053 552 401 052			544 402 044	
1.8 E / **1.8** / **1.8** i / **2.0** i Cat / **2.0** i / **2.0** i GT *			561 400 060			560 409 054	553 401 050
ASTRA F Hatchback (T92)	91 - 98						
1.4 / **1.4** i 16V / **1.4** i / **1.4** Si *			554 400 053 552 401 052			544 402 044	541 400 036
1.6 / **1.6** i 16V / **1.6** i / **1.6** Si *			554 400 053 552 401 052			544 402 044	
1.7 D / **1.7** TD / **1.7** TDS			574 402 075			572 409 068	570 144 064
1.8 i 16V / **1.8** i / **2.0** GSI 16V / **2.0** i 16V / **2.0** i *			561 400 060			560 409 054	553 401 050
ASTRA F (T92)	91 - 98						
1.4 / **1.4** i 16V / **1.4** i / **1.4** Si *			554 400 053 552 401 052			544 402 044	541 400 036
1.6 / **1.6** i 16V / **1.6** i / **1.6** Si *			554 400 053 552 401 052			544 402 044	
1.7 D / **1.7** TD / **1.7** TDS			574 402 075			572 409 068	570 144 064
1.8 i 16V / **1.8** i / **2.0** i 16V / **2.0** i *			561 400 060			560 409 054	553 401 050
ASTRA F Estate (T92)	91 - 98						
1.4 / **1.4** i 16V / **1.4** i / **1.4** Si *			554 400 053 552 401 052			544 402 044	541 400 036
1.6 / **1.6** i 16V / **1.6** i / **1.6** Si *			554 400 053 552 401 052			544 402 044	
1.7 D / **1.7** TD / **1.7** TDS			574 402 075			572 409 068	570 144 064
1.8 i 16V / **1.8** i / **2.0** i 16V / **2.0** i *			561 400 060			560 409 054	553 401 050
ASTRA F Convertible (T92)	93 - 01						
1.4 i 16V / **1.4** Si / **1.6** i / **1.8** i 16V *			554 400 053 552 401 052			544 402 044	
2.0 i *			561 400 060			560 409 054	553 401 050
ASTRA F Van (T92)	91 - 99						
1.4 i *			554 400 053 552 401 052			544 402 044	541 400 036
1.6 i 16V / **1.6** i (52 kW) *			554 400 053 552 401 052			544 402 044	
1.6 i (55 kW) *			561 400 060			544 402 044	541 400 036
1.7 D / **1.7** TD			574 402 075			572 409 068	570 144 064
ASTRA F CLASSIC Hatchback (T92)	98 - 02						
1.4 i / **1.6** i 16V / **1.6** i *			554 400 053 552 401 052			544 402 044	
ASTRA F CLASSIC Saloon (T92)	98 - 02						
1.4 i / **1.6** i 16V / **1.6** i *			554 400 053 552 401 052			544 402 044	
ASTRA F CLASSIC Estate (T92)	98 - 05						
1.4 i / **1.6** i 16V / **1.6** i *			554 400 053 552 401 052			544 402 044	
ASTRA G Hatchback (T98)	98 - 09						
1.2 16V / **1.4** 16V / **1.4** *			554 400 053 552 401 052			544 402 044	
1.6 16V / **1.6** / **1.6** LPG / **1.8** 16V / **2.0** 16V / **2.0** 16V OPC / **2.0** OPC			561 400 060			560 409 054	
1.7 CDTI / **1.7** DTI 16V / **1.7** TD / **2.0** DI / **2.0** DTI 16V / **2.2** 16V / **2.2** DTI			574 402 075			572 409 068	
ASTRA G Saloon (T98)	98 - 09						
1.2 16V (48 kW) / **1.4** 16V / **1.4** / **1.6** 16V / **1.6** / **1.6** LPG / **1.8** 16V / **2.0** 16V			561 400 060			560 409 054	
1.2 16V (55 kW) *			554 400 053 552 401 052			544 402 044	
1.7 CDTI / **1.7** DTI 16V / **1.7** TD / **2.0** DI / **2.0** DTI 16V / **2.2** 16V / **2.2** DTI			574 402 075			572 409 068	

VARTA®

⚠ FOR CARS WITH START/STOP (MUST REPLACE AGM WITH AGM, EFB WITH EFB)

* PLEASE CHECK AS MORE THAN ONE DIFFERENT SIZE BATTERIES CAN BE FITTED DEPENDING ON:
- ELECTRICAL OPTIONS
- CLIMATE REGION
- BUILD OE

		SILVER *dynamic*			BLUE *dynamic*		BLACK *dynamic*
		AGM	SLI	Aux	EFB	SLI	SLI
OPEL							
ASTRA G Estate (T98)	98 - 09						
1.2 16V (48 kW) / **1.4** 16V / **1.4** / **1.6** 16V / **1.6** CNG / **1.6** / **1.8** 16V / **2.0** 16V / **2.0** OPC (147 kW)			561 400 060			560 409 054	
1.2 16V (55 kW) *			554 400 053 552 401 052			544 402 044	
1.7 CDTI / **1.7** DTI 16V / **1.7** TD / **2.0** DI / **2.0** DTI 16V / **2.0** OPC (141 kW) / **2.2** 16V / **2.2** DTI			574 402 075			572 409 068	
ASTRA G Coupe (T98)	00 - 05						
1.6 16V *			554 400 053 552 401 052			544 402 044	
1.8 16V / **2.0** 16V Turbo			561 400 060			560 409 054	
2.2 16V / **2.2** DTI			574 402 075			572 409 068	
ASTRA G Convertible (T98)	01 - 05						
1.6 16V / **1.6** / **1.8** 16V / **2.0** 16V Turbo / **2.0** OPC			561 400 060			560 409 054	
2.2 16V / **2.2** DTI			574 402 075			572 409 068	
ASTRA G Box (F70)	98 - 05						
1.6 / **1.7** DTI 16V / **1.7** TD			561 400 060			560 409 054	
2.0 DI			574 402 075			572 409 068	
ASTRA H (A04)	04 - 14						
1.2 *			554 400 053 552 401 052				
1.3 CDTI / **1.4** (55 kW) / **1.4** LPG / **1.6** / **1.6** Turbo / **1.7** CDTI / **1.8** / **2.0** Turbo			561 400 060			560 409 054	
1.4 (66 kW) *			554 400 053 552 401 052			544 402 044	
1.9 CDTI 16V / **1.9** CDTI			574 402 075			572 409 068	
ASTRA H GTC (A04)	05 - 10						
1.2 *			554 400 053 552 401 052			544 402 044	
1.3 CDTI / **1.4** / **1.6** / **1.6** Turbo / **1.7** CDTI / **1.7** CDTi / **1.8** / **2.0** Turbo			561 400 060			560 409 054	
1.9 CDTi 16V / **1.9** CDTI / **1.9** CDTi			574 402 075			572 409 068	
ASTRA H Saloon (A04)	07 - 14						
1.3 CDTi / **1.6** / **1.7** CDTi / **1.7** CDTI / **1.8**			561 400 060			560 409 054	
ASTRA H Estate (A04)	04 - 14						
1.3 CDTI / **1.4** (55 kW) / **1.4** LPG / **1.6** / **1.6** LPG / **1.6** Turbo / **1.7** CDTI / **1.8** / **2.0** Turbo			561 400 060			560 409 054	
1.4 (66 kW) *			554 400 053 552 401 052			544 402 044	
1.9 CDTI 16V / **1.9** CDTI			574 402 075			572 409 068	
ASTRA H TwinTop (A04)	05 - 10						
1.6 / **1.6** Turbo / **1.8** / **2.0** Turbo			561 400 060			560 409 054	
1.9 CDTi			574 402 075			572 409 068	
ASTRA H Box (L70)	04 - 13						
1.3 CDTI / **1.6** EcoTec / **1.7** CDTI			561 400 060			560 409 054	
1.9 CDTI 16V / **1.9** CDTI			574 402 075			572 409 068	
ASTRA CLASSIC Hatchback (A04)	09 →						
1.8			561 400 060			560 409 054	
ASTRA CLASSIC Saloon (A04)	07 →						
1.8			561 400 060			560 409 054	
ASTRA CLASSIC Estate (A04)	06 →						
1.8			561 400 060			560 409 054	
ASTRA J (P10)	09 - 15						
1.3 CDTI * ⚠		560 901 068	561 400 060		560 500 064	560 409 054	
1.4 (64 kW) / **1.4** LPG / **1.6** Turbo / **1.7** CDTI (92 kW)			561 400 060			560 409 054	
1.4 (74 kW) / **1.4** Turbo / **1.6** / **1.6** SIDI * ⚠		580 901 080 570 901 076	561 400 060			560 409 054	
1.6 CDTi / **2.0** BiTurbo CDTI * ⚠		580 901 080 570 901 076					
1.7 CDTI (96 kW) * ⚠		570 901 076	561 400 060		570 500 076	560 409 054	
2.0 CDTI * ⚠		580 901 080 570 901 076	574 402 075			572 409 068	
ASTRA J Saloon	12 →						
1.3 CDTI ⚠		560 901 068			560 500 064		
1.4 / **1.6** / **1.6** Turbo			561 400 060			560 409 054	
1.4 LPG / **1.4** Turbo / **1.6** SIDI / **1.7** CDTI (96 kW) * ⚠		580 901 080 570 901 076	561 400 060			560 409 054	
1.6 CDTi * ⚠		580 901 080 570 901 076					
1.7 CDTI (81 kW) * ⚠		580 901 080 570 901 076	574 402 075			572 409 068	

⚠ FOR CARS WITH START/STOP (MUST REPLACE AGM WITH AGM, EFB WITH EFB)
* PLEASE CHECK AS MORE THAN ONE DIFFERENT SIZE BATTERIES CAN BE FITTED DEPENDING ON: - ELECTRICAL OPTIONS
- CLIMATE REGION
- BUILD OE

OPEL

		SILVER *dynamic*			BLUE *dynamic*		BLACK *dynamic*
		AGM	SLI	Aux	EFB	SLI	SLI
OPEL							
ASTRA J GTC	11 →						
1.4 / **1.6** SIDI * ⚠		580 901 080 570 901 076	561 400 060			560 409 054	
1.6 / **1.8**			561 400 060			560 409 054	
1.6 CDTI / **1.7** CDTI / **2.0** / **2.0** BiTurbo CDTI * ⚠		580 901 080 570 901 076					
2.0 CDTI * ⚠		580 901 080 570 901 076	574 402 075			572 409 068	
ASTRA J Sports Tourer (P10)	10 - 15						
1.3 CDTI * ⚠		560 901 068	561 400 060		560 500 064	560 409 054	
1.4 (74 kW) / **1.4** Turbo / **1.6** / **1.6** SIDI * ⚠		580 901 080 570 901 076	561 400 060			560 409 054	
1.4 (64 kW) / **1.4** LPG / **1.6** LPG / **1.6** Turbo			561 400 060			560 409 054	
1.6 CDTi * ⚠		580 901 080 570 901 076					
1.7 CDTI (81 kW) * ⚠		580 901 080 570 901 076			570 500 076	580 406 074 560 409 054	
1.7 CDTI (92 kW) *						580 406 074 560 409 054	
2.0 BiTurbo CDTI / **2.0** CDTI (118 kW) * ⚠		580 901 080 570 901 076	574 402 075			572 409 068	
2.0 CDTI (121 kW) * ⚠		580 901 080 570 901 076	585 200 080			580 406 074	
2.0 CDTI (96 kW)			574 402 075			572 409 068	
ASTRA K (B16)	15 →						
1.0 Turbo (77 kW) * ⚠		580 901 080 570 901 076					
1.0 Turbo (66 kW) / **1.4** / **1.4** CNG / **1.4** Turbo * ⚠		570 901 076				560 408 054 552 400 047	
1.6 CDTi (81 kW) * ⚠		580 901 080	585 200 080			574 012 068	
1.6 CDTi (70 kW) * ⚠		580 901 080	563 400 061			560 408 054	
1.6 CDTi (118 kW) ⚠		580 901 080					
1.6 Turbo ⚠		570 901 076					
ASTRA K Sports Tourer (B16)	15 →						
1.0 Turbo (77 kW) * ⚠		580 901 080 570 901 076					
1.0 Turbo (66 kW) / **1.4** / **1.4** CNG / **1.4** Turbo * ⚠		570 901 076				560 408 054 552 400 047	
1.6 CDTi (70 kW) * ⚠		580 901 080	563 400 061			560 408 054	
1.6 CDTi (81 kW) * ⚠		580 901 080	585 200 080			574 012 068	
1.6 CDTi (118 kW) ⚠		580 901 080					
1.6 Turbo ⚠		570 901 076					
ANTARA (L07)	06 →						
2.0 CDTI (93 kW) / **2.0** CDTI 4x4 (110 kW) / **2.4** LPG 4x4						595 405 083	
2.0 CDTI (125 kW) / **2.0** CDTI 4x4 (125 kW) ⚠		595 901 085					590 122 072
2.2 CDTi / **2.2** CDTi 4x4 ⚠		595 901 085				595 405 083 595 402 080	
2.4 (123 kW) / **2.4** 4x4 (123 kW) *						570 413 063 570 412 063	
2.4 (104 kW) / **2.4** 4x4 (103 kW)			563 401 061			570 413 063 560 127 054	
2.4 (103 kW) / **2.4** LPG / **3.0**						570 413 063	
3.2 V6						574 013 068	
CALIBRA A (C89)	89 - 97						
2.0 i 16V 4x4 / **2.0** i 16V / **2.0** i 4x4 / **2.0** i / **2.0** i Turbo 4x4			561 400 060			560 409 054	
2.5 i V6 *			561 400 060			560 409 054	570 144 064
CAMPO (TF0, TF1)	87 - 02						
2.2 D / **2.2** D 4x4 / **2.3** 4x4 / **2.3** / **2.5** D 4x4 / **2.5** D			574 402 075			572 409 068	570 144 064
2.5 DTI / **2.5** DTI 4x4 / **2.5** TD 4x4 / **2.5** TD / **3.1** TD 4x4 / **3.1** TD			574 402 075			572 409 068	
CASCADA (W13)	13 →						
1.4 / **1.4** Turbo / **1.6** / **1.6** SIDI / **2.0** CDTI * ⚠		580 901 080 570 901 076					
COMMODORE C (14_, 19_)	78 - 82						
2.5 E / **2.5** S			574 402 075			572 409 068	570 144 064
COMMODORE C Estate (61)	80 - 82						
2.5 E / **2.5** S			574 402 075			572 409 068	570 144 064
COMBO (71_)	94 - 01						
1.2 / **1.4** / **1.4** 16V *			554 400 053 552 401 052			560 409 054 544 402 044	
1.7 D			561 400 060			560 409 054	
COMBO Tour	01 - 11						
1.3 CDTI 16V / **1.7** CDTI 16V / **1.7** DI 16V / **1.7** DTI 16V			561 400 060			560 409 054	

VARTA®

⚠ FOR CARS WITH START/STOP (MUST REPLACE AGM WITH AGM, EFB WITH EFB)
* PLEASE CHECK AS MORE THAN ONE DIFFERENT SIZE BATTERIES CAN BE FITTED DEPENDING ON: - ELECTRICAL OPTIONS
- CLIMATE REGION
- BUILD OE

		SILVER *dynamic*			BLUE *dynamic*		BLACK *dynamic*
		AGM	SLI	Aux	EFB	SLI	SLI
OPEL							
COMBO Tour	01 - 11						
1.4 *			554 400 053 552 401 052			560 409 054 544 402 044	
1.6 / **1.6** CNG *			554 400 053 552 401 052			544 402 044	
COMBO Box Body / Estate	01 →						
1.3 CDTI 16V / **1.7** CDTI 16V / **1.7** DI 16V / **1.7** DTI 16V *						572 409 068 560 409 054	
1.4 16V *			554 400 053 552 401 052			560 409 054 544 402 044	
1.6 / **1.6** CNG 16V *			554 400 053 552 401 052			544 402 044	
COMBO Combi / Tour (X12)	12 →						
1.3 CDTI (66 kW) / **1.4** (70 kW) * ⚠		560 901 068	561 400 060		565 500 065	560 409 054	
1.3 CDTI (55 kW) / **1.6** CDTI (70 kW) * ⚠		570 901 076	574 402 075			572 409 068	
1.4 (88 kW) / **1.4** CNG			561 400 060			560 409 054	
1.6 CDTI (66 kW) / **2.0** CDTI * ⚠		570 901 076	574 402 075		570 500 076	572 409 068	
1.6 CDTI (74 kW)			574 402 075			572 409 068	
1.6 CDTI (88 kW) ⚠		570 901 076					
COMBO Box Body / Estate (X12)	12 →						
1.3 CDTI (66 kW) * ⚠		560 901 068	561 400 060		560 500 064	560 409 054	
1.3 CDTI (55 kW) / **1.6** CDTI (70 kW) * ⚠		570 901 076	574 402 075			572 409 068	
1.4 (70 kW) / **1.4** CNG * ⚠		560 901 068	561 400 060		565 500 065	560 409 054	
1.4 (88 kW)			561 400 060			560 409 054	
1.6 CDTI (66 kW) / **2.0** CDTI * ⚠		560 901 068	574 402 075		565 500 065	572 409 068	
1.6 CDTI (74 kW)			574 402 075			572 409 068	
1.6 CDTI (88 kW) ⚠		570 901 076					
COMBO Platform/Chassis (X12)	12 →						
1.3 CDTI / **2.0** CDTI * ⚠		570 901 076	574 402 075			572 409 068	
COMBO MPV (X19)	18 →						
1.2 / **1.5** (75/96 kW) * ⚠		570 901 076	563 400 061			560 408 054	
1.5 (56 kW)			563 400 061			560 408 054	
CORSA A Hatchback (S83)	82 - 93						
1.0 / **1.2** / **1.2** i / **1.2** N / **1.2** S / **1.3** / **1.3** i / **1.3** S / **1.4** i / **1.4** S / **1.4** Si *			554 400 053 552 401 052			544 402 044	541 400 036
1.5 D / **1.5** TD *			561 400 060			560 409 054	570 144 064
1.6 GSI Cat / **1.6** GSI *			554 400 053 552 401 052			544 402 044	
CORSA A TR (S83)	82 - 93						
1.0 / **1.2** i / **1.2** N / **1.2** S / **1.3** / **1.3** S / **1.4** i / **1.4** S *			554 400 053 552 401 052			544 402 044	541 400 036
1.5 D / **1.5** TD			561 400 060			572 409 068 560 409 054	
CORSA A Box (S83)	86 - 94						
1.0 / **1.2** / **1.3** *			554 400 053 552 401 052			544 402 044	541 400 036
1.5 D			561 400 060			572 409 068 560 409 054	
CORSA B (S93)	93 - 02						
1.0 i 12V / **1.2** i 16V / **1.2** i / **1.4** / **1.4** i 16V / **1.4** i / **1.4** Si *			554 400 053 552 401 052			544 402 044	
1.5 D / **1.5** TD			561 400 060			572 409 068 560 409 054	
1.6 GSI 16V / **1.6** i 16V / **1.7** D			561 400 060			560 409 054	
CORSA B Estate (S93)	98 - 02						
1.4 i 16V *			554 400 053 552 401 052			544 402 044	
1.7 D			561 400 060			560 409 054	
CORSA B Box (S93)	94 - 01						
1.4 i *			554 400 053 552 401 052			544 402 044	
1.7 D			561 400 060			560 409 054	
CORSA C (X01)	00 - 09						
1.0 / **1.2** / **1.2** Twinport / **1.4** / **1.4** Twinport *			554 400 053 552 401 052			544 402 044	
1.3 CDTI / **1.7** CDTI / **1.7** DI / **1.7** DTI / **1.8**			561 400 060			560 409 054	
CORSA C Box (X01)	00 - 12						
1.2 16V / **1.2** / **1.4** *			554 400 053 552 401 052			544 402 044	
1.3 CDTI 16V / **1.7** CDTi / **1.7** DI 16V / **1.7** DTI 16V			561 400 060			560 409 054	
CORSA D (S07)	06 - 14						
1.0						544 401 042	

⚠ FOR CARS WITH START/STOP (MUST REPLACE AGM WITH AGM, EFB WITH EFB)
* PLEASE CHECK AS MORE THAN ONE DIFFERENT SIZE BATTERIES CAN BE FITTED DEPENDING ON: - ELECTRICAL OPTIONS
- CLIMATE REGION
- BUILD OE

OPEL

		SILVER *dynamic*			BLUE *dynamic*		BLACK *dynamic*
		AGM	SLI	Aux	EFB	SLI	SLI
OPEL							
CORSA D (S07)	06 - 14						
1.2 (59 kW) / **1.2** LPG / **1.4** (66 kW) / **1.4** LPG (66 kW)			554 400 053				
1.2 (51 kW) / **1.4** (64 kW) * ⚠		570 901 076 560 901 068	554 400 053				
1.2 (63 kW) / **1.4** (74 kW) * ⚠		570 901 076 560 901 068	554 400 053			552 400 047	
1.3 CDTI (55 kW) * ⚠		570 901 076	574 402 075		570 500 076	572 409 068	
1.3 CDTI (66 kW) / **1.7** CDTI			574 402 075			572 409 068	
1.3 CDTI (70 kW) * ⚠		560 901 068	554 400 053		560 500 064		
1.4 (88 kW) * ⚠		570 901 076	574 402 075			572 409 068	
1.4 LPG (64 kW)			554 400 053			552 400 047	
1.6 Turbo			561 400 060			560 409 054	
CORSA D Van (S07)	06 - 14						
1.0 (48 kW)			554 400 053			552 400 047	
1.0 (44 kW)						544 401 042	
1.2 (51 kW)			554 400 053				
1.2 (63 kW) * ⚠		570 901 076 560 901 068	554 400 053				
1.3 CDTI (55 kW)			574 402 075			572 409 068	
1.3 CDTI (70 kW) * ⚠		570 901 076	554 400 053				
CORSA E (X15)	14 →						
1.0 / **1.2** / **1.4** / **1.4** Turbo / **1.6** Turbo * ⚠		560 901 068	554 400 053			552 400 047	
1.3 CDTI * ⚠		560 901 068				574 012 068 552 400 047	
1.4 LPG ⚠		560 901 068					
CORSA E Van (X15)	14 →						
1.2 / **1.4** * ⚠		560 901 068	554 400 053			552 400 047	
1.3 CDTI * ⚠		560 901 068				574 012 068 552 400 047	
CROSSLAND X (P17)	17 →						
1.2 / **1.5** Turbo D / **1.6** Turbo D * ⚠		570 901 076	563 400 061		570 500 076		
1.2 LPG			563 400 061		560 500 064		
FRONTERA A Sport (U92)	92 - 98						
2.0 i / **2.5** TDS / **2.8** TD			577 400 078			574 012 068	570 409 064
FRONTERA A (U92)	92 - 98						
2.2 i / **2.3** TD / **2.4** i / **2.5** TDS / **2.8** TD			577 400 078			574 012 068	570 409 064
FRONTERA B (U99)	98 - 04						
2.2 DTI / **3.2** i			577 400 078			574 012 068	
2.2 i			561 400 060			560 409 054	
GRANDLAND X (A18)	17 →						
1.2 / **1.2** LPG / **1.5** Turbo D / **1.6** / **1.6** Turbo D / **2.0** D * ⚠					570 500 076 560 500 064		
GT Convertible (M07)	07 - 11						
2.0			574 402 075			572 409 068	
INSIGNIA A (G09)	08 - 17						
1.4 / **1.4** LPG / **1.6** SIDI * ⚠		570 901 076	561 400 060			560 409 054	
1.6 / **1.6** Turbo / **1.8**			561 400 060			560 409 054	
1.6 CDTi (100 kW) * ⚠		570 901 076	574 402 075			572 409 068	
1.6 CDTi (88 kW) ⚠		570 901 076					
2.0 Biturbo CDTI 4x4 (143 kW) / **2.0** Biturbo CDTI (140 kW) / **2.0** CDTI (118 kW) *			585 200 080			580 406 074	588 403 074
2.0 Biturbo CDTI 4x4 (140 kW) ⚠		580 901 080			580 500 080 575 500 073		
2.0 Biturbo CDTI (143 kW) / **2.0** CDTI 4x4 (118 kW) / **2.0** CDTI (96/81 kW) * ⚠		580 901 080	585 200 080		580 500 080 575 500 073	580 406 074	588 403 074
2.0 CDTI 4x4 (120 kW) / **2.0** CDTI (120 kW) * ⚠		580 901 080	574 402 075			572 409 068	
2.0 CDTI 4x4 (125 kW) / **2.0** CDTI (103/125 kW) ⚠		580 901 080					
2.0 CDTI (88 kW) * ⚠		580 901 080	585 200 080			580 406 074	588 403 074
2.0 E85 Turbo / **2.0** Turbo 4x4 (184 kW) / **2.0** Turbo (162 kW) * ⚠		570 901 076	574 402 075		565 500 065	572 409 068	
2.0 Turbo 4x4 (162 kW)			574 402 075			572 409 068	
2.0 Turbo (184 kW) * ⚠		570 901 076			565 500 065		
2.8 V6 Turbo 4x4 / **2.8** V6 Turbo OPC 4x4			585 200 080			580 406 074	
INSIGNIA A Saloon (G09)	08 - 17						
1.4 / **1.4** LPG / **1.6** SIDI * ⚠		570 901 076	561 400 060			560 409 054	
1.6 / **1.6** Turbo / **1.8**			561 400 060			560 409 054	
1.6 CDTi (88 kW) ⚠		570 901 076					
1.6 CDTi (100 kW) * ⚠		570 901 076	574 402 075			572 409 068	
2.0 Biturbo CDTI 4x4 (143 kW) / **2.0** Biturbo CDTI (143 kW) / **2.0** CDTI 4x4 (118 kW) / **2.0** CDTI (96/81/118 kW) * ⚠		580 901 080	585 200 080		580 500 080 575 500 073	580 406 074	588 403 074
2.0 Biturbo CDTI 4x4 (140 kW) / **2.0** Biturbo CDTI (140 kW) *			585 200 080			580 406 074	588 403 074

VARTA®

⚠ FOR CARS WITH START/STOP (MUST REPLACE AGM WITH AGM, EFB WITH EFB)
* PLEASE CHECK AS MORE THAN ONE DIFFERENT SIZE BATTERIES CAN BE FITTED DEPENDING ON: - ELECTRICAL OPTIONS
- CLIMATE REGION
- BUILD OE

		SILVER *dynamic*			BLUE *dynamic*		BLACK *dynamic*
		AGM	SLI	Aux	EFB	SLI	SLI
OPEL							
INSIGNIA A Saloon (G09)	08 - 17						
2.0 CDTI 4x4 (120 kW) / **2.0** CDTI (120 kW) / **2.0** Turbo (162 kW) * ⚠		580 901 080	574 402 075			572 409 068	
2.0 CDTI 4x4 (125 kW) / **2.0** CDTI (125 kW) ⚠		580 901 080					
2.0 CDTI (88 kW) * ⚠		580 901 080	585 200 080			580 406 074	588 403 074
2.0 Turbo 4x4 (184 kW) / **2.0** Turbo (184 kW) * ⚠		570 901 076	574 402 075		565 500 065	572 409 068	
2.0 Turbo 4x4 (162 kW)			574 402 075			572 409 068	
2.0 Turbo E85 * ⚠		570 901 076	574 402 075		575 500 073	572 409 068	
2.8 V6 Turbo 4x4 / **2.8** V6 Turbo OPC 4x4			585 200 080			580 406 074	
INSIGNIA A Country Tourer (G09)	08 - 17						
1.6 CDTi / **2.0** Turbo 4x4 * ⚠		595 901 085 580 901 080	574 402 075			572 409 068	
1.6 SIDI * ⚠		595 901 085 580 901 080	561 400 060			560 409 054	
2.0 CDTi / **2.0** CDTi 4x4 (125/120 kW) * ⚠		595 901 085 580 901 080	585 200 080			580 406 074	
2.0 CDTi 4x4 (143 kW)			585 200 080			580 406 074	
INSIGNIA A Sports Tourer (G09)	08 - 17						
1.4 / **1.6** CDTi (88 kW) ⚠		570 901 076					
1.4 LPG / **1.6** SIDI * ⚠		570 901 076	561 400 060			560 409 054	
1.6 / **1.6** Turbo / **1.8**			561 400 060			560 409 054	
1.6 CDTi (100 kW) * ⚠		570 901 076	574 402 075			572 409 068	
2.0 Biturbo CDTI (143 kW) / **2.0** Biturbo CDTI 4x4 (143 kW) / **2.0** CDTI (118/81/96 kW) / **2.0** CDTI 4x4 (118 kW) * ⚠		580 901 080	585 200 080		580 500 080 575 500 073	580 406 074	588 403 074
2.0 Biturbo CDTI (140 kW) / **2.0** Biturbo CDTI 4x4 (140 kW) *			585 200 080			580 406 074	588 403 074
2.0 CDTI (120 kW) / **2.0** CDTI 4x4 (120 kW) * ⚠		580 901 080	574 402 075			572 409 068	
2.0 CDTI (103 kW) / **2.0** CDTI 4x4 (125 kW) ⚠		580 901 080					
2.0 CDTI (88 kW) * ⚠		580 901 080	585 200 080			580 406 074	588 403 074
2.0 E85 Turbo * ⚠		570 901 076	574 402 075		575 500 073	572 409 068	
2.0 Turbo / **2.0** Turbo 4x4 (184 kW) * ⚠		570 901 076	574 402 075		565 500 065	572 409 068	
2.0 Turbo 4x4 (162 kW) / **2.8** V6 Turbo 4x4 / **2.8** V6 Turbo OPC 4x4			574 402 075			572 409 068	
INSIGNIA B Grand Sport (Z18)	17 →						
1.5 / **1.6** CDTi / **1.6** Turbo / **2.0** 4x4 / **2.0** CDTi 4x4 / **2.0** CDTi * ⚠		580 901 080			570 500 076		
INSIGNIA B Country Tourer (Z18)	17 →						
1.5 / **2.0** 4x4 / **2.0** CDTi / **2.0** CDTi 4x4 * ⚠		580 901 080			570 500 076		
INSIGNIA B Sports Tourer (Z18)	17 →						
1.5 / **1.6** CDTi / **1.6** Turbo / **2.0** 4x4 / **2.0** CDTi / **2.0** CDTi 4x4 * ⚠		580 901 080			570 500 076		
KADETT D (31_-34_, 41_-44_)	79 - 84						
1.0 / **1.2** / **1.2** S / **1.3** N / **1.3** S *			554 400 053 552 401 052			544 402 044	541 400 036
1.6 D			563 400 061			560 408 054	
1.6 S / **1.8** GT/E *			554 400 053 552 401 052			544 402 044	
KADETT D (32_,37_,39, _42)	79 - 84						
1.0 / **1.2** S / **1.3** N / **1.3** S *			554 400 053 552 401 052			544 402 044	541 400 036
1.6 D			563 400 061			560 408 054	
KADETT D Estate (35_, 36_, 45_, 46_)	79 - 84						
1.2 / **1.2** S / **1.3** N / **1.3** S / **1.6** S *			554 400 053 552 401 052			544 402 044	541 400 036
1.6 D			563 400 061			560 408 054	
KADETT E Hatchback (T85)	84 - 91						
1.2 / **1.3** / **1.3** i Cat / **1.3** N / **1.3** S / **1.4** i / **1.4** S *			554 400 053 552 401 052			544 402 044	541 400 036
1.5 TD / **1.6** D / **1.7** D / **1.8** GSI / **2.0** GSI 16V / **2.0** GSI 16V Cat / **2.0** GSI / **2.0** GSI Cat			563 400 061			560 408 054	
1.6 i / **1.6** i Cat / **1.6** S / **1.8** E / **1.8** i / **1.8** S *			554 400 053 552 401 052			544 402 044	
KADETT E (T85)	84 - 93						
1.2 / **1.3** i Cat / **1.3** N / **1.3** S / **1.4** i / **1.4** S *			554 400 053 552 401 052			544 402 044	541 400 036
1.5 TD / **1.6** D / **1.7** D			563 400 061			560 408 054	
1.6 i / **1.6** i Cat / **1.6** S / **1.8** / **1.8** i / **1.8** S / **2.0** i / **2.0** i Cat *			554 400 053 552 401 052			544 402 044	
KADETT E Estate (T85)	84 - 91						
1.2 / **1.3** / **1.3** i Cat / **1.3** N / **1.3** S / **1.4** i / **1.4** S *			554 400 053 552 401 052			544 402 044	541 400 036
1.5 TD / **1.6** D / **1.7** D			563 400 061			560 408 054	
1.6 / **1.6** i / **1.6** i Cat / **1.6** S / **1.8** E / **1.8** i / **1.8** S / **2.0** i / **2.0** i Cat *			554 400 053 552 401 052			544 402 044	
KADETT E Convertible (T85)	86 - 93						
1.3 S / **1.4** i / **1.4** S / **1.6** i / **1.6** i Cat / **2.0** / **2.0** GSi / **2.0** i / **2.0** i Cat *			554 400 053 552 401 052			544 402 044	

⚠ FOR CARS WITH START/STOP (MUST REPLACE AGM WITH AGM, EFB WITH EFB)
* PLEASE CHECK AS MORE THAN ONE DIFFERENT SIZE BATTERIES CAN BE FITTED DEPENDING ON: - ELECTRICAL OPTIONS
- CLIMATE REGION
- BUILD OE

OPEL

		SILVER *dynamic*			BLUE *dynamic*		BLACK *dynamic*
		AGM	SLI	Aux	EFB	SLI	SLI
OPEL							
KADETT E Box (T85)	84 - 93						
1.2 / **1.3** N / **1.4** i *			554 400 053 552 401 052			544 402 044	541 400 036
1.6 D / **1.7** D			563 400 061			560 408 054	
1.6 i / **1.8** i *			554 400 053 552 401 052			544 402 044	
KADETT E Combo (T85)	86 - 94						
1.3 N / **1.3** S / **1.4** i / **1.4** S *			554 400 053 552 401 052			544 402 044	541 400 036
1.6 / **1.6** i *			554 400 053 552 401 052			544 402 044	
1.6 D / **1.7** D			563 400 061			560 408 054	
KARL (C16)	15 →						
1.0 (55 kW) / **1.0** LPG * ⚠		570 901 076	554 400 053			552 400 047	
1.0 (54 kW) * ⚠		560 901 068	554 400 053			552 400 047	
MANTA B (58_, 59_)	75 - 88						
1.3 S *			554 400 053 552 401 052			544 402 044	541 400 036
1.6 S / **1.8** S *			554 400 053 552 401 052			544 402 044	
1.9 N / **2.0** E / **2.0** S			561 400 060			560 409 054	
MANTA B CC (53_, 55_)	75 - 88						
1.2 N *			554 400 053 552 401 052			544 402 044	541 400 036
1.3 S / **1.6** *			554 400 053 552 401 052			544 402 044	
1.8 S / **1.9** N / **2.0** / **2.0** E / **2.0** S / **2.4** 400			561 400 060			560 409 054	
MERIVA A MPV (X03)	03 - 10						
1.3 CDTI / **1.7** CDTI / **1.7** DTI			574 402 075			572 409 068	
1.4 16V Twinport / **1.4** 16V Twinport LPG / **1.6** 16V / **1.6** / **1.6** Turbo / **1.8**			561 400 060			560 409 054	
MERIVA B MPV (S10)	10 - 17						
1.3 CDTI (55 kW)			561 400 060				
1.3 CDTI (70 kW) ⚠		560 901 068			560 500 064		
1.4 * ⚠		580 901 080 570 901 076	561 400 060			560 409 054	
1.4 LPG			561 400 060			560 409 054	
1.6 CDTI / **1.6** CDTi * ⚠		580 901 080 570 901 076					
1.7 CDTI (74 kW)			574 402 075			572 409 068	
1.7 CDTI (81 kW) * ⚠		580 901 080 570 901 076				580 406 074 572 409 068	
MOKKA / MOKKA X (J13)	12 →						
1.4 4x4 (103 kW) / **1.4** (103 kW) / **1.6** / **1.6** CDTI 4x4 / **1.6** CDTI / **1.7** CDTI 4x4 / **1.8** ⚠		570 901 076			570 500 076		
1.4 4x4 (112 kW) / **1.4** LPG ⚠		570 901 076					
1.4 (88 kW) * ⚠		570 901 076	554 400 053			552 400 047	
1.7 CDTI * ⚠		570 901 076	561 400 060		570 500 076	560 409 054	
1.8 4x4		570 901 076	577 400 078			574 012 068	
MONTEREY A (M92)	91 - 98						
3.1 TD / **3.2**						570 412 063	
MONTEREY B (M98)	98 - 99						
3.0 DTI						570 412 063	
3.5 V6 24V *						570 412 063 560 410 054	
MONZA A (22_)	78 - 86						
2.0 E / **2.2** E / **2.5** E / **2.8** / **3.0** / **3.0** GSE			561 400 060			560 409 054	
OMEGA A (V87)	86 - 94						
1.8 / **1.8** N / **1.8** S *			554 400 053 552 401 052			544 402 044	
2.0 / **2.0** i			561 400 060			560 409 054	
2.3 D / **2.3** TD / **2.3** TD Interc. / **2.4** i / **2.6** i / **3.0** 24V / **3.0** 24V Evolution500 / **3.0** / **3.6** 24V Lotus			574 402 075			572 409 068	570 144 064
OMEGA A Estate (V87)	86 - 94						
1.8 / **1.8** N / **1.8** S *			554 400 053 552 401 052			544 402 044	
2.0 / **2.0** i / **2.3** D			561 400 060			560 409 054	
2.3 TD / **2.3** TD Interc. / **2.4** i / **2.6** i / **3.0** 24V / **3.0** 24V Omega 3000 / **3.0** Cat / **3.0**			574 402 075			572 409 068	570 144 064
OMEGA B (V94)	94 - 05						
2.0 16V / **2.0** / **2.2** 16V			561 400 060			560 409 054	
2.0 DTI 16V / **2.2** DTI 16V / **2.5** V6 / **2.6** V6 / **3.0** V6 / **3.2** V6			574 402 075			572 409 068	

VARTA®

⚠ FOR CARS WITH START/STOP (MUST REPLACE AGM WITH AGM, EFB WITH EFB)
* PLEASE CHECK AS MORE THAN ONE DIFFERENT SIZE BATTERIES CAN BE FITTED DEPENDING ON: - ELECTRICAL OPTIONS
- CLIMATE REGION
- BUILD OE

		SILVER *dynamic*			BLUE *dynamic*		BLACK *dynamic*
		AGM	SLI	Aux	EFB	SLI	SLI
OPEL							
OMEGA B (V94)	94 - 05						
2.5 D / **2.5** DTI / **2.5** TD			585 200 080			580 406 074	
OMEGA B Estate (V94)	94 - 03						
2.0 16V / **2.0** / **2.2** 16V / **2.5** V6 / **3.0** V6			561 400 060			560 409 054	
2.0 DTI 16V / **2.2** DTI 16V / **2.6** V6 / **3.2** V6			574 402 075			572 409 068	
2.5 DTI / **2.5** TD			585 200 080			580 406 074	
REKORD E (17_-19_, 11_, 14_, 16_)	77 - 86						
1.7 / **1.8** / **1.8** E / **1.8** S / **1.9** / **2.0** / **2.0** E / **2.0** S / **2.2** E *			561 400 060			560 409 054	553 401 050
2.0 D / **2.2** D / **2.2** TD			574 402 075			572 409 068	570 144 064
REKORD E Estate (61_, 66_, 67_)	77 - 86						
1.7 / **1.8** / **1.8** E / **1.8** S / **2.0** E / **2.0** S / **2.2** E *			561 400 060			560 409 054	553 401 050
1.9 / **2.0**			561 400 060			560 409 054	
2.0 D / **2.2** D / **2.2** TD / **2.3** D			574 402 075			572 409 068	570 144 064
SENATOR A (29_)	78 - 87						
2.0 E / **2.2** E / **2.2** TD / **2.5** E / **2.8** / **3.0** / **3.0** E			561 400 060			560 409 054	
SENATOR B (V88)	87 - 93						
2.5 i / **2.6** i			561 400 060			560 409 054	
3.0 24V / **3.0** i Cat / **3.0** / **3.6**			574 402 075			572 409 068	570 144 064
SIGNUM Hatchback (Z03)	03 - 08						
1.8			561 400 060			560 409 054	
1.9 CDTI / **2.0** DTI / **2.0** Turbo / **2.2** direct / **2.2** DTI 16V / **2.2** DTI / **2.8** V6 Turbo / **3.0** V6 CDTI / **3.2** V6			574 402 075			572 409 068	
SPEEDSTER (E01)	00 - 06						
2.0 Turbo / **2.2**			552 401 052			544 402 044	
TIGRA (S93)	94 - 00						
1.4 16V / **1.6** 16V *			554 400 053 552 401 052			544 402 044	
TIGRA TwinTop (X04)	04 - 10						
1.3 CDTI			561 400 060			560 409 054	
1.4 / **1.8** *			554 400 053 552 401 052			544 402 044	
VECTRA A Hatchback (J89)	88 - 95						
1.4 S / **1.6** i Cat / **1.6** i / **1.6** S *			554 400 053 552 401 052			544 402 044	
1.7 D / **1.7** TD			574 402 075			572 409 068	570 144 064
1.8 i Cat / **1.8** i / **1.8** S / **2.0** / **2.0** i 16V Cat / **2.0** i 16V / **2.0** i Cat / **2.0** i / **2.0** i GT / **2.5** V6			561 400 060			560 409 054	
VECTRA A (J89)	88 - 95						
1.4 S / **1.6** / **1.6** i *			554 400 053 552 401 052			544 402 044	
1.7 D / **1.7** TD / **2.5** V6			574 402 075			572 409 068	570 144 064
1.8 i Cat / **1.8** S 4x4 / **1.8** S / **2000** 16V 4x4 / **2000/GT** 16V Cat 4x4 / **2000/GT** 16V Cat / **2000/GT** 16V / **2.0** / **2.0** i 16V 4x4 / **2.0** i 16V / **2.0** i 4x4 / **2.0** i Cat 4x4 / **2.0** i Cat / **2.0** i / **2.0** i Turbo 4x4			561 400 060			560 409 054	
VECTRA B Hatchback (J96)	95 - 03						
1.6 i 16V / **1.6** i *			554 400 053 552 401 052			560 408 054 544 402 044	
1.7 TD			574 402 075			572 409 068	570 144 064
1.8 i 16V (85 kW) / **2.0** i 16V / **2.0** i / **2.2** i 16V / **2.5** / **2.5** i V6 / **2.6** i V6			561 400 060			560 409 054	
1.8 i 16V (92 kW) *			554 400 053 552 401 052			544 402 044	
2.0 DI 16V			563 400 061			560 408 054	
2.0 DTI 16V / **2.2** DTI 16V			574 402 075			572 409 068	
VECTRA B (J96)	95 - 04						
1.6 i 16V / **1.6** i *			554 400 053 552 401 052			560 408 054 544 402 044	
1.7 TD			574 402 075			572 409 068	570 144 064
1.8 i 16V *			554 400 053 552 401 052			544 402 044	
2.0 DI 16V			563 400 061			560 408 054	
2.0 DTI 16V / **2.2** DTI 16V			574 402 075			572 409 068	
2.0 i 16V / **2.0** i / **2.2** i 16V / **2.5** i V6 / **2.6** i V6 / **i** 500 2.5 / **i** 500 2.5			561 400 060			560 409 054	
VECTRA B Estate (J96)	96 - 03						
1.6 i 16V / **1.6** i *			554 400 053 552 401 052			560 408 054 544 402 044	
1.7 TD			574 402 075			572 409 068	570 144 064
1.8 i 16V (85 kW) / **2.0** i 16V / **2.0** i / **2.2** i 16V / **2.5** i V6 / **2.6** i V6 / **i** 500 2.5			561 400 060			560 409 054	
1.8 i 16V (92 kW) *			554 400 053 552 401 052			544 402 044	
2.0 DI 16V / **2.2** DTI 16V			574 402 075			572 409 068	

⚠ FOR CARS WITH START/STOP (MUST REPLACE AGM WITH AGM, EFB WITH EFB)
* PLEASE CHECK AS MORE THAN ONE DIFFERENT SIZE BATTERIES CAN BE FITTED DEPENDING ON: - ELECTRICAL OPTIONS
- CLIMATE REGION
- BUILD OE

OPEL

		SILVER *dynamic*			BLUE *dynamic*		BLACK *dynamic*
		AGM	SLI	Aux	EFB	SLI	SLI
OPEL							
VECTRA B Estate (J96)	96 - 03						
2.0 DTI 16V			563 400 061			560 408 054	
VECTRA C GTS (Z02)	02 - 09						
1.6 / **1.8** 16V / **1.8** / **2.0** 16V Turbo / **2.2** 16V / **2.2** DGi / **3.2** V6			563 400 061			560 408 054	
1.9 CDTI / **2.0** DTI 16V / **2.2** DTI 16V (92 kW)			574 402 075			572 409 068	
2.2 DTI 16V (86 kW)		580 901 080	585 400 080			580 400 074	
2.8 V6 Turbo			577 400 078			574 012 068	
3.0 CDTI / **3.0** CDTi *		580 901 080	585 200 080			580 406 074	
VECTRA C (Z02)	02 - 09						
1.6 16V / **1.6** / **1.8** 16V / **1.8** / **2.0** 16V Turbo / **2.2** 16V / **2.2** DGi			563 400 061			560 408 054	
1.9 CDTI / **2.0** DTI 16V / **2.2** DTI 16V			574 402 075			572 409 068	
2.8 V6 Turbo / **2.8** V6 Turbo OPC / **3.2** V6			577 400 078			574 012 068	
3.0 CDTI / **3.0** CDTi			585 200 080			580 406 074	
VECTRA C Estate (Z02)	03 - 09						
1.6 16V / **1.6** / **1.8** / **2.0** Turbo / **2.2** direct			563 400 061			560 408 054	
1.9 CDTI / **2.0** DTI / **2.2** DTI			574 402 075			572 409 068	
2.8 V6 Turbo / **3.2** V6			577 400 078			574 012 068	
3.0 V6 CDTI			585 200 080			580 406 074	
ZAFIRA A MPV (T98)	99 - 05						
1.6 16V / **1.6** CNG / **1.8** 16V *			554 400 053 552 401 052			544 402 044	
2.0 DI 16V / **2.0** DI / **2.0** DTI 16V / **2.2** DTI 16V			574 402 075			572 409 068	
2.0 OPC / **2.2** 16V			561 400 060			560 409 054	
ZAFIRA / ZAFIRA FAMILY B (A05)	05 - 15						
1.6 CNG / **1.6** CNG Turbo / **1.6** / **1.8** (103 kW) *			554 400 053 552 401 052			544 402 044	
1.7 CDTI			563 400 061			560 408 054	
1.8 (88 kW) / **2.0** / **2.2**			561 400 060			560 409 054	
1.9 CDTI			574 402 075			572 409 068	
ZAFIRA B Van (A05)	05 - 15						
1.6 CNG Turbo / **1.8** *			554 400 053 552 401 052			544 402 044	
1.7 CDTI (81 kW)			563 400 061			560 408 054	
1.7 CDTI (92 kW)			574 402 075			572 409 068	
ZAFIRA TOURER C (P12)	11 →						
1.4 / **1.4** LPG / **1.6** / **1.6** SIDI * ⚠		580 901 080 570 901 076	561 400 060			560 409 054	
1.6 CDTI (100 kW) / **2.0** CDTi (125 kW) * ⚠		580 901 080 570 901 076					
1.6 CDTI (99 kW) ⚠		570 901 076					
1.6 CNG / **1.8**			561 400 060			560 409 054	
1.8 LPG			574 402 075		565 500 065	572 409 068	570 144 064
2.0 BiTurbo CDTI / **2.0** CDTi (96/118/121 kW) * ⚠		580 901 080 570 901 076	574 402 075			572 409 068	
2.0 CDTi (81 kW)			574 402 075		565 500 065	572 409 068	
ARENA Combi (A97)	98 - 01						
1.9 D			577 400 078			574 012 068	
2.5 D			600 402 083			595 402 080	
ARENA Box (TB, TF)	98 - 01						
1.9 D			577 400 078			574 012 068	
2.5 D			600 402 083			595 402 080	
MOVANO Combi (X70)	98 →						
1.9 DTI / **2.2** DTI / **2.5** CDTI / **2.5** D / **2.5** DTI / **2.8** DTI / **3.0** DTi			600 402 083			595 402 080	
MOVANO Box (X70)	99 →						
1.9 DTI / **2.2** DTI / **2.5** CDTI / **2.5** D / **2.5** DTi / **2.5** DTI / **2.8** DTI / **3.0** DTI			600 402 083			595 402 080	
MOVANO Platform/Chassis (X70)	98 →						
2.2 DTI / **2.5** CDTI / **2.5** D / **2.5** DTi / **2.5** DTI / **2.8** DTI / **3.0** DTI			600 402 083			595 402 080	
MOVANO Dumptruck (X70)	99 →						
2.2 DTI / **2.5** CDTI / **2.5** D / **2.5** DTI / **2.8** DTI / **3.0** DTI			600 402 083			595 402 080	
MOVANO B Bus (X62)	10 →						
2.3 CDTI FWD (74 kW) ⚠		595 901 085	600 402 083			595 402 080	
2.3 CDTI FWD (125 kW) ⚠		605 901 095	610 402 092 600 402 083				
MOVANO B Box (X62)	10 →						
2.3 CDTI FWD (74 kW) / **2.3** CDTI RWD (74 kW) ⚠		595 901 085	600 402 083				
2.3 CDTI FWD (107 kW) / **2.3** CDTI RWD (107 kW) ⚠		595 901 085	600 402 083			595 402 080	
2.3 CDTI FWD (110 kW) / **2.3** CDTI RWD (110 kW)			600 402 083			595 402 080	
2.3 CDTI FWD (125 kW) ⚠		605 901 095	610 402 092 600 402 083				

VARTA®

⚠ FOR CARS WITH START/STOP (MUST REPLACE AGM WITH AGM, EFB WITH EFB)
* PLEASE CHECK AS MORE THAN ONE DIFFERENT SIZE BATTERIES CAN BE FITTED DEPENDING ON: - ELECTRICAL OPTIONS
- CLIMATE REGION
- BUILD OE

		SILVER dynamic			BLUE dynamic		BLACK dynamic
		AGM	SLI	Aux	EFB	SLI	SLI
OPEL							
MOVANO B Box (X62)	10 →						
2.3 CDTI FWD (96 kW) / **2.3** CDTI RWD (96 kW) *			610 402 092 600 402 083				
2.3 CDTI RWD (120 kW) ⚠		595 901 085					
MOVANO B Platform/Chassis (X62)	10 →						
2.3 CDTI FWD (74 kW) / **2.3** CDTI RWD (92/74 kW) ⚠		595 901 085	600 402 083				
2.3 CDTI FWD (107 kW) / **2.3** CDTI RWD (120/107 kW) ⚠		605 901 095	610 402 092 600 402 083				
2.3 CDTI FWD (110 kW) / **2.3** CDTI RWD (110 kW)			600 402 083			595 402 080	
2.3 CDTI FWD (81 kW) / **2.3** CDTI RWD (100 kW) ⚠		595 901 085	600 402 083			595 402 080	
2.3 CDTI RWD (96 kW) *			610 402 092 600 402 083				
MOVANO B Dumptruck (X62)	10 →						
2.3 CDTI FWD (96 kW) / **2.3** CDTI RWD (96 kW) *			610 402 092 600 402 083				
2.3 CDTI FWD (107 kW) / **2.3** CDTI RWD (120/107 kW) ⚠		605 901 095	610 402 092 600 402 083				
VIVARO A Combi (X83)	01 →						
1.9 DI / **1.9** DTI / **2.0** 16V / **2.0** ECOTEC			577 400 078			574 012 068	
2.0 CDTI / **2.5** CDTI / **2.5** DTI			600 402 083			595 402 080	
VIVARO A Box (X83)	01 →						
1.9 DI / **1.9** DTI / **2.0** 16V / **2.0** ECOTEC			577 400 078			574 012 068	
2.0 CDTI / **2.5** CDTI / **2.5** DTI			600 402 083			595 402 080	
VIVARO A Platform/Chassis (X83)	01 →						
1.9 Di / **1.9** DTI / **2.0** 16V / **2.0** ECOTEC			577 400 078			574 012 068	
2.0 CDTI / **2.5** CDTI / **2.5** DTi			600 402 083			595 402 080	
VIVARO B Combi (X82)	14 →						
1.6 CDTI (85 kW) * ⚠		580 901 080 570 901 076	574 402 075			572 409 068	
1.6 CDTI (70 kW) * ⚠		580 901 080 570 901 076					
VIVARO B Box (X82)	14 →						
1.6 CDTI (103 kW) * ⚠		580 901 080 570 901 076	574 402 075			572 409 068	
1.6 CDTI (70 kW) * ⚠		580 901 080	585 200 080 577 400 078		570 500 076		
VIVARO B Platform/Chassis (X82)	14 →						
1.6 CDTI * ⚠		580 901 080	585 200 080 577 400 078		570 500 076		
OSCA							
2500 GT	99 →						
2.5			563 400 061			560 408 054	
PERODUA							
KENARI (L9_)	00 →						
1.0						540 125 033	
KELISA (L7_)	02 →						
1.0 DVVT						540 125 033	
MYVI	06 - 11						
1.3						540 125 033	
PEUGEOT							
104	72 - 88						
0.9 / **1.0** / **1.1** / **1.2** / **1.4**							545 077 030
104 Coupe	73 - 88						
0.9 / **1.1** / **1.4**							545 077 030
106 I (1A, 1C)	91 - 96						
1.0 / **1.1** *			554 400 053			552 400 047	540 406 034
1.3 / **1.4** (55/69/51 kW) *			554 400 053			552 400 047	541 400 036
1.4 (72 kW) / **1.6**			554 400 053			552 400 047	545 412 040
1.4 D / **1.5** D			563 400 061			560 408 054	
106 II (1A_, 1C_)	96 - 05						
1.0 i (33 kW) *			554 400 053			552 400 047	540 406 034
1.0 i (37 kW) / **1.1** i / **1.4** i / **1.5** D / **1.6** i (74 kW) / **1.6** S16 *			554 400 053 552 401 052			544 402 044	
1.6 i (65 kW)			554 400 053			552 400 047	545 412 040
Electric			554 400 053				
106 Van II Box Body / Hatchback (1S_)	96 - 01						
1.0 / **1.5** D (40 kW) / **Electric**			554 400 053			552 400 047	
1.5 D (42 kW) *			554 400 053 552 401 052			544 402 044	

⚠ FOR CARS WITH START/STOP (MUST REPLACE AGM WITH AGM, EFB WITH EFB)
* PLEASE CHECK AS MORE THAN ONE DIFFERENT SIZE BATTERIES CAN BE FITTED DEPENDING ON: - ELECTRICAL OPTIONS
- CLIMATE REGION
- BUILD OE

PEUGEOT

		SILVER *dynamic*			BLUE *dynamic*		BLACK *dynamic*
		AGM	SLI	Aux	EFB	SLI	SLI
PEUGEOT							
107 (PM_, PN_)	05 - 14						
1.0 *						552 400 047 544 401 042	
1.4 HDi			554 400 053				
108	14 →						
1.0 VTi * ⚠		560 901 068			560 500 064	544 401 042	
1.0 VTi 72 * ⚠					560 500 064	544 401 042	
1.2						544 401 042	
205 I (741A/C)	83 - 87						
1.0 / **1.1** / **1.3** / **1.4** / **1.5** / **1.6** / **1.6** GTI / **1.8** Rally / **1.9** GTI			554 400 053			552 400 047	545 412 040
1.7 Diesel			563 400 061			560 408 054	
205 I Convertible (741B, 20D)	86 - 95						
1.1 CJ / **1.4** / **1.4** CJ / **1.4** CJ Cat / **1.4** CT / **1.6** / **1.6** CJ / **1.6** CTI			554 400 053			552 400 047	545 412 040
1.9 CTI / **1.9** CTi			563 400 061			560 408 054	
205 II (20A/C)	87 - 00						
1.0 / **1.1** / **1.1** XA / **1.2** / **1.3** / **1.3** Rallye / **1.4** / **1.4** Cat / **1.6** / **1.6** Aut. / **1.6** GTI / **1.6** GTX / **1.9** GTI / **1.9** GTI Cat			554 400 053			552 400 047	545 412 040
1.7 Diesel / **1.8** TD / **1.8** XDT / **1.9** Diesel			563 400 061			560 408 054	
205 Box	83 - 90						
1.1 / **1.4**			554 400 053			552 400 047	545 412 040
1.8 D			563 400 061			560 408 054	
205 Box	90 - 97						
1.7 Diesel			563 400 061			560 408 054	
206 Hatchback (2A/C)	98 - 12						
1.0 / **1.1** i / **1.4** 16V / **1.6** 16V / **1.6** i / **1.6** i			554 400 053			552 400 047	
1.1 / **1.4** HDi / **1.4** HDi eco 70 / **1.6** / **1.6** HDi 110 / **1.9** D / **2.0** HDI 90			563 400 061			560 408 054	
1.4 i			554 400 053			560 408 054 552 400 047	
1.4 LPG			554 400 053				
2.0 RC / **2.0** S16 *			554 400 053			560 408 054	
206 Van	99 - 09						
1.4 HDi / **1.9** D			563 400 061			560 408 054	
206 Saloon	07 →						
1.4			554 400 053			552 400 047	
1.4 HDi eco 70 / **1.6** 16V			563 400 061			560 408 054	
206 SW (2E/K)	02 →						
1.1			554 400 053				
1.4 / **1.4** 16V *						552 400 047 544 401 042	
1.4 HDi / **1.6** HDi 110 / **2.0** 16V / **2.0** HDi			563 400 061			560 408 054	
1.6 / **1.6** 16V			554 400 053			552 400 047	
206 CC (2D)	00 - 08						
1.6 16V			554 400 053				
1.6 HDi 110 / **2.0** S16			563 400 061			560 408 054	
206+ (2L_, 2M_)	09 - 13						
1.1 / **1.4** i (55 kW)			554 400 053			552 400 047	
1.4 HDi eco 70			563 400 061			560 408 054	
1.4 i (54 kW) / **1.6** 16V			554 400 053				
207 (WA_, WC_)	06 - 15						
1.4 (55 kW)			554 400 053				
1.4 (53 kW) / **1.4** 16V / **1.4** HDi (50 kW)			554 400 053			560 408 054 552 400 047	
1.4 Bioflex / **1.6** (81 kW) / **1.6** 16V / **1.6** 16V RC / **1.6** 16V Turbo / **1.6** 16V VTi			554 400 053			552 400 047	
1.4 HDi (52 kW) / **1.6** HDi / **1.6** HDi 110			563 400 061			560 408 054	
1.6 (90 kW) *			561 400 060			560 410 054	
207 Saloon	07 →						
1.4 / **1.4** Flex / **1.4** Flex / **1.6** Bioflex / **1.6** Bioflex			554 400 053			552 400 047	
207 CC (WD_)	07 →						
1.6 / **1.6** 16V / **1.6** 16V Turbo / **1.6** HDi (80 kW)			563 400 061			560 408 054	
1.6 HDi (82 kW)			577 400 078			574 012 068	
207 SW (WK_)	07 - 13						
1.4 / **1.6** 16V RC / **1.6** 16V Turbo			554 400 053			552 400 047	
1.4 16V			554 400 053			560 408 054 552 400 047	
1.6 16V / **1.6** HDi (80/66/82 kW)			563 400 061			560 408 054	
1.6 HDi (68 kW)		560 901 068	563 400 061				
207 Van (WA_, WC_)	06 →						
1.4			554 400 053			552 400 047	

VARTA®

⚠ FOR CARS WITH START/STOP (MUST REPLACE AGM WITH AGM, EFB WITH EFB)
* PLEASE CHECK AS MORE THAN ONE DIFFERENT SIZE BATTERIES CAN BE FITTED DEPENDING ON: - ELECTRICAL OPTIONS
- CLIMATE REGION
- BUILD OE

		SILVER *dynamic*			BLUE *dynamic*		BLACK *dynamic*
		AGM	SLI	Aux	EFB	SLI	SLI
PEUGEOT							
207 Van (WA_, WC_)	06 →						
1.4 HDi			554 400 053			560 408 054 552 400 047	
1.6 HDi		560 901 068	563 400 061				
208 I (CA_, CC_)	12 →						
1.0 / **1.4** GPL / **1.4** VTi			554 400 053				
1.2 (60 kW) / **1.2** THP / **1.6** (88 kW) * ⚠		570 901 076	554 400 053				
1.2 (50 kW) / **1.2** PureTech 82 ⚠		570 901 076			570 500 076 560 500 064	560 408 054 552 400 047	
1.2 GPL			554 400 053			552 400 047	
1.4 HDi / **1.6** HDi (68/84 kW) * ⚠		570 901 076	563 400 061			560 408 054	
1.5 BlueHDI 100 ⚠		570 901 076			570 500 076		
1.6 (115 kW) / **1.6** GTi (147 kW)			563 400 061			560 408 054	
1.6 BlueHDi 100 / **1.6** BlueHDi 120 / **1.6** GTi (153 kW) / **1.6** HDi (85/69 kW) / **1.6** HDi / BlueHDi 75 / **1.6** THP 165 ⚠		570 901 076					
208 Box (CR_)	12 →						
1.4 HDi			554 400 053				
1.6 BlueHDi 75 / **1.6** HDi ⚠		570 901 076					
301	12 →						
1.2 VTi 72 / **1.2** VTi 82			554 400 053			552 400 047	
1.5 * ⚠		570 901 076	563 400 061		570 500 076 560 500 064	560 408 054	
1.6 BlueHDi 100 ⚠		570 901 076					
1.6 HDI 90 / **1.6** VTi 115			563 400 061			560 408 054	
305 I (581A)	77 - 82						
1.3 / **1.5**			563 400 061			560 408 054	556 400 048
1.5 Diesel			577 400 078			574 012 068	570 409 064
305 I Break (581D)	77 - 82						
1.3 / **1.5**			563 400 061			560 408 054	556 400 048
1.5 Diesel			577 400 078			574 012 068	570 409 064
305 II (581M)	82 - 90						
1.1 / **1.3** / **1.5** / **1.6** / **1.8** / **1.9**			563 400 061			560 408 054	556 400 048
1.8 D / **1.9** D			577 400 078			574 012 068	570 409 064
305 II Break (581E)	82 - 90						
1.3 / **1.5** / **1.6** / **1.9**			563 400 061			560 408 054	556 400 048
1.8 D / **1.9** Diesel			577 400 078			574 012 068	570 409 064
306 Hatchback (7A, 7C, N3, N5)	93 - 03						
1.1 / **1.4** / **1.6** / **1.6**			554 400 053			552 400 047	
1.8 / **1.8** 16V / **1.9** D (51/55/47/50 kW) / **1.9** DT / **2.0** 16V / **2.0** HDI 90 / **2.0** S16 / **2.0** XSi / **2.0** S16			563 400 061			560 408 054	
1.8 D *			554 400 053			560 408 054	
1.9 D (51 kW)			563 400 061			560 408 054	556 400 048
306 (7B, N3, N5)	93 - 03						
1.1 / **1.4** SL / **1.6** / **1.6** SR / **1.8** / **1.8** 16V / **1.8** 16V / **1.8** ST / **1.8** ST			554 400 053			552 400 047	
1.9 D (55 kW) / **1.9** SLD / **1.9** SRDT / **2.0** HDI 90			563 400 061			560 408 054	
1.9 D (68 kW) / **1.9** STD			563 400 061			560 408 054	556 400 048
2.0 / **2.0** S16 / **2.0** ST			554 400 053			560 408 054 552 400 047	
306 Break (7E, N3, N5)	94 - 02						
1.4 / **1.6** / **1.8** / **1.8** 16V			554 400 053			552 400 047	
1.9 D (50 kW) / **1.9** TD / **2.0** HDI 90			563 400 061			560 408 054	
1.9 D (51 kW)			563 400 061			560 408 054	556 400 048
2.0			554 400 053			560 408 054 552 400 047	
306 Convertible (7D, N3, N5)	94 - 02						
1.6			554 400 053			552 400 047	
1.8 / **2.0** 16V			554 400 053				
1.8 16V / **2.0**			563 400 061			560 408 054	
306 Box Body / Estate (N_, 7_)	93 - 02						
1.9 D / **1.9** STD			563 400 061			560 408 054	556 400 048
307 (3A/C)	00 - 12						
1.4 / **1.4** 16V *						560 408 054 552 400 047	
1.4 HDi / **1.6** HDi / **1.6** HDi 110 / **2.0** / **2.0** 16V / **2.0**			563 400 061			560 408 054	
1.6 / **1.6** 16V / **1.6** 16V			554 400 053			552 400 047	
1.6 BioFlex		560 901 068	563 400 061				
2.0 HDi 110 / **2.0** HDi 135 / **2.0** HDi 90 *			577 400 078 563 400 061			560 408 054	

⚠ FOR CARS WITH START/STOP (MUST REPLACE AGM WITH AGM, EFB WITH EFB)
* PLEASE CHECK AS MORE THAN ONE DIFFERENT SIZE BATTERIES CAN BE FITTED DEPENDING ON: - ELECTRICAL OPTIONS
- CLIMATE REGION
- BUILD OE

PEUGEOT

		SILVER *dynamic*			BLUE *dynamic*		BLACK *dynamic*
		AGM	SLI	Aux	EFB	SLI	SLI
PEUGEOT							
307 Break (3E)	02 - 09						
1.4 / **1.4** 16V / **1.6** 16V *						560 408 054 552 400 047	
1.4 HDi / **1.6** HDi / **1.6** HDi 110 / **2.0** / **2.0** 16V / **2.0** HDI 110 / **2.0** HDI 90			563 400 061			560 408 054	
1.6 BioFlex		560 901 068	563 400 061 554 400 053				
2.0 HDi 135			563 400 061			574 012 068 560 408 054	
307 SW (3H)	02 - 09						
1.4 / **1.4** 16V / **1.6** 16V			554 400 053			552 400 047	
1.4 HDi 70 / **1.6** HDI 110 / **1.6** HDI 90 / **2.0** 16V / **2.0** 16V / **2.0** HDI 110 / **2.0** HDI 90			563 400 061			560 408 054	
1.6 BioFlex		560 901 068	563 400 061 554 400 053				
2.0 HDi 135			563 400 061			574 012 068 560 408 054	
307 CC (3B)	03 - 09						
1.6 16V / **2.0** 16V / **2.0** HDi 135			563 400 061			560 408 054	
308 I (4A_, 4C_)	07 - 16						
1.4 16V / **1.6** / **1.6** 16V / **1.6** BioFlex / **1.6** GTi			563 400 061			560 408 054	
1.6 HDi (66 kW) / **2.0** HDi			577 400 078			574 012 068	
1.6 HDi (82 kW) ⚠		570 901 076	577 400 078		570 500 076	574 012 068	
308 SW I (4E_, 4H_)	07 - 14						
1.4 16V (70 kW) / **1.6** 16V / **1.6** Bioflex / **1.6** HDi (68 kW)			563 400 061			560 408 054	
1.4 16V (72 kW)			554 400 053				
1.6 HDi (66 kW) / **2.0** HDi			577 400 078			574 012 068	
1.6 HDi (82 kW) * ⚠		570 901 076	563 400 061		570 500 076	560 408 054	
2.0 Bioflex		560 901 068	563 400 061				
308 CC (4B_)	09 - 14						
1.6 16V / **1.6** THP			563 400 061			560 408 054	
1.6 HDi (82 kW) ⚠		570 901 076	577 400 078		570 500 076	574 012 068	
1.6 HDi (84 kW) ⚠		570 901 076			570 500 076		
2.0 HDi			577 400 078			574 012 068	
308 II	13 →						
1.2 THP 110 / **1.2** THP 130 / **1.5** BlueHDI 100 / **1.5** BlueHDi 130 / **1.6** BlueHDi 120 / **1.6** GT 205 / **1.6** GTi / **1.6** HDi 100 / **1.6** HDi / BlueHDi 115 / **2.0** BlueHDi 150 / **2.0** GT BlueHDi 180 / **2.0** GT HDi 180 / BlueHDi 180 ⚠		570 901 076			570 500 076		
1.2 VTi 72 * ⚠		570 901 076	554 400 053		570 500 076	552 400 047	
1.6 / **1.6** GTi PureTech / **1.6** HDi / **1.6** PureTech 225 / **1.6** THP / **1.6** THP 125 / **1.6** THP 150 / **1.6** THP 163 / **1.6** VTi * ⚠		570 901 076	563 400 061		570 500 076	560 408 054	
308 SW II	14 →						
1.2 THP 110 / **1.2** THP 130 / **1.5** BlueHDi 100 / **1.5** BlueHDi 130 / **1.6** BlueHDi 100 / **1.6** BlueHDi 120 / **1.6** GT 205 / **1.6** HDi / BlueHDi 115 / **2.0** BlueHDi 150 / **2.0** GT BlueHDi 180 / **2.0** GT HDi 180 / BlueHDi 180 ⚠		570 901 076			570 500 076		
1.6 HDi 92			563 400 061			560 408 054	
1.6 PureTech 225 / **1.6** THP 125 / **1.6** THP 150 / **1.6** THP 155 / **1.6** THP 163 / **1.6** VTi * ⚠		570 901 076	563 400 061		570 500 076	560 408 054	
309 I (10C, 10A)	85 - 89						
1.1 / **1.3** / **1.4** / **1.5** / **1.6** / **1.6** Cat			554 400 053			552 400 047	545 412 040
1.9 / **1.9** GTI			563 400 061			560 408 054	
1.9 D			563 400 061			574 012 068 560 408 054	
309 II (3C, 3A)	89 - 93						
1.1 / **1.4** / **1.6**			554 400 053			552 400 047	545 412 040
1.6 GTi / **1.9** (72 kW) / **1.9** GTI / **1.9** GTI 16V			563 400 061			560 408 054	
1.8 Diesel / **1.8** TD / **1.9** Diesel			563 400 061			574 012 068 560 408 054	
1.9 (80 kW)			577 400 078			574 012 068	570 409 064
405 I (15B)	87 - 93						
1.4 *			554 400 053			552 400 047	540 406 034
1.6 / **1.6** 4x4			554 400 053			552 400 047	545 412 040
1.8 Turbo Diesel / **1.9** Diesel			577 400 078			574 012 068	570 409 064
1.9 (70 kW) / **1.9** 4x4 / **1.9** Injection / **1.9** Sport MI-16 / **1.9** SPort MI-16 4x4			563 400 061			560 408 054	556 400 048
1.9 (90 kW) *			563 400 061			560 408 054	545 412 040
405 I Break (15E)	87 - 92						
1.4 / **1.6** / **1.6** SRi 4x4			554 400 053			552 400 047	545 412 040
1.8 GLD / **1.9** / **1.9** 4x4 / **1.9** All-wheel Drive			563 400 061			560 408 054	556 400 048
1.8 TD / **1.9** D			577 400 078			574 012 068	570 409 064

⚠ FOR CARS WITH START/STOP (MUST REPLACE AGM WITH AGM, EFB WITH EFB)
* PLEASE CHECK AS MORE THAN ONE DIFFERENT SIZE BATTERIES CAN BE FITTED DEPENDING ON: - ELECTRICAL OPTIONS
- CLIMATE REGION
- BUILD OE

VARTA®

		SILVER *dynamic*			BLUE *dynamic*		BLACK *dynamic*
		AGM	SLI	Aux	EFB	SLI	SLI
PEUGEOT							
405 II (4B)	92 - 99						
1.4 / **1.6** / **1.8**			554 400 053			552 400 047	545 412 040
1.9 D (47 kW) / **1.9** TD			577 400 078			574 012 068	570 409 064
1.9 D (52 kW) / **2.0** / **2.0** 16V / **2.0** MI-16 / **2.0** / **2.0** T 16 X4 / **2.0** X4			563 400 061			560 408 054	556 400 048
405 II Break (4E)	92 - 98						
1.4 / **1.6** / **1.8**			554 400 053			552 400 047	545 412 040
1.9 D / **1.9** TD			577 400 078			574 012 068	570 409 064
2.0 / **2.0** 4x4			563 400 061			560 408 054	556 400 048
406 (8B)	95 - 05						
1.6 / **1.8** / **1.8** 16V			554 400 053			552 400 047	
1.9 D / **1.9** TD / **2.0** 16V / **2.0** 16V HPi / **2.0** HDI 110 / **2.0** HDi 110 / **2.0** HDI 90 / **2.0** Turbo / **2.1** TD 12V / **2.2** / **2.2** HDi / **3.0** 24V / **3.0** V6			563 400 061			560 408 054	
2.0			563 400 061			560 408 054	556 400 048
406 Break (8E/F)	96 - 04						
1.8			554 400 053				
1.8 16V			554 400 053			552 400 047	
1.9 D / **1.9** TD / **2.0** 16V / **2.0** 16V HPi / **2.0** HDi 110 / **2.0** HDI 110 / **2.0** HDI 90 / **2.0** Turbo / **2.1** TD 12V / **2.2** / **2.2** HDi / **3.0** 24V / **3.0** V6			563 400 061			560 408 054	
2.0			563 400 061			560 408 054	556 400 048
406 Coupe (8C)	97 - 05						
2.0 16V / **2.2** HDI / **3.0** V6 / **3.0** V6 24V			563 400 061			560 408 054	
2.2 *		560 901 068	554 400 053			560 408 054	
407 (6D_)	04 - 11						
1.6 HDi 110 / **1.8** / **1.8** 16V / **2.0** / **2.0** 16V / **2.0** Bioflex / **2.2** / **2.2** 16V / **3.0**			563 400 061			560 408 054	
2.0 HDi / **2.0** HDi 135 / **2.2** HDi / **2.2** HDi 170 / **2.7** HDi			577 400 078			574 012 068	
407 SW (6E_)	04 - 11						
1.6 HDi 110 / **1.8** / **1.8** 16V / **2.0** / **2.0** 16V / **2.0** Bioflex / **2.0** Bioflex / **2.2** / **2.2** 16V / **3.0**			563 400 061			560 408 054	
2.0 HDi / **2.0** HDi 135 / **2.2** HDi / **2.2** HDi 170 / **2.7** HDi			577 400 078			574 012 068	
407 Coupe (6C_)	05 →						
2.0 HDi / **2.7** HDi / **3.0** HDi / **3.0** V6			577 400 078			574 012 068	
2.2 16V			563 400 061			560 408 054	
408	10 →						
1.6 / **1.6** 16V / **1.6** HDi / **1.6** THP 150 / **1.6** Vti / **2.0** 16V			554 400 053			552 400 047	
504 (A_, M_)	68 - 86						
1.8 (55 kW) *						570 413 063	545 413 040
1.8 (58 kW) / **1.9** D / **2.0** (71 kW) / **2.0** TI / **2.1** D (48 kW) / **2.3** D *						570 413 063 560 127 054	
2.0 (69 kW) *			563 401 061			560 127 054	545 413 040
2.1 D (49 kW)			563 401 061			560 127 054	556 401 048
504 Break (D_, F_)	71 - 86						
1.8 / **2.0** / **2.1** D / **2.3** D						570 413 063	
504 Coupe	74 - 84						
2.0 / **2.7**						570 413 063	
504 Convertible	74 - 84						
2.0						570 413 063	
504 Pickup (E_)	80 - 89						
1.6 / **1.8** (53 kW) / **1.9** D (40 kW) / **2.3** D						570 413 063	
1.8 (55 kW) *			563 401 061			560 127 054	545 413 040
1.9 D (41 kW)			563 401 061			560 127 054	556 401 048
505 (551A)	79 - 96						
1.8 / **2.0** / **2.0** GTi / **2.0** TI,STI / **2.2** Turbo			563 400 061			560 408 054	556 400 048
2.2 / **2.2** GTI / **2.2** Turbo Injection / **2.3** Turbo Diesel / **2.5** Diesel / **2.5** Turbo Diesel / **2.8** GTI V6			577 400 078			574 012 068	570 409 064
2.3 D						574 013 068	
505 Break (551D)	82 - 95						
1.8 / **2.0**			563 400 061			560 408 054	556 400 048
2.2 / **2.2** GTI / **2.3** Diesel / **2.5** Diesel / **2.5** Turbo Diesel			577 400 078			574 012 068	570 409 064
508 I (8D_)	10 →						
1.6 THP (121 kW) / **1.6** BlueHDi 120 / **1.6** HDi (85/84 kW) / **2.0** BlueHDi 150 / **2.0** BlueHDi 180 ⚠		570 901 076			570 500 076		
1.6 HDi (82 kW) * ⚠		570 901 076	563 400 061		570 500 076		
1.6 THP (115 kW) / **1.6** VTi		560 901 068	563 400 061				
1.6 THP (120 kW)			563 400 061			560 408 054	
2.0 HDi (103 kW)			577 400 078			574 012 068	
2.0 HDi (100 kW) / **2.0** HDi Hybrid4 AWC (147 kW) ⚠		570 901 076	577 400 078		570 500 076	574 012 068	
2.0 HDi Hybrid4 AWC (120 kW) ⚠		570 901 076	577 400 078		570 500 076		

⚠ FOR CARS WITH START/STOP (MUST REPLACE AGM WITH AGM, EFB WITH EFB)
* PLEASE CHECK AS MORE THAN ONE DIFFERENT SIZE BATTERIES CAN BE FITTED DEPENDING ON: - ELECTRICAL OPTIONS
- CLIMATE REGION
- BUILD OE

CLARIOS

PEUGEOT

		SILVER *dynamic*			BLUE *dynamic*		BLACK *dynamic*
		AGM	SLI	Aux	EFB	SLI	SLI
PEUGEOT							
508 I (8D_)	10 →						
2.2 HDi		570 901 076	577 400 078				
508 SW I (8E_)	10 →						
1.6 / **1.6** BlueHDi 120 / **1.6** HDi (85/84 kW) / **2.0** BlueHDi 150 / **2.0** BlueHDi 180 / **2.0** HDi 180 RXH / **2.0** HDi RXH Hybrid4 ⚠		570 901 076			570 500 076		
1.6 HDi (82 kW) * ⚠		570 901 076	563 400 061		570 500 076	560 408 054	
1.6 THP / **1.6** VTi		560 901 068	563 400 061				
2.0 HDi (103 kW) / **2.2** HDi		570 901 076	577 400 078				
2.0 HDi (100 kW) ⚠		570 901 076	577 400 078		570 500 076		
508 II (FB_, F3_)	18 →						
1.5 BlueHDI 130 / **1.6** PureTech 180 / **1.6** PureTech 225 / **2.0** BlueHDI 160 / **2.0** BlueHDI 180 ⚠		570 901 076			570 500 076	574 012 068 560 408 054	
J9 Platform/Chassis	80 - 87						
2.0 / **2.3** D / **2.5** D						570 413 063	
604 (561A_)	75 - 87						
2.0 / **2.7** SL / **2.7** TI,STI / **2.8** GTI			563 400 061			560 408 054	556 400 048
2.3 TD / **2.5** TD			600 402 083			595 402 080	590 122 072
605 (6B)	89 - 99						
2.0 / **2.0** 16V / **2.0** Turbo			563 400 061			560 408 054	556 400 048
2.1 D / **2.1** TD 12V / **2.1** Turbo Diesel			577 400 078			574 012 068	570 409 064
2.5 Turbo Diesel		560 901 068	563 400 061				
3.0 / **3.0** SV 24			563 400 061			560 408 054	
3.0 V6		570 901 076	577 400 078				
607 (9D, 9U)	00 →						
2.0 / **2.0** HDI (100 kW) / **2.0** HDi / **2.2** 16V / **3.0** V6 24V		560 901 068	563 400 061				
2.0 HDI (80 kW)		560 901 068	563 400 061 554 400 053				
2.2 HDi		560 901 068	577 400 078 563 400 061				
2.7 HDi 24V			585 200 080		575 500 073		
806 (221)	94 - 02						
1.8 / **2.0** / **2.0** 16V / **2.0** Turbo / **2.0** Turbo			563 400 061			560 408 054	
1.9 TD / **2.0** HDI / **2.0** HDI 16V / **2.1** td 12V			577 400 078			574 012 068	
807 (E)	02 →						
2.0 / **2.0** 16V / **2.2** / **3.0** V6			563 400 061			560 408 054	
2.0 HDi / **2.0** HDI / **2.0** HDI / **2.2** HDi			577 400 078			574 012 068	
1007 (KM_)	05 →						
1.4 / **1.4** 16V / **1.6** 16V			554 400 053				
1.4 HDi / **1.6** HDi			563 400 061			560 408 054	
2008 (CU_)	13 →						
1.2 PureTech 82 * ⚠		570 901 076	563 400 061		570 500 076 560 500 064	560 408 054	
1.2 THP 110 / **1.2** THP 130 / **1.6** BlueHDi / **1.6** BlueHDi 100 / **1.6** BlueHDi 120 / **1.6** BlueHDi 75 / **1.6** HDi ⚠		570 901 076					
1.2 VTi / **1.6** VTi * ⚠		570 901 076	563 400 061			560 408 054	
1.4 HDi * ⚠		570 901 076 560 901 068	563 400 061				
1.5 BlueHDI 100 / **1.5** BlueHDI 120 ⚠		570 901 076			570 500 076		
3008 MPV (0U_)	09 - 17						
1.2 / **1.6** HDi 115 / BlueHDi 115 ⚠		570 901 076					
1.6 BlueHDi 120 / **1.6** Turbo / **1.6** Turbo / **2.0** BlueHDi 135 Hybrid / **2.0** BlueHDi 150 Hybrid / **2.0** HDi Hybrid4 ⚠		570 901 076			570 500 076		
1.6 HDi (80 kW) / **2.0** HDi (100 kW)			577 400 078			574 012 068	
1.6 HDi (82 kW) / **2.0** HDi 150 / BlueHDi 150 ⚠		570 901 076	577 400 078		570 500 076	574 012 068	
1.6 HDi (84 kW) ⚠		570 901 076	577 400 078		570 500 076		
1.6 THP / **1.6** VTi			563 400 061			560 408 054	
2.0 HDi (120 kW)		570 901 076	577 400 078				
3008 SUV (M_)	16 →						
1.2 PureTech 130 / **1.5** BlueHDi 130 / **1.6** BlueHDi 100 / **1.6** BlueHDi 115 / **1.6** BlueHDi 120 / **1.6** PureTech 180 / **1.6** THP 165 / **2.0** BlueHDi 136 / **2.0** BlueHDi 150 / **2.0** BlueHDi 180 ⚠		570 901 076			570 500 076		
4007 (VU_, VV_)	07 - 13						
2.0 / **2.0** 4x4			577 400 078			574 012 068	
2.2 HDi / **2.4** 16V						595 404 083	
4008	12 →						
1.6 / **2.0** AWC ⚠		560 901 068				560 410 054 560 408 054	
1.6 HDi * ⚠		570 901 076				595 404 083 560 408 054	
1.6 HDi AWC / **1.8** HDi AWC ⚠		570 901 076			570 500 076		

VARTA®

⚠ FOR CARS WITH START/STOP (MUST REPLACE AGM WITH AGM, EFB WITH EFB)

* PLEASE CHECK AS MORE THAN ONE DIFFERENT SIZE BATTERIES CAN BE FITTED DEPENDING ON:
- ELECTRICAL OPTIONS
- CLIMATE REGION
- BUILD OE

		SILVER *dynamic*			BLUE *dynamic*		BLACK *dynamic*
		AGM	SLI	Aux	EFB	SLI	SLI
PEUGEOT							
4008	12 →						
1.8 HDi ⚠		570 901 076				595 404 083 574 012 068	
5008 (0U_, 0E_)	09 →						
1.2 / **1.6** BlueHDi 120 ⚠		570 901 076			570 500 076		
1.6 16V / **1.6** HDi (80 kW) / **1.6** THP 150 / **1.6** THP 163			563 400 061			560 408 054	
1.6 HDi (82 kW) / **2.0** HDi 150 / BlueHDi 150 ⚠		570 901 076	577 400 078		570 500 076	574 012 068	
1.6 HDi (84 kW) ⚠		570 901 076	577 400 078		570 500 076		
1.6 THP 165 * ⚠		570 901 076	563 400 061		570 500 076	560 408 054	
2.0 HDi / **2.0** HDi 136 / BlueHDi 136			577 400 078			574 012 068	
5008 II	16 →						
1.2 / **1.5** BlueHDi 130 / **1.6** BlueHDi 100 / **1.6** BlueHDi 115 / **1.6** BlueHDi 120 / **1.6** PureTech 180 / **1.6** THP 165 / **2.0** BlueHDi 136 / **2.0** BlueHDi 150 / **2.0** BlueHDi 180 * ⚠		570 901 076	563 400 061		570 500 076	560 408 054	
RCZ	10 - 15						
1.6 16V (115 kW) / **2.0** HDi			577 400 078			574 012 068	
1.6 16V (150 kW) / **1.6** THP 150 *			577 400 078			560 408 054	
1.6 THP 270		560 901 068	563 400 061				
BIPPER (AA_)	08 →						
1.3 HDi 75 ⚠		560 901 068	563 400 061		560 500 064	560 408 054	
1.4			554 400 053			552 400 047	
1.4 HDi			563 400 061			560 408 054	
BIPPER Tepee	08 →						
1.3 HDi 75 ⚠		560 901 068	563 400 061		560 500 064	560 408 054	
1.3 HDi 80 / **1.4** HDi			563 400 061			560 408 054	
1.4			554 400 053			552 400 047	
EXPERT (224_)	95 - 06						
1.6			554 400 053			552 400 047	
1.8 / **1.9** D (51 kW) / **2.0**			563 400 061			560 408 054	
1.9 D (51 kW) / **1.9** TD / **2.0** HDI / **2.0** HDi / **2.0** HDI 16V			577 400 078			574 012 068	
EXPERT Box (222)	95 - 08						
1.6			554 400 053			552 400 047	
1.8 / **1.9** D / **1.9** TD (68 kW) / **2.0**			563 400 061			560 408 054	
1.9 D 70 / **1.9** TD (66 kW) / **2.0** HDI			577 400 078			574 012 068	
EXPERT Platform/Chassis (223)	95 - 06						
1.6			554 400 053			552 400 047	
1.9 D / **1.9** TD			563 400 061			560 408 054	
2.0 HDi			577 400 078			574 012 068	
EXPERT Tepee (VF3X_)	07 →						
1.6 HDi 90 16V / **1.6** HDi 90 8V / **2.0** 16V / **2.0** HDi 100 / **2.0** HDi 120 / **2.0** HDi 120 4x4 / **2.0** HDi 130 / **2.0** HDi 130 4x4 / **2.0** HDi 140 / **2.0** HDi 165			577 400 078			574 012 068	
EXPERT Box (VF3A_, VF3U_, VF3X_)	07 →						
1.6 HDi 90 16V / **1.6** HDi 90 8V / **2.0** 16V / **2.0** HDi 100 / **2.0** HDi 120 / **2.0** HDi 120 4x4 / **2.0** HDi 130 / **2.0** HDi 130 4x4 / **2.0** HDi 140 / **2.0** HDi 165			577 400 078			574 012 068	
EXPERT Platform/Chassis	07 →						
1.6 HDi 90 16V			563 400 061			560 408 054	
2.0 HDi 120 / **2.0** HDi 130 / **2.0** HDi 140			577 400 078			574 012 068	
EXPERT (V_)	16 →						
1.6 BlueHDi 115 / **1.6** BlueHDi 95 / **2.0** BlueHDi 150 / **2.0** BlueHDi 180 ⚠		570 901 076	577 400 078		570 500 076	574 012 068	
TRAVELLER (V_)	16 →						
1.6 BlueHDi 115 / **1.6** BlueHDi 95 / **2.0** BlueHDi 150 / **2.0** BlueHDi 180 ⚠		570 901 076			570 500 076		
EXPERT Box (V_)	16 →						
1.6 BlueHDi 115 / **1.6** BlueHDi 95 / **2.0** BlueHDi 120 / **2.0** BlueHDi 150 / **2.0** BlueHDi 180 ⚠		570 901 076	577 400 078		570 500 076	574 012 068	
EXPERT Platform/Chassis (V_)	16 →						
1.6 BlueHDi 95 / **2.0** BlueHDi 120 / **2.0** BlueHDi 150 ⚠		570 901 076	577 400 078		570 500 076	574 012 068	
ION	10 →						
Electric						540 126 033	
PARTNER Combispace (5F)	96 - 15						
1.1 / **Electric**			554 400 053			552 400 047	
1.4 (55 kW) / **1.6** 16V / **1.8**			554 400 053				
1.4 (54 kW) / **1.6** HDi 75 / **1.6** HDi 90 / **1.9** D / **1.9** D 4x4 / **2.0** HDI / **2.0** HDi 4x4			563 400 061			560 408 054	
PARTNER Box (5)	96 - 15						
1.1 / **1.4**			554 400 053			552 400 047	
1.4 BiFuel / **1.6** / **1.8** / **Electric**			554 400 053				

P

⚠ FOR CARS WITH START/STOP (MUST REPLACE AGM WITH AGM, EFB WITH EFB)
* PLEASE CHECK AS MORE THAN ONE DIFFERENT SIZE BATTERIES CAN BE FITTED DEPENDING ON: - ELECTRICAL OPTIONS
- CLIMATE REGION
- BUILD OE

PEUGEOT

		SILVER *dynamic*			BLUE *dynamic*		BLACK *dynamic*
		AGM	SLI	Aux	EFB	SLI	SLI
PEUGEOT							
PARTNER Box (5)	96 - 15						
1.6 HDi 75 / **1.6** HDi 90 / **1.8** D / **1.9** D / **1.9** D 4x4			577 400 078			574 012 068	
2.0 HDi / **2.0** HDi 4x4			563 400 061			574 012 068 560 408 054	
PARTNER Tepee	08 →						
1.2 THP / **1.6** BlueHDi 120 ⚠		570 901 076					
1.6 BlueHDi 100 / **1.6** HDi (84/66 kW) / **1.6** HDi 90 / **1.6** HDi / BlueHDi 75 * ⚠		570 901 076	563 400 061			560 408 054	
1.6 BlueHDi 100 4x4 / **1.6** HDi 16V (68 kW) * ⚠		570 901 076	563 400 061		570 500 076	560 408 054	
1.6 HDi (55 kW) / **1.6** HDi 16V (66 kW) / **1.6** VTi (88/72 kW)			563 400 061			560 408 054	
1.6 VTi (66 kW)			554 400 053				
1.6 VTi (81 kW)			554 400 053			552 400 047	
PARTNER Box	08 →						
1.6 (72 kW)			563 400 061			560 408 054	
1.6 (66 kW) / **Électrique**			554 400 053				
1.6 BlueHDi 100 / **1.6** BlueHDi 120 ⚠		570 901 076					
1.6 HDi (55 kW) / **1.6** HDi 16V 4x4 / **1.6** HDi 90			577 400 078			574 012 068	
1.6 HDi (84 kW) / **1.6** HDi / BlueHDi 75 * ⚠		570 901 076	563 400 061			560 408 054	
1.6 HDi 16V (66 kW) ⚠		570 901 076	577 400 078			574 012 068	
1.6 HDi 16V (68 kW) * ⚠		570 901 076	563 400 061		570 500 076	560 408 054	
PARTNER Platform/Chassis	09 →						
1.6 HDi / **1.6** HDi 16V			563 400 061			560 408 054	
RIFTER	18 →						
1.2 PureTech 110 / **1.5** BlueHDi 100 / **1.5** BlueHDi 130 / **1.5** BlueHDi 75 * ⚠		570 901 076	563 400 061		570 500 076	560 408 054	
BOXER Bus (230P)	94 - 02						
1.9 D / **1.9** TD (66 kW) / **2.5** TD / **2.8** D / **2.8** HDi All-wheel Drive		595 901 085	600 402 083			595 402 080	
1.9 TD (68 kW)			577 400 078			574 012 068	
1.9 TD 4x4 / **2.5** D / **2.5** D 4x4 / **2.5** DT / **2.5** TD 4x4 / **2.5** TDI / **2.8** HDI / **2.8** HDi / **2.8** HDi 4x4			600 402 083			595 402 080	
2.0 i / **2.0** i 4x4			563 400 061			560 408 054	
2.5 TDI 4x4		595 901 085	600 402 083				
BOXER Box (230L)	94 - 05						
1.9 D / **1.9** TD / **2.0** HDI / **2.0** i			577 400 078			574 012 068	
1.9 DT 4x4			577 400 078			574 012 068	570 409 064
2.0 4x4 *			563 400 061		570 500 076	560 408 054	
2.5 D / **2.5** D 4x4 / **2.5** DT / **2.5** TD / **2.5** TDI / **2.5** TDI 4x4 / **2.8** D / **2.8** D / **2.8** HDi / **2.8** HDI / **2.8** HDi 4x4		595 901 085	600 402 083			595 402 080	
BOXER Platform/Chassis (ZCT_)	94 - 02						
1.9 TD / **2.0** / **2.0** i			577 400 078			574 012 068	
2.5 D / **2.5** D 4x4 / **2.5** TDI / **2.5** TDI 4x4 / **2.8** HDI / **2.8** HDi			600 402 083			595 402 080	
2.5 TD / **2.8** D / **2.8** HDi All-wheel Drive		595 901 085	600 402 083			595 402 080	
BOXER Bus (244, Z_)	01 →						
2.0			577 400 078			574 012 068	
2.0 HDi / **2.8** HDi / **2.8** HDi 4x4			600 402 083			595 402 080	
2.2 HDi			577 400 078			595 402 080 574 012 068	
BOXER Box (244)	01 →						
2.0			563 400 061			560 408 054	
2.0 HDi / **2.2** HDi			577 400 078			574 012 068	
2.8 HDi / **2.8** HDi 4x4		595 901 085	600 402 083			595 402 080	
BOXER Platform/Chassis (244)	01 →						
2.0 HDi / **2.2** HDi			577 400 078			574 012 068	
2.8 HDi / **2.8** HDi 4x4			600 402 083			595 402 080	
BOXER Bus	05 →						
2.0 BlueHDi 110 / **2.0** BlueHDi 130 / **2.0** BlueHDi 160 * ⚠		605 901 095	600 402 083			595 402 080	
2.2 HDi 100 / **2.2** HDi 120			600 402 083			595 402 080	
2.2 HDi 110 *			600 402 083 577 400 078			574 012 068	
2.2 HDi 130 / **2.2** HDi 150 * ⚠		595 901 085	577 400 078			574 012 068	
3.0 HDi 145 / **3.0** HDi 160 / **3.0** HDi 175		595 901 085	600 402 083			595 402 080	
BOXER Box	06 →						
2.0 BlueHDi 110 / **2.0** BlueHDi 130 / **2.0** BlueHDi 160 *		605 901 095	600 402 083			595 402 080	
2.2 HDi 100 / **2.2** HDi 120 / **3.0** HDi / **3.0** HDi 145 / **3.0** HDi 160 / **3.0** HDi 175			600 402 083			595 402 080	
2.2 HDi 110 *			600 402 083 577 400 078			574 012 068	
2.2 HDi 130 / **2.2** HDi 150 * ⚠		595 901 085	577 400 078			574 012 068	

VARTA®

⚠ FOR CARS WITH START/STOP (MUST REPLACE AGM WITH AGM, EFB WITH EFB)
* PLEASE CHECK AS MORE THAN ONE DIFFERENT SIZE BATTERIES CAN BE FITTED DEPENDING ON: - ELECTRICAL OPTIONS
- CLIMATE REGION
- BUILD OE

		SILVER *dynamic*			BLUE *dynamic*		BLACK *dynamic*
		AGM	SLI	Aux	EFB	SLI	SLI
PEUGEOT							
BOXER Platform/Chassis	06 →						
2.0 BlueHDi 110 / **2.0** BlueHDi 130 / **2.0** BlueHDi 160 *		605 901 095	600 402 083			595 402 080	
2.2 HDi 100 / **2.2** HDi 120		595 901 085	600 402 083			595 402 080	
2.2 HDi 110 *			600 402 083 577 400 078			574 012 068	
2.2 HDi 130 / **2.2** HDi 150 * ⚠		595 901 085	577 400 078			574 012 068	
3.0 HDi / **3.0** HDi 145 / **3.0** HDi 160 / **3.0** HDi 175			600 402 083			595 402 080	
J5 Bus (280P)	81 - 90						
2.0			577 400 078			574 012 068	
2.5 D		595 901 085	600 402 083			595 402 080	
J5 Box (280L)	81 - 90						
1.8 / **2.0**			563 400 061			560 408 054	
1.9 D			577 400 078			574 012 068	
2.5 D / **2.5** DT		595 901 085	600 402 083			595 402 080	
J5 Platform/Chassis (280L)	81 - 90						
2.0			577 400 078			574 012 068	
2.5 D / **2.5** D 4x4 / **2.5** DT		595 901 085	600 402 083			595 402 080	
J5 Bus (290P)	90 - 94						
1.9 D / **2.5** D / **2.5** D 4x4 / **2.5** TD / **2.5** TD 4x4		595 901 085	600 402 083			595 402 080	
2.0			577 400 078			574 012 068	
J5 Box (290L)	90 - 94						
1.8 / **2.0**			577 400 078			574 012 068	
1.9 D / **2.5** D / **2.5** D 4x4 / **2.5** DT / **2.5** TD 4x4		595 901 085	600 402 083			595 402 080	
J5 Platform/Chassis (290L)	90 - 94						
1.9 D / **2.5** D / **2.5** D 4x4 / **2.5** TD / **2.5** TD 4x4		595 901 085	600 402 083			595 402 080	
2.0			577 400 078			574 012 068	
J9 Bus	80 - 87						
2.0 / **2.3** D / **2.5** D						570 413 063	
J9 Box	80 - 87						
1.6 / **2.0** / **2.1** D / **2.3** D / **2.5** D						570 413 063	
PIAGGIO							
APE CALESSINO Convertible	07 →						
0,2 / **0.4** D			554 400 053			552 400 047	
APE CLASSIC Platform/Chassis	06 →						
0.4 D						540 125 033	
APE TM Box	82 →						
0.2			554 400 053			552 400 047	
0.4 D			554 400 053			552 400 047	545 412 040
APE TM Platform/Chassis	82 →						
0.4 D			554 400 053			552 400 047	545 412 040
PORTER Bus	95 →						
1.2 D			563 400 061			560 408 054	
1.3 (52 kW) / **1.3** CNG / **1.3** LPG							545 077 030
1.3 (47 kW)			554 400 053			552 400 047	
PORTER Box	92 →						
1.0 / **1.3** / **1.3** 16V / **1.3** 16V 4x4 / **1.3** 4x4 / **1.3** CNG / **1.3** i 16V / **1.3** i 16V 4x4 / **1.3** LPG							545 077 030
1.2 D / **1.4** D			563 400 061			560 408 054	
PORTER Dumptruck	95 →						
1.2 D			563 400 061			560 408 054	
1.3 / **1.3** CNG / **1.3** LPG							545 077 030
PORTER Platform/Chassis	92 →						
1.0 / **1.3** / **1.3** 16V / **1.3** 16V 4x4 / **1.3** 4x4 / **1.3** CNG / **1.3** i 16V / **1.3** i 16V 4x4 / **1.3** LPG							545 077 030
1.2 D / **1.4** D			563 400 061			560 408 054	
QUARGO Platform/Chassis	04 →						
0.7 D			554 400 053			552 400 047	
PININFARINA							
SPIDEREUROPA (DS)	82 - 85						
2000 / **2000** Volumex *			563 401 061			560 127 054	545 413 040
PLYMOUTH							
BREEZE	95 - 01						
2.0 16V / **2.4** 16V			577 400 078			574 012 068	570 409 064
NEON Saloon	94 - 99						
2.0 16V			577 400 078			574 012 068	570 409 064

P

⚠ FOR CARS WITH START/STOP (MUST REPLACE AGM WITH AGM, EFB WITH EFB)
* PLEASE CHECK AS MORE THAN ONE DIFFERENT SIZE BATTERIES CAN BE FITTED DEPENDING ON: - ELECTRICAL OPTIONS
- CLIMATE REGION
- BUILD OE

PLYMOUTH > PORSCHE

		SILVER *dynamic*			BLUE *dynamic*		BLACK *dynamic*
		AGM	SLI	Aux	EFB	SLI	SLI
PLYMOUTH							
NEON II Saloon	99 →						
2.0 16V			577 400 078			574 012 068	570 409 064
NEON Coupe	94 - 99						
2.0			577 400 078			574 012 068	570 409 064
VOYAGER / GRAND VOYAGER	95 - 01						
2.0 i / **2.4** i / **2.5** TD / **3.0** / **3.3** i / **3.8** i / **3.8** i AWD			577 400 078			574 012 068	570 409 064
PONTIAC							
BONNEVILLE Saloon	86 - 91						
3.8 V6			577 400 078			574 012 068	570 409 064
FIREBIRD	92 - 02						
3.4 / **5.7**			563 401 061			560 127 054	
FIREBIRD Convertible	93 - 02						
3.4 / **3.8** / **5.7**			563 401 061			560 127 054	
PHOENIX	79 - 81						
2.8							545 413 040
PHOENIX Coupe	79 - 84						
2.8							545 413 040
SUNBIRD	75 - 81						
3.8			563 401 061			560 127 054	
TRANS SPORT	89 - 97						
2.3 / **3.1** / **3.8**			563 401 061			560 127 054	
TRANS SPORT	97 - 99						
3.4			563 401 061			560 127 054	
PORSCHE							
911	63 - 90						
3.0 SC / **3.0** SC Carrera / **3.2** / **3.2** SC Carrera / **3.3** SC Turbo / **3.3** Turbo		570 901 076	577 400 078			574 012 068	
911 Targa	64 - 90						
3.3 Turbo		570 901 076	577 400 078			574 012 068	
911 Convertible	82 - 89						
3.0 SC / **3.2** Carrera Speedster / **3.2** SC Carrera / **3.3** Turbo		570 901 076	577 400 078			574 012 068	
911 (964)	88 - 93						
3.3 Turbo / **3.6** Carrera / **3.6** Carrera 4 / **3.6** Carrera RS / **3.6** Turbo		570 901 076	577 400 078			574 012 068	
3.3 Turbo S		595 901 085	600 402 083			595 402 080	
911 Targa (964)	88 - 93						
3.6 Carrera / **3.6** Carrera 4		570 901 076	577 400 078			574 012 068	
911 Convertible (964)	89 - 94						
3.6 Carrera / **3.6** Carrera 4		570 901 076	577 400 078			574 012 068	
911 Speedster (964)	92 - 94						
3.6 Carrera		570 901 076	577 400 078			574 012 068	
911 (993)	93 - 97						
3.6 Carrera / **3.6** Carrera 4 / **3.6** Turbo 4 / **3.6** Turbo GT2 / **3.6** Turbo GT2 4 / **3.8** Carrera / **3.8** Carrera 4 / **3.8** Carrera RS		570 901 076	577 400 078			574 012 068	
911 Targa (993)	94 - 97						
3.6 Carrera / **3.8** Carrera		570 901 076	577 400 078			574 012 068	
911 Convertible (993)	94 - 97						
3.6 Carrera / **3.6** Carrera 4 / **3.8** Carrera / **3.8** Carrera 4		570 901 076	577 400 078			574 012 068	
911 (996)	97 - 05						
3.4 Carrera / **3.4** Carrera 4 / **3.6** Carrera / **3.6** Carrera 4 / **3.6** Carrera 4S / **3.6** Carrera S / **3.6** GT2 / **3.6** GT3 / **3.6** S		570 901 076	577 400 078				
3.6 Turbo 4 / **3.6** Turbo 4S			585 200 080		575 500 073		
911 Convertible (996)	98 - 05						
3.4 Carrera / **3.4** Carrera 4 / **3.6** Carrera / **3.6** Carrera 4 / **3.6** Turbo 4 / **3.6** Turbo 4S		570 901 076	577 400 078				
3.6 Carrera 4S / **3.6** Carrera S		570 901 076	585 200 080 577 400 078				
911 Targa (996)	01 - 05						
3.6		570 901 076	585 200 080 577 400 078				
911 (997)	04 - 12						
3.6 Carrera / **3.6** Carrera 4 / **3.6** GT3 / **3.6** GT 2 / **3.6** GT3 / **3.8** Carrera 4 GTS / **3.8** Carrera 4S / **3.8** Carrera GTS / **3.8** Carrera S / **3.8** GT3 / **3.8** Turbo / **3.8** Turbo S		570 901 076	585 200 080 577 400 078				
3.6 GT2 RS / **3.8** GT3 RS		595 901 085	600 402 083				
3.6 Turbo			585 200 080				
4.0 GT3 RS		595 901 085					

VARTA®

⚠ FOR CARS WITH START/STOP (MUST REPLACE AGM WITH AGM, EFB WITH EFB)

* PLEASE CHECK AS MORE THAN ONE DIFFERENT SIZE BATTERIES CAN BE FITTED DEPENDING ON:
- ELECTRICAL OPTIONS
- CLIMATE REGION
- BUILD OE

		SILVER *dynamic*			BLUE *dynamic*		BLACK *dynamic*
		AGM	SLI	Aux	EFB	SLI	SLI
PORSCHE							
911 Convertible (997)	05 - 12						
3.6 Carrera / **3.6** Carrera 4 / **3.8** Carrera 4 GTS / **3.8** Carrera 4S / **3.8** Carrera GTS / **3.8** Carrera S / **3.8** Turbo / **3.8** Turbo S		570 901 076	577 400 078				
3.6 Turbo			585 200 080				
911 Targa (997)	06 - 12						
3.6 Carrera 4 / **3.8** Carrera 4S		570 901 076	585 200 080 577 400 078				
911 (991)	11 →						
3.0 Carrera / **3.0** Carrera 4 / **3.0** Carrera 4 GTS / **3.0** Carrera 4S / **3.0** Carrera GTS / **3.0** Carrera S / **3.0** Carrera T / **3.4** Carrera / **3.4** Carrera 4 / **3.8** Carrera 4S / **3.8** Carrera 4S / 4 GTS / **3.8** Carrera S / **3.8** Carrera S / GTS / **3.8** GT2 RS / **3.8** GT3 / **3.8** Turbo / **3.8** Turbo S / **4.0** GT3 / **4.0** GT3 RS / **4.0** GT3 RS / R ⚠		595 901 085					
911 Convertible (991)	12 →						
3.0 Carrera / **3.0** Carrera 4 / **3.0** Carrera 4 GTS / **3.0** Carrera 4S / **3.0** Carrera GTS / **3.0** Carrera S / **3.4** Carrera / **3.4** Carrera 4 / **3.8** Carrera 4S / **3.8** Carrera 4S / 4 GTS / **3.8** Carrera S / **3.8** Carrera S / GTS / **3.8** Turbo / **3.8** Turbo S ⚠		595 901 085					
911 Targa (991)	14 →						
3.0 Carrera 4 GTS / **3.0** Carrera 4 / **3.0** Carrera 4S / **3.4** Carrera 4 / **3.8** Carrera 4S / **3.8** Carrera 4S / 4 GTS / **3.0** Carrera 4 / **3.0** Carrera 4S ⚠		595 901 085					
924	75 - 89						
2.0 / **2.0** Carrera GT / **2.0** Turbo *			574 402 075			560 409 054	
2.5 S			574 402 075			572 409 068	
928	77 - 95						
4.5 / **4.7** S / **5.0** GT / **5.0** S / **5.0** S4 Cat / **5.0** S,S4 / **5.4** GTS		570 901 076	577 400 078			574 012 068	
944	81 - 91						
2.5 / **2.5** S / **2.5** Turbo / **2.7** / **3.0** S2			574 402 075			572 409 068	
944 Convertible	88 - 91						
2.5 Turbo / **3.0** S2			574 402 075			572 409 068	
959	86 - 91						
2.8		570 901 076	577 400 078			574 012 068	
968	91 - 95						
3.0 / **3.0** Turbo S			574 402 075			572 409 068	
968 Convertible	91 - 95						
3.0			574 402 075			572 409 068	
BOXSTER (986)	96 - 04						
2.5		570 901 076	577 400 078			574 012 068	
2.7 (162 kW) / **S** 3.2 / **S** 3,2 / **S** 3.2 *		580 901 080	585 200 080				
2.7 (155 kW)		570 901 076	577 400 078				
BOXSTER (987)	04 - 13						
2.7 / **2.9** / **S** 3.4 / **S** 3.2 / **S** 3.4 *		580 901 080	585 200 080				
BOXSTER Spyder (987)	07 - 11						
3.4 *		580 901 080	585 200 080				
BOXSTER (981)	12 →						
2.7 / **GTS** 3.4 / **S** 3.4 * ⚠		580 901 080 570 901 076					
BOXSTER Spyder (981)	15 →						
3.8 * ⚠		580 901 080 570 901 076					
718 BOXSTER (982)	16 →						
2.0 / **2.5** GTS / **S** 2.5 * ⚠		595 901 085 580 901 080					
CARRERA GT (980)	03 - 06						
5.7		570 901 076	577 400 078				
CAYENNE (9PA)	02 - 10						
3.0 TDI / **3.2** / **3.6** / **Turbo** S 4.8 / **GTS** 4.8 / **S** 4.5 / **S** 4.8 / **S** 4.5 / **S** 4.8 / **Turbo** 4.5 / **Turbo** 4.5 / **Turbo** S 4.8 / **Turbo** S 4.5 / **Turbo** S 4.5 / **Turbo** S 4.8		605 901 095	610 402 092				
CAYENNE (92A)	10 →						
3.0 Diesel / **3.0** S E-Hybrid / **3.6** / **3.6** GTS / **4.2** S Diesel (283 kW) / **4.8** GTS / **4.8** S / **4.8** Turbo / **4.8** Turbo S (419 kW) / **3.6** GTS / **3.6** * ⚠		605 901 095 595 901 085					
3.6 S ⚠		595 901 085					
4.2 S Diesel (281 kW) / **4.8** Turbo S (405 kW)		605 901 095					
CAYENNE (9YA)	17 →						
2.9 S / **3.0** AWD / **3.0** E-Hybrid AWD / **4.0** Turbo ⚠		560 901 068					

⚠ FOR CARS WITH START/STOP (MUST REPLACE AGM WITH AGM, EFB WITH EFB)
* PLEASE CHECK AS MORE THAN ONE DIFFERENT SIZE BATTERIES CAN BE FITTED DEPENDING ON: - ELECTRICAL OPTIONS
- CLIMATE REGION
- BUILD OE

PORSCHE > PUCH

		SILVER *dynamic*			BLUE *dynamic*		BLACK *dynamic*
		AGM	SLI	Aux	EFB	SLI	SLI
PORSCHE							
CAYMAN (987)	05 - 13						
2.7 / **R** 3.4 / **S** 3.4 / **S** 3.4 / **S** 3,4 Sport *		580 901 080	585 200 080				
2.9		570 901 076	577 400 078				
CAYMAN (981)	13 →						
2.7 / **3.8** GT4 / **GTS** 3.4 / **S** 3.4 * ⚠		580 901 080 570 901 076					
718 CAYMAN (982)	16 →						
2.0 / **2.5** GTS / **S** 2.5 *		595 901 085 580 901 080					
MACAN (95B)	14 →						
2.0 (174 kW) ⚠		570 901 076					
2.0 (185 kW) / **3.0** GTS / **3.6** Turbo (324 kW) ⚠		595 901 085					
3.0 S / **3.0** S Diesel / **3.6** Turbo (294 kW) * ⚠		605 901 095 595 901 085					
PANAMERA (970)	09 - 17						
3.0 4S / **3.0** D / **3.0** S / **3.0** S E-Hybrid / **3.6** / **3.6** 4 / **3.6** 4 / **4.8** 4S / **4.8** GTS / **4.8** S / **4.8** Turbo / **4.8** Turbo S * ⚠		605 901 095 595 901 085					
PANAMERA (971)	16 →						
2.9 4 E-Hybrid / **2.9** 4S / **3.0** / **3.0** 4 / **4.0** 4S Diesel / **4.0** Turbo / **4.0** Turbo S E-Hybrid ⚠		595 901 085					
PANAMERA Sport Turismo (971)	17 →						
2.9 4 E-Hybrid / **2.9** 4S / **3.0** 4 / **4.0** 4S Diesel / **4.0** Turbo / **4.0** Turbo E-Hybrid / **4.0** Turbo S E-Hybrid ⚠		595 901 085					
PROTON							
AEROBACK Hatchback (C2_A, C9_L)	88 - 02						
1.3 / **1.5** / **1.5** LX						560 411 054	
EXORA	09 →						
1.6 *					565 501 065	560 410 054	
GEN 2 (CM_)	04 →						
1.3 / **1.6**						560 411 054	
IMPIAN	01 →						
1.6						560 411 054	
JUMBUCK Pickup	02 →						
1.5						560 411 054	
PERSONA 300 (C9_M)	96 - 04						
313i / **1.3** / **315** GLSi / **315** GLi/GLSi / **316** GLXi / **316** / **318** 16V GTI / **315** GLi/GLSi / **315** GLSi / **316** / **316** GLXi / **318** 16V GTI						560 411 054	
PERSONA 400 Hatchback (C9_C, C9_S)	94 - 08						
413 GLSi / **415** GLi/GLSi / **416** i / **416** GLXi / **418** GLXi / **1.8** / **420** GLS D / **420** D / **415** GLi/GLSi / **416** GLXi / **416** i / **418** GLXi / **420** D / **420** GLS D						560 411 054	
PERSONA 400 (C9_S)	94 - 08						
413 / **415** GLi/GLSi / **416** GLXi / **418** / **420** GLS D / **420** TD / **415** GLi/GLSi / **416** / **416** GLXi / **418** / **420** GLS D / **420** TD						560 411 054	
PREVÉ	11 →						
1.6 *					565 501 065	560 410 054	
SAGA II Saloon	08 →						
1.3 FLX *					565 501 065	560 410 054	
SALOON Saloon (C2_S)	89 - 96						
1.5						560 411 054	
SATRIA (C9_M)	96 - 06						
1.3 / **1.5** / **1.6** / **1.8** GTi						560 411 054	
SAVVY	05 →						
1.2						545 155 033	
SUPRIMA S Hatchback	13 →						
1.6 *					565 501 065	560 410 054	
WIRA	95 →						
1.3 / **1.5** / **1.6**						560 411 054	
WIRA Hatchback	00 →						
1.3 / **1.5**						560 411 054	
PUCH							
G-MODELL (W460)	79 - 91						
230 G / **230** GE / **280** GE			563 400 061			560 408 054	556 400 048
240 GD / **250** GD / **300** GD			577 400 078			574 012 068	570 409 064
G-MODELL (W461)	91 - 01						
230 GE			563 400 061			560 408 054	556 400 048
290 GD / **290** GD Turbodiesel *			600 402 083			595 404 083	590 122 072

VARTA®

⚠ FOR CARS WITH START/STOP (MUST REPLACE AGM WITH AGM, EFB WITH EFB)
* PLEASE CHECK AS MORE THAN ONE DIFFERENT SIZE BATTERIES CAN BE FITTED DEPENDING ON: - ELECTRICAL OPTIONS
- CLIMATE REGION
- BUILD OE

		SILVER *dynamic*			BLUE *dynamic*		BLACK *dynamic*
		AGM	SLI	Aux	EFB	SLI	SLI
PUCH							
G-MODELL (W463)	89 - 01						
230 GE / **300** GE / **G** 320			563 400 061			560 408 054	556 400 048
300 GD / **350** GD Turbo / **G** 300 Turbodiesel / **G** 36 AMG / **G** 500 / **G** 55 AMG *			600 402 083			595 404 083	590 122 072
RELIANT							
SCIMITAR SABRE Roadster	92 - 95						
1400 / **1.4** i / **1800** Ti / **2.0** i							545 079 030
SCIMITAR Station Wagon	68 - 86						
2.8 GTE							545 079 030
SCIMITAR Cabriolet	80 - 85						
2.8 GTC							545 079 030
SCIMITAR Roadster	85 - 92						
1300 / **1400** / **1600** / **1800** Ti							545 079 030
RENAULT							
ALASKAN	16 →						
2.3 dCi 163 / **2.3** dCi 163 4x4 / **2.3** dCi 190 4x4 ⚠		570 901 076			570 500 076		
AVANTIME (DE0_)	01 - 03						
2.0 16V Turbo / **3.0** V6			577 400 078			574 012 068	
2.2 dCi			574 402 075			572 409 068	
CAPTUR (J5_, H5_)	13 →						
0.9 TCe 90 / **1.2** T (85 kW) / **1.2** TCe 120 / **1.5** dCi 110 / **1.6** ⚠		570 901 076			570 500 076		
1.2 T (83 kW) / **1.5** dCi 90 ⚠		570 901 076					
CLIO I (B/C57_, 5/357_)	90 - 98						
1.1 / **1.2** / **1.4** *			554 400 053 552 401 052			544 402 044	541 400 036
1.7 / **Williams**			554 400 053			552 400 047	545 412 040
1.8 / **1.8** 16V / **1.8** Rsi			561 400 060			560 409 054	
1.9 D *			577 400 078			574 012 068	570 144 064
CLIO I Box (S57_)	91 - 98						
1.1 / **1.2** *			554 400 053 552 401 052			544 402 044	541 400 036
1.9 D / **1.9** RND			577 400 078			574 012 068	570 409 064
CLIO II (BB_, CB_)	98 →						
1.0 / **1.2** 16V / **1.2** / **1.2** LPG (44 kW) / **1.4** 16V / **1.4** / **1.6** 16V / **1.6** (66/66 kW) / **1.6** Hi-Flex / **1.6** (66/66 kW) / **2.0** 16V Sport *			554 400 053 552 401 052			544 402 044	
1.2 LPG (43 kW) / **1.6** (81 kW) / **1.6** Flex / **1.6** Flex			554 400 053			552 400 047	
1.5 dCi (74 kW) / **3.0** V6 Sport			561 400 060			560 409 054	
1.5 dCi (62 kW) / **1.9** D / **1.9** dTi			563 400 061			560 408 054	
1.5 dCi (47 kW)			574 402 075			572 409 068	
CLIO II Box (SB0/1/2_)	98 →						
1.2 *			554 400 053 552 401 052			544 402 044	
1.5 dCi (50 kW) / **1.9** D / **1.9** DTi			563 400 061			560 408 054	
1.5 dCi (59 kW) *			561 400 060			560 408 054	
CLIO III (BR0/1, CR0/1)	05 →						
1.2 16V (76 kW)			554 400 053			552 400 047	
1.2 16V (58 kW) / **1.2** *			554 400 053 552 401 052			572 409 068 544 402 044	
1.2 16V (74 kW) / **1.2** 16V Hi-Flex / **1.2** Ethanol / **1.4** 16V / **1.6** 16V / **1.6** 16V GT *			554 400 053 552 401 052			544 402 044	
1.5 dCi *			574 402 075 561 400 060			572 409 068	
2.0 16V / **2.0** 16V Sport			561 400 060			560 409 054	
CLIO III Box (SB_, SR_)	05 →						
1.5 dCi *			561 400 060		565 500 065	572 409 068	
CLIO Grandtour (KR0/1_)	08 →						
1.2 16V (76 kW)			554 400 053				
1.2 16V Hi-Flex / **1.2** 16V (55 kW) / **1.4** 16V / **1.6** 16V *			554 400 053 552 401 052				
1.5 dCi			574 402 075			572 409 068	
CLIO IV (BH_)	12 →						
0.9 TCe 90 / **0.9** TCe 90 LPG ⚠		570 901 076					
1.2 16V (54 kW) / **1.2** TCe 120 (88 kW) * ⚠		570 901 076	554 400 053			552 400 047	
1.2 16V (55 kW) * ⚠		570 901 076			570 500 076	560 408 054 552 400 047	
1.2 LPG 16V / **1.2** TCe 120 (87 kW) / **1.5** dCi 110 / **1.5** dCi 90 / **1.6** RS		570 901 076			570 500 076		
1.5 dCi 75 ⚠		570 901 076	577 400 078		570 500 076	574 012 068	
1.6 RS Trophy ⚠		560 901 068					

R

⚠ FOR CARS WITH START/STOP (MUST REPLACE AGM WITH AGM, EFB WITH EFB)
* PLEASE CHECK AS MORE THAN ONE DIFFERENT SIZE BATTERIES CAN BE FITTED DEPENDING ON: - ELECTRICAL OPTIONS
- CLIMATE REGION
- BUILD OE

RENAULT

		SILVER *dynamic*			BLUE *dynamic*		BLACK *dynamic*
		AGM	SLI	Aux	EFB	SLI	SLI
RENAULT							
CLIO IV Grandtour (KH_)	13 →						
0.9 TCe 90 ⚠		570 901 076					
1.2 16V			554 400 053			552 400 047	
1.2 TCe 120 (87 kW) / **1.5** dCi 110 / **1.5** dCi 90 ⚠		570 901 076			570 500 076		
1.2 TCe 120 (88 kW) * ⚠		570 901 076	554 400 053			552 400 047	
1.5 dCi 75 * ⚠		570 901 076	574 402 075		570 500 076	572 409 068	
CLIO IV Box	14 →						
0.9 TCe 90 / **1.5** dCi 75 / **1.5** dCi 90 ⚠		570 901 076			570 500 076		
1.2 16V * ⚠		570 901 076	554 400 053			552 400 047	
DOKKER	13 →						
1.5 dCi			563 400 061			560 408 054	
1.6			554 400 053			552 400 047	
DUSTER (HS_)	11 →						
1.5 dCi / **1.5** dCi 4x4 / **2.0**			563 400 061			560 408 054	
1.6 16V (84 kW) / **1.6** 16V 4x4 (84 kW) ⚠		570 901 076				574 012 068 544 401 042	
1.6 16V 4x4 (75 kW) / **1.6** 16V (75 kW)			554 400 053			552 400 047	
2.0 4x4 *						574 012 068 560 408 054	
ESPACE I (J11_)	84 - 92						
2.0 i / **2.0** i Quadra / **2.0** / **2.2** / **2.2** Quadra			563 400 061			560 408 054	
2.1 TD			577 400 078			574 012 068	
ESPACE II (J/S63_)	91 - 97						
2.0 / **2.1** RTDT Quadra / **2.1** TD / **2.2** 4x4 / **2.2** / **2.8** V6			577 400 078			574 012 068	
ESPACE III (JE0_)	96 - 02						
1.9 dTi			563 400 061			560 408 054	
2.0 / **2.0** 16V			561 400 060			560 409 054	
2.2 12V TD / **2.2** D / **2.2** dCi / **3.0** / **3.0** V6 24V			577 400 078			574 012 068	
ESPACE IV (JK0/1_)	02 →						
1.9 dCi / **2.2** dCi / **3.0** dCi (133/130 kW)			585 200 080			580 406 074	
2.0 dCi			585 200 080			580 406 074 580 400 074	
2.0 / **2.0** Turbo / **3.0** dCi (120 kW) / **3.5** V6			577 400 078			574 012 068	
ESPACE V (JR_)	15 →						
1.6 dCi 130 / **1.6** dCi 160 / **1.6** TCe 200 / **1.8** TCe 225 ⚠		570 901 076			570 500 076		
ESTAFETTE (213_)	62 - 81						
1.1 / **1.3**			554 400 053			552 400 047	545 412 040
EXPRESS Pickup	95 - 99						
1.9 D			563 400 061			560 408 054	
FLUENCE (L3_)	10 →						
1.5 dCi (70 kW) * ⚠		570 901 076	563 400 061		570 500 076	560 408 054	
1.5 dCi (63 kW)			574 402 075			572 409 068	
1.5 dCi (66 kW)			563 400 061			560 408 054	
1.6			554 400 053			552 400 047	
1.6 16V (78 kW) *		570 901 076	554 400 053			574 012 068	
1.6 16V (81 kW) / **Z.E.**			554 400 053				
1.6 dCi		570 901 076					
1.6 LPG 16V		570 901 076	577 400 078			574 012 068	
2.0 16V *			554 400 053 552 401 052				
FUEGO (136_)	80 - 92						
1.4 TL/GTL / **1.6** / **1.6** TS/GTS							545 077 030
1.6 Turbo / **2.0** TX/GTX			554 400 053			552 400 047	545 412 040
2.1 TD			577 400 078			574 012 068	570 409 064
KADJAR (HA_, HL_)	15 →						
1.2 TCe 130 / **1.3** TCe 140 / **1.5** BLUE dCi 115 / **1.5** dCi 110 / **1.6** dCi 130 / **1.6** dCi 130 4x4 / **1.6** TCe 165 ⚠		570 901 076			570 500 076		
KANGOO (KC0/1_)	97 →						
1.2 16V / **1.2** / **1.4** / **1.6** / **1.6** 16V / **1.6** 16V 4x4 / **1.6** 16V bivalent			554 400 053			552 400 047	
1.5 dCi / **1.9** dCi 4x4 / **1.9** dTi / **1.9** RXED / **D** 55 1.9 / **D** 65 1.9 / **D** 65 1.9			563 400 061			560 408 054	
KANGOO Express (FC0/1_)	97 →						
1.2 16V / **1.2** BiFuel / **1.2** / **1.4** / **1.6** 16V / **1.6** 16V 4x4 / **1.6** 16V bivalent / **1.2**			554 400 053			552 400 047	
1.5 dCi (45 kW)			563 400 061			560 408 054	
1.5 dCi (60 kW) / **1.9** dCi 4x4 / **1.9** dCi / **1.9** D / **1.9** dTi / **D** 55 1.9 / **D** 65 1.9 / **D** 65 1.9			577 400 078			574 012 068	
KANGOO / GRAND KANGOO (KW0/1_)	08 →						
1.2 TCe 115 ⚠		570 901 076	577 400 078		570 500 076	574 012 068	

VARTA®

⚠ FOR CARS WITH START/STOP (MUST REPLACE AGM WITH AGM, EFB WITH EFB)

* PLEASE CHECK AS MORE THAN ONE DIFFERENT SIZE BATTERIES CAN BE FITTED DEPENDING ON:
- ELECTRICAL OPTIONS
- CLIMATE REGION
- BUILD OE

		SILVER *dynamic*			BLUE *dynamic*		BLACK *dynamic*
		AGM	SLI	Aux	EFB	SLI	SLI
RENAULT							
KANGOO / GRAND KANGOO (KW0/1_)	08 →						
1.5 dCi (78 kW) / **1.5** dCi 110 * ⚠		570 901 076	563 400 061		570 500 076	560 408 054	
1.5 dCi (50 kW)			563 400 061			560 408 054	
1.6 16V Hi-Flex			554 400 053				
1.6 16V / **1.6**			554 400 053			552 400 047	
Z.E.						574 012 068	
KANGOO Express (FW0/1_)	08 →						
1.2 TCe 115 / **1.5** dCi 90 (66 kW) ⚠		570 901 076	577 400 078		570 500 076	574 012 068	
1.5 dCi / **1.5** dCi 85 / **Z.E.**			577 400 078			574 012 068	
1.5 dCi 110 / **1.5** dCi 75 * ⚠		570 901 076	563 400 061		570 500 076	560 408 054	
1.5 dCi 90 (67 kW)			563 400 061			560 408 054	
1.6 / **1.6** 16V			554 400 053				
1.6 16V Flex			554 400 053			552 400 047	
KANGOO BE BOP (KW0/1_)	09 →						
1.5 dCi *						574 012 068 560 408 054	
1.5 dCi 75 * ⚠		570 901 076	563 400 061		570 500 076	560 408 054	
1.6			554 400 053				
KOLEOS I (HY_)	08 →						
2.0 dCi 4x4 (127 kW) *		570 901 076			565 501 065	574 012 068	
2.0 dCi 4x4 (110 kW) / **2.0** dCi / **2.5** 4x4 / **2.5** *		570 901 076			565 501 065	570 412 063	
KOLEOS II (HC_)	16 →						
1.6 dCi 130 / **2.5** Sce / **2.5** Sce 4WD ⚠		560 901 068					
2.0 dCi 175 4WD / **2.0** dCi 175 ⚠		570 901 076					
LAGUNA I (B56_, 556_)	93 - 02						
1.6 16V / **1.8** / **1.8** 16V / **2.0** / **2.0** 16V			561 400 060			560 409 054	
1.9 dCi / **1.9** dTi / **3.0** 24V / **3.0** 24V / **3.0** / **3.0** 24V			563 400 061			560 408 054	
2.2 D / **2.2** dT			577 400 078			574 012 068	
LAGUNA I Grandtour (K56_)	95 - 02						
1.6 16V			561 400 060			560 409 054	
1.8 16V / **1.8** / **1.9** dCi / **1.9** dTi / **2.0** / **2.0** 16V			563 400 061			560 408 054	
2.2 D / **2.2** dT / **3.0** 24V / **3.0**			577 400 078			574 012 068	
LAGUNA II (BG0/1_)	01 - 07						
1.6 16V / **1.8** 16V / **2.0** 16V / **2.0** 16V IDE / **2.0** 16V Turbo			561 400 060			560 409 054	
1.9 dCi / **1.9** dCI / **2.2** dCi / **3.0** V6 24V			574 402 075			572 409 068	
2.0 dCi * ⚠		570 901 076	574 402 075			572 409 068	
LAGUNA II Grandtour (KG0/1_)	01 - 07						
1.6 16V / **2.0** 16V IDE / **2.0** 16V (99/125/150 kW) / **2.0** 16V Turbo			561 400 060			560 409 054	
1.6 FlexFuel			554 400 053			552 400 047	
1.8 16V / **2.0** 16V (98 kW)			563 400 061			560 408 054	
1.9 dCi / **1.9** dCI / **2.0** dCi / **2.2** dCi / **3.0** V6 24V			574 402 075			572 409 068	
LAGUNA III (BT0/1)	07 - 15						
1.5 dCi / **3.0** dCi / **3.5** V6			577 400 078			574 012 068	
1.6 16V / **2.0** 16V / **2.0** 16V Hi-Flex / **2.0** 16V Turbo / **2.0** GT			563 400 061			560 408 054	
2.0 dCi (110 kW) ⚠		580 901 080	585 400 080				
2.0 dCi (96 kW) * ⚠		580 901 080	585 200 080			580 406 074	
2.0 dCi GT			585 200 080			580 406 074	
LAGUNA III Grandtour (KT0/1)	07 - 15						
1.5 dCi * ⚠		580 901 080	577 400 078			574 012 068	
1.6 16V / **2.0** 16V Hi-Flex / **2.0** 16V / **2.0** 16V Turbo / **2.0** GT			563 400 061			560 408 054	
2.0 dCi GT			585 200 080			580 406 074	
2.0 dCi (110 kW) ⚠		580 901 080	585 400 080				
2.0 dCi (96 kW) * ⚠		580 901 080	585 200 080			580 406 074	
3.0 dCi / **3.5** V6			577 400 078			574 012 068	
LAGUNA Coupe (DT0/1)	08 - 15						
1.5 dCi / **3.5** V6			577 400 078			574 012 068	
2.0 16V Turbo / **2.0** GT			563 400 061			560 408 054	
2.0 dCi * ⚠		580 901 080	585 200 080			580 406 074	
2.0 dCi GT / **3.0** dCi (173 kW)			585 200 080			580 406 074	
3.0 dCi (177 kW) * ⚠		605 901 095	600 402 083			595 402 080	
LATITUDE (L70_)	10 →						
1.5 dCi * ⚠		570 901 076	563 400 061			560 408 054	
2.0 16V (102 kW) *			585 200 080 577 400 078				
2.0 16V eco2 Flexfuel / **2.0** 16V (103 kW)			563 400 061			560 408 054	
2.0 dCi / **2.0** dCi 175			577 400 078			574 012 068	
2.0 dCi 130 * ⚠		580 901 080 570 901 076	585 200 080			574 012 068	
2.0 dCi 150 ⚠		570 901 076	577 400 078			574 012 068	

⚠ FOR CARS WITH START/STOP (MUST REPLACE AGM WITH AGM, EFB WITH EFB)
* PLEASE CHECK AS MORE THAN ONE DIFFERENT SIZE BATTERIES CAN BE FITTED DEPENDING ON: - ELECTRICAL OPTIONS
- CLIMATE REGION
- BUILD OE

RENAULT

		SILVER *dynamic*			BLUE *dynamic*		BLACK *dynamic*
		AGM	SLI	Aux	EFB	SLI	SLI
RENAULT							
LATITUDE (L70_)	10 →						
2.5 V6			600 402 083			595 402 080	
3.0 dCi 240			585 200 080			580 406 074	
LOGAN I (LS_)	04 →						
1.4 / **1.5** dCi (48 kW) / **1.6**			554 400 053			552 400 047	
1.5 dCi (63 kW)			561 400 060			560 409 054	
1.5 dCi (50 kW)			563 400 061			560 408 054	
LOGAN I Estate (KS_)	07 →						
1.4 / **1.5** dCi (66/48 kW) / **1.6**			554 400 053			552 400 047	
1.5 dCi (63 kW)			561 400 060			560 409 054	
1.5 dCi (50 kW)			563 400 061			560 408 054	
LOGAN EXPRESS (US_)	07 →						
1.5 dCi			563 400 061			560 408 054	
1.6			554 400 053			552 400 047	
LOGAN/STEPWAY II (L8_)	12 →						
1.2 / **1.2** 16V LPG / **1.6** (60/75 kW)			554 400 053			552 400 047	
1.5 dCi		570 901 076	577 400 078				
1.6 (83 kW) * ⚠		570 901 076			560 500 064	574 012 068 552 400 047	
LOGAN II Estate (K8_)	13 →						
1.2 16V / **1.2** 16V LPG / **1.6**			554 400 053			552 400 047	
1.5 dCi		570 901 076	577 400 078				
MEGANE I (BA0/1_)	95 - 04						
1.4 16V / **1.4** e / **1.6** 16V / **1.9** dCi			554 400 053				
1.4 Eco / **1.6** e / **1.6** i / **1.6** i			554 400 053			552 400 047	545 412 040
1.6 LPG / **1.8** 16V			554 400 053			552 400 047	
1.9 D / **2.0** / **2.0** 16V / **2.0** i / **2.0**			563 400 061			560 408 054	
1.9 DCi / **1.9** D Eco / **1.9** dT / **1.9** DTi / **1.9** dTi / **1.9** TDI			577 400 078			574 012 068	
MEGANE I Classic (LA0/1_)	96 - 08						
1.4 16V / **1.4**			554 400 053			552 400 047	
1.6 16V / **1.8** 16V / **2.0** / **2.0** i / **2.0**			563 400 061			560 408 054	
1.6 e / **1.6** i / **1.6** i			554 400 053			552 400 047	545 412 040
1.9 dCi / **1.9** dTi			554 400 053				
1.9 D / **1.9** dT / **1.9** TDI			577 400 078			574 012 068	
MEGANE I Grandtour (KA0/1_)	99 - 03						
1.4 16V / **1.4** e / **1.6** 16V / **1.6** e / **1.8** 16V			554 400 053			552 400 047	
1.9 dCi / **1.9** D / **1.9** dTi			554 400 053				
MEGANE I Coach (DA0/1_)	96 - 03						
1.4 16V			554 400 053			552 400 047	
1.6 16V			563 400 061			560 408 054	
1.6 e			554 400 053			552 400 047	545 412 040
1.9 dCi / **1.9** dTi / **2.0** 16V (102 kW) / **2.0** 16V IDE / **2.0** i			554 400 053				
2.0 16V (108 kW)			563 400 061			560 408 054	556 400 048
MEGANE I Cabriolet (EA0/1_)	96 - 03						
1.4 16V			554 400 053			552 400 047	
1.6 16V / **2.0** 16V (102 kW) / **2.0**			563 400 061			560 408 054	
1.6 e			554 400 053			552 400 047	545 412 040
2.0 16V (108 kW)			563 400 061			560 408 054	556 400 048
2.0 16V IDE / **2.0** i			554 400 053				
MEGANE Scenic (JA0/1_)	96 - 01						
1.4 i / **1.6** 16V *			554 400 053 552 401 052			544 402 044	541 400 036
1.6 e / **1.6** i / **1.9** D / **1.9** dTi / **1.9** dT			577 400 078			574 012 068	570 409 064
2.0 i			563 400 061			560 408 054	556 400 048
MEGANE II (BM0/1_, CM0/1_)	01 - 12						
1.4 16V			554 400 053				
1.5 dCi / **1.9** dCi / **2.0** dCi			574 402 075			572 409 068	
1.6 / **2.0** (102/102 kW) / **2.0** 16V / **2.0** (102/102 kW) / **2.0** Renault Sport			561 400 060			560 409 054	
1.6 16V / **1.6** Flex-Fuel / **2.0** (169 kW)			563 400 061			560 408 054	
1.6 Bifuel			554 400 053			552 400 047	
2.0 16V Turbo *			554 400 053 552 401 052			544 402 044	
MEGANE II Saloon (LM0/1_)	03 →						
1.4			554 400 053				
1.5 dCi / **1.9** dCi / **2.0** dCi			574 402 075			572 409 068	
1.6 (83 kW) / **1.6** 16V / **1.6** Hi-Flex / **1.6** Hi-Flex			563 400 061			560 408 054	
1.6 (81 kW) / **2.0**			561 400 060			560 409 054	
MEGANE II Estate (KM0/1_)	03 - 12						
1.4			554 400 053			552 400 047	

VARTA®

⚠ FOR CARS WITH START/STOP (MUST REPLACE AGM WITH AGM, EFB WITH EFB)
* PLEASE CHECK AS MORE THAN ONE DIFFERENT SIZE BATTERIES CAN BE FITTED DEPENDING ON: - ELECTRICAL OPTIONS
- CLIMATE REGION
- BUILD OE

		SILVER *dynamic*			BLUE *dynamic*		BLACK *dynamic*
		AGM	SLI	Aux	EFB	SLI	SLI
RENAULT							
MEGANE II Estate (KM0/1_)	03 - 12						
1.5 dCi / **1.9** dCi / **2.0** dCi			574 402 075			572 409 068	
1.6 / **1.6** 16V / **1.6** 16V Hi-Flex			563 400 061			560 408 054	
2.0			561 400 060			560 409 054	
MEGANE II Coupé-Cabriolet (EM0/1_)	03 - 10						
1.5 dCi / **1.9** dCi / **2.0** dCi			574 402 075			572 409 068	
1.6 (83 kW) / **1.6** 16V / **2.0** (102 kW)			563 400 061			560 408 054	
1.6 (77 kW)			554 400 053			552 400 047	
2.0 (99 kW) / **2.0** 16V Turbo			561 400 060			560 409 054	
MEGANE III Hatchback (BZ0/1_)	08 →						
1.2 TCe ⚠		570 901 076					
1.4 TCe			554 400 053				
1.5 dCi (78 kW) / **1.6** 16V Bifuel / **2.0** / **2.0** CVT / **2.0** TCe (132 kW)			563 400 061			560 408 054	
1.5 dCi (81 kW) * ⚠		570 901 076	563 400 061		570 500 076	560 408 054	
1.6 16V (82 kW)			554 400 053			552 400 047	
1.6 16V (85 kW) *						560 408 054 552 400 047	
1.6 dCi / **2.0** TCe (140 kW) / **2.0** TCe 220 ⚠		570 901 076			570 500 076		
1.9 dCi / **2.0** dCi			577 400 078			574 012 068	
MEGANE III Grandtour (KZ0/1)	08 →						
1.2 TCe ⚠		570 901 076					
1.4 TCe / **2.0** TCe (132 kW)			554 400 053			552 400 047	
1.5 dCi (63 kW) / **1.6** 16V / **1.6** BiFuel / **2.0** CVT			563 400 061			560 408 054	
1.5 dCi (70 kW) / **2.0** TCe (140 kW) * ⚠		570 901 076	563 400 061		570 500 076	560 408 054	
1.6 dCi ⚠		570 901 076			570 500 076		
1.9 dCi / **2.0** dCi			577 400 078			574 012 068	
2.0 TCe (162 kW) ⚠		570 901 076	577 400 078			574 012 068	
MEGANE III Coupe (DZ0/1_)	08 →						
1.2 TCe ⚠		570 901 076					
1.4 TCe *			563 400 061 554 400 053				
1.5 dCi (70 kW) / **1.6** dCi / **2.0** R.S. / **2.0** TCe (140 kW) / **2.0** TCe 220 ⚠		570 901 076			570 500 076		
1.5 dCi (81 kW) * ⚠		570 901 076	563 400 061		570 500 076	560 408 054	
1.5 dCi (63 kW) / **1.6** 16V Bifuel / **2.0** CVT / **2.0** TCe (184 kW)			563 400 061			560 408 054	
1.6 16V / **2.0** TCe (132 kW)			554 400 053			552 400 047	
1.9 dCi / **2.0** dCi			577 400 078			574 012 068	
MEGANE CC (EZ0/1_)	10 →						
1.2 TCe ⚠		570 901 076					
1.4 TCe			554 400 053			552 400 047	
1.5 dCi * ⚠		570 901 076	574 402 075		570 500 076	572 409 068	
1.6 16V / **2.0** CVT / **2.0** TCe			563 400 061			560 408 054	
1.6 16V Hi-Flex *		570 901 076			560 500 064		
1.6 dCi / **2.0** Turbo ⚠		570 901 076			570 500 076		
1.9 dCi / **2.0** dCi			577 400 078			574 012 068	
MEGANE IV Hatchback (B9A/M/N_)	15 →						
1.2 TCe 100 / **1.2** TCe 130 * ⚠					570 500 076 560 500 064		
1.3 TCe 115 / **1.3** TCe 140 / **1.3** TCe 160 / **1.5** dCi 110 / **1.5** dCi 90 / **1.6** dCi 130 / **1.6** dCi 165 / **1.6** TCe 165 / **1.6** TCe 205 / **1.8** RS TCe 280 / **2.0** RS TCe 275 ⚠		570 901 076			570 500 076		
1.6 16V *						574 012 068 560 408 054	
MEGANE IV Saloon	16 →						
1.2 Tce 130 ⚠		560 901 068					
1.5 dCi 110 / **1.5** dCi 90 ⚠		560 901 068			560 500 064		
1.6 dCi 130 * ⚠		570 901 076 560 901 068					
1.6 SCe					560 500 064	560 408 054	
2.0 SCe ⚠		570 901 076			570 500 076		
MEGANE IV Grandtour (K9A/M/N_)	16 →						
1.2 TCe 100 / **1.2** TCe 130 * ⚠					570 500 076 560 500 064		
1.3 TCe 115 / **1.3** TCe 140 / **1.3** TCe 160 / **1.5** dCi 110 / **1.5** dCi 90 / **1.6** dCi 130 / **1.6** dCi 165 / **1.6** TCe 165 / **1.6** TCe 205 ⚠		570 901 076			570 500 076		
1.6 16V					560 500 064	560 408 054	
MODUS / GRAND MODUS (F/JP0_)	04 →						
1.2 / **1.2** 16V Hi-Flex / **1.2** 16V / **1.4** / **1.6** (65 kW) *			554 400 053 552 401 052			544 402 044	
1.5 dCi 75 / **1.5** dCi 90 / **1.6** (82 kW)			561 400 060			560 409 054	
1.5 dCi			574 402 075			572 409 068	

R

⚠ FOR CARS WITH START/STOP (MUST REPLACE AGM WITH AGM, EFB WITH EFB)
* PLEASE CHECK AS MORE THAN ONE DIFFERENT SIZE BATTERIES CAN BE FITTED DEPENDING ON: - ELECTRICAL OPTIONS
- CLIMATE REGION
- BUILD OE

RENAULT

		SILVER *dynamic*			BLUE *dynamic*		BLACK *dynamic*
		AGM	SLI	Aux	EFB	SLI	SLI
RENAULT							
RAPID Box (F40_, G40_)	85 - 01						
1.0 / **1.1** / **1.2** / **1.4** / **1.4** Cat *			554 400 053 552 401 052			544 402 044	541 400 036
1.6 D (40 kW)			563 400 061			560 408 054	556 400 048
1.6 D (40 kW) / **1.9** D			577 400 078			574 012 068	570 409 064
RODEO 4 (ACL_)	71 - 81						
0.8							545 077 030
RODEO 5 (4D_, 5E_)	81 - 87						
1.1							545 077 030
RODEO 6 (ACL_)	70 - 81						
1.1							545 077 030
SAFRANE I (B54_)	92 - 97						
2.0 12V / **2.0** / **2.2**			563 400 061			560 408 054	556 400 048
2.1 dT / **3.0** Biturbo 4x4 / **3.0** V6 4x4 / **3.0** V6			577 400 078			574 012 068	570 409 064
2.5 dT / **3.0**			600 402 083			595 402 080	590 122 072
SAFRANE II (B54_)	96 - 00						
2.0 16V / **2.5** 20V		560 901 068	563 400 061				
2.2 dT / **3.0** V6			577 400 078			574 012 068	
2.9 24V			574 402 075		565 500 065		
SANDERO/STEPWAY I (BS_)	07 →						
1.4 *			554 400 053 552 401 052			544 402 044	
1.6 (75 kW) / **1.6** Flex			554 400 053			552 400 047	
1.6 (64 kW)			561 400 060			560 409 054	
SANDERO/STEPWAY II (B8_)	13 →						
1.2 16V / **1.2** 16V LPG / **1.6** (61/59/60 kW) / **1.6** 16V			554 400 053			552 400 047	
1.5 dCi			563 400 061			560 408 054	
1.6 (83 kW) * ⚠		570 901 076	554 400 053		570 500 076	552 400 047	
SCÉNIC I MPV (JA0/1_, FA0_)	99 - 03						
1.4 16V / **1.6** (75/79/79 kW) / **1.8** 16V / **2.0** 16V / **2.0** 16V RX4			563 400 061			560 408 054	
1.6 (81 kW) / **1.6** BiFuel / **1.8** 4x4 / **1.9** D			561 400 060			560 409 054	
1.6 16V			554 400 053			552 400 047	
1.9 dCi / **1.9** dCi RX4 / **1.9** dTi			577 400 078			574 012 068	
SCÉNIC II (JM0/1_)	03 →						
1.4 *			554 400 053 552 401 052			544 402 044	
1.5 dCi / **1.9** dCi (88/96/81 kW)			574 402 075			572 409 068	
1.6 (77 kW)			561 400 060			560 409 054	
1.6 16V			561 400 060			560 409 054 560 408 054	
1.6 Hi-Flex		560 901 068	563 400 061				
1.6 (83 kW) / **2.0** (101 kW) / **2.0** 16V Turbo			563 400 061			560 408 054	
1.9 D / **2.0** dCi			577 400 078			574 012 068	
1.9 dCi (92 kW)			574 402 075			574 012 068 572 409 068	
2.0 (99 kW)			561 400 060			572 409 068 560 409 054	
GRAND SCÉNIC II (JM0/1_)	04 →						
1.5 dCi (60 kW) / **1.9** dCi (88/96/81 kW) / **2.0** dCi			574 402 075			572 409 068	
1.5 dCi (76 kW) / **1.6** / **1.6** Flex / **2.0**			561 400 060			560 409 054	
1.9 dCi (85 kW)			577 400 078			574 012 068	
SCÉNIC III (JZ0/1_)	08 →						
1.2 TCe / **1.6** dCi ⚠		570 901 076					
1.4 16V			554 400 053				
1.5 dCi (81 kW) * ⚠		570 901 076				580 400 074 560 408 054	
1.5 dCi (63 kW) *						580 400 074 560 408 054	
1.6 16V Bifuel			554 400 053			552 400 047	
1.6 16V * ⚠		570 901 076	554 400 053				
1.6 E85 *						574 012 068 560 408 054	
1.9 dCi / **2.0** dCi *			585 400 080 577 400 078			574 012 068	
2.0 16V			563 400 061			560 408 054	
GRAND SCÉNIC III (JZ0/1_)	09 →						
1.2 TCe ⚠		570 901 076					
1.4 16V			554 400 053				
1.5 dCi (81 kW) * ⚠		570 901 076	563 400 061			560 408 054	
1.5 dCi (63 kW)			577 400 078			574 012 068	
1.5 dCi (70 kW) / **1.6** 16V			561 400 060			560 409 054	

VARTA®

⚠ FOR CARS WITH START/STOP (MUST REPLACE AGM WITH AGM, EFB WITH EFB)
* PLEASE CHECK AS MORE THAN ONE DIFFERENT SIZE BATTERIES CAN BE FITTED DEPENDING ON: - ELECTRICAL OPTIONS
- CLIMATE REGION
- BUILD OE

		SILVER *dynamic*			BLUE *dynamic*		BLACK *dynamic*
		AGM	SLI	Aux	EFB	SLI	SLI
RENAULT							
GRAND SCÉNIC III (JZ0/1_)	09 →						
1.6 16V Bifuel (81 kW)		560 901 068	563 400 061				
1.6 16V Bifuel (79 kW) ⚠		570 901 076				574 012 068 560 408 054	
1.6 dCi ⚠		570 901 076			570 500 076		
1.9 dCi / **2.0** dCi *			585 400 080 577 400 078			574 012 068	
2.0 16V * ⚠		570 901 076	574 402 075			572 409 068	
SCÉNIC IV (J9_)	16 →						
1.2 TCe 115 / **1.2** TCe 130 / **1.3** TCe 115 / **1.3** TCe 140 / **1.3** TCe 160 / **1.5** dCi 110 / **1.5** dCi 110 Hybrid Assist / **1.5** dCi 95 / **1.6** dCi 130 / **1.6** dCi 160 ⚠		570 901 076			570 500 076		
GRAND SCÉNIC IV (R9_)	16 →						
1.2 TCe 115 / **1.2** TCe 130 / **1.3** TCe 115 / **1.3** TCe 140 / **1.3** TCe 160 / **1.5** dCi 110 / **1.5** dCi 110 Hybrid Assist / **1.6** dCi 130 / **1.6** dCi 160 ⚠		570 901 076			570 500 076		
SPORT SPIDER (EF0_)	95 - 99						
2.0 / **2.0** 16V			563 400 061			560 408 054	556 400 048
TALISMAN (L2M_)	15 →						
1.5 dCi 110 / **1.6** TCe 150 / **1.6** TCe 190 / **1.6** TCe 200 / **2.0** ⚠		570 901 076			570 500 076		
1.6 dCi 130 / **1.6** dCi 160 ⚠		570 901 076	577 400 078		570 500 076		
TALISMAN Grandtour (KP_)	16 →						
1.5 dCi 110 / **1.6** dCi 130 / **1.6** dCi 160 / **1.6** TCe 150 / **1.6** TCe 200 ⚠		570 901 076			570 500 076		
THALIA I (LB_)	98 →						
1.2 16V *			554 400 053 552 401 052			544 402 044	
1.4 / **1.4** 16V / **1.6** / **1.6** 16V			554 400 053			552 400 047	
1.5 dCi			561 400 060			560 409 054	
1.9 D			577 400 078			574 012 068	
THALIA II (LU1/2_)	08 →						
0.9 TCe ⚠		570 901 076					
1.2 16V / **1.4** / **1.6** 16V *			554 400 053 552 401 052			544 402 044	
1.2 LPG			554 400 053			552 400 047	
1.5 dCi (62 kW)			574 402 075			572 409 068	
1.5 dCi (48 kW)			563 400 061			560 408 054	
THALIA III (L8_)	13 →						
0.9 TCe ⚠		570 901 076					
1.2 16V / **1.6** 16V			554 400 053			552 400 047	
1.5 dCi			563 400 061			560 408 054	
TWINGO I (C06_)	93 - 12						
1.2 16V / **1.2** (43/40 kW) *			554 400 053 552 401 052			544 402 044	
1.2 (40 kW)			554 400 053			552 400 047	545 412 040
1.2 LPG			554 400 053			552 400 047	
TWINGO I Box (S06_)	93 - 12						
1.2 (40 kW)			554 400 053			552 400 047	545 412 040
1.2 (43 kW) *			554 400 053 552 401 052			544 402 044	
TWINGO II (CN0_)	07 →						
1.2 16V / **1.2** / **1.2** TCe 100 / **1.2** Turbo *			554 400 053 552 401 052			544 402 044	
1.5 dCi 75 / **1.5** dCi 90 / **1.5** dCi / **1.6** RS			563 400 061			560 408 054	
TWINGO III (BCM_)	14 →						
0.9 TCe 110 ⚠		560 901 068					
0.9 TCe 90 ⚠		560 901 068			560 500 064		
1.0 SCe 70 * ⚠		560 901 068	554 400 053		560 500 064	552 400 047	
VEL SATIS (BJ0_)	02 →						
2.0 16 V Turbo / **2.0** 16V Turbo / **2.2** dCi (110/102/85 kW) / **3.0** dCi / **3.5** / **3.5** V6			577 400 078			574 012 068	
2.0 dCi / **2.2** dCi (83 kW)			585 200 080			580 406 074	
2.0 Turbo			574 402 075			572 409 068	
WIND (E4M_)	10 →						
1.2 / **1.2** TCe 100 / **1.6** *			554 400 053 552 401 052			544 402 044	
ZOE (BFM_)	12 →						
R110 / **ZOE** / **ZOE** R75			554 400 053			552 400 047	
4 (112_)	62 - 93						
0.8 / **1.0** / **1.1**							545 077 030

⚠ FOR CARS WITH START/STOP (MUST REPLACE AGM WITH AGM, EFB WITH EFB)
* PLEASE CHECK AS MORE THAN ONE DIFFERENT SIZE BATTERIES CAN BE FITTED DEPENDING ON: - ELECTRICAL OPTIONS
- CLIMATE REGION
- BUILD OE

CLARIOS

RENAULT

		SILVER *dynamic*			BLUE *dynamic*		BLACK *dynamic*
		AGM	SLI	Aux	EFB	SLI	SLI
RENAULT							
4 Box (R21_, R23_)	66 - 93						
0.8 / **1.0** / **1.1**							545 077 030
5 (122_)	72 - 85						
0.8 / **1.0** / **1.1** / **1.3** / **1.3** Automatik / **1.4** / **1.4** Alpine A5 / **1.4** Alpine Turbo / **1.4** Automatik / **1.4** Turbo							545 077 030
5 Box (238_)	72 - 85						
0.8 / **1.0** / **1.1** / **1.3**							545 077 030
6 (118_)	69 - 87						
1.1							545 077 030
SUPER 5 (B/C40_)	84 - 96						
1.0 / **1.1** / **1.2** / **1.4** / **1.4** Cat / **1.4** Turbo / **1.4** Turbo GT / **1.7** / **1.7** i			554 400 053			552 400 047	545 412 040
1.6 D			577 400 078			574 012 068	570 409 064
SUPER 5 Box (S40_)	84 - 96						
1.0 / **1.1** / **1.2** / **1.4**			554 400 053			552 400 047	545 412 040
1.6 D			577 400 078			574 012 068	570 409 064
7 (124_)	75 - 82						
1.0							545 077 030
9 (L42_)	81 - 97						
1.1 / **1.2** / **1.4** Automatik / **1.4** / **1.4** Turbo / **1.7**			554 400 053			552 400 047	545 412 040
1.6 D *			577 400 078			574 012 068	570 144 064
11 (B/C37_)	83 - 95						
1.1 / **1.2** / **1.4** / **1.4** Turbo / **1.7**			554 400 053			552 400 047	545 412 040
1.6 D *			577 400 078			574 012 068	570 144 064
11 Box (S37_)	83 - 89						
1.1 / **1.2** / **1.4**			554 400 053			552 400 047	545 412 040
1.6 D *			577 400 078			574 012 068	570 144 064
14 (121_)	76 - 83						
1.2 / **1.4**							545 077 030
18 (134_)	78 - 94						
1.4 / **1.6** / **1.6** TS							545 077 030
1.6 Turbo / **1.6** Turbo Inj. / **2.0** / **2.2** i			554 400 053			552 400 047	545 412 040
2.1 Diesel / **2.1** TD			577 400 078			574 012 068	570 409 064
18 Variable (135_)	79 - 94						
1.4 / **1.6** / **1.6** 4x4 (58 kW) / **1.6** TS *			554 400 053			552 400 047	545 077 030
1.6 4x4 (54 kW) / **1.6** Turbo / **2.0** / **2.0** 4x4			554 400 053			552 400 047	545 412 040
2.1 Diesel			577 400 078			574 012 068	570 409 064
18 Box	79 - 86						
1.4							545 077 030
2.1 Diesel			577 400 078			574 012 068	570 409 064
19 I (B/C53_)	88 - 94						
1.2 / **1.4** / **1.4** Cat / **1.7**			554 400 053			552 400 047	545 412 040
1.8 16V / **1.9** DT			563 400 061			560 408 054	556 400 048
1.9 D			577 400 078			574 012 068	570 409 064
19 I Chamade (L53_)	88 - 92						
1.2 / **1.4** / **1.7**			554 400 053			552 400 047	545 412 040
1.8 16V			563 400 061			560 408 054	556 400 048
1.9 D / **1.9** TD			577 400 078			574 012 068	570 409 064
19 I Cabriolet (D53_)	91 - 92						
1.7			554 400 053			552 400 047	545 412 040
1.8 16V			563 400 061			560 408 054	556 400 048
19 I Box (S53_)	88 - 92						
1.2 / **1.4**			554 400 053			552 400 047	545 412 040
1.9 D			577 400 078			574 012 068	570 409 064
19 II (B/C53_)	91 - 01						
1.2 / **1.4**			554 400 053			552 400 047	545 412 040
1.7 / **1.8** 16V / **1.8**			563 400 061			560 408 054	556 400 048
1.9 D / **1.9** dT			577 400 078			574 012 068	570 409 064
19 II Chamade (L53_)	92 - 03						
1.4			554 400 053			552 400 047	545 412 040
1.7 / **1.8** / **1.8** 16V			563 400 061			560 408 054	556 400 048
1.9 D / **1.9** dT			577 400 078			574 012 068	570 409 064
19 II Cabriolet (D53_, 853_)	92 - 01						
1.7 / **1.8** 16V / **1.8**			563 400 061			560 408 054	556 400 048
19 II Box (S53_)	92 - 95						
1.2 / **1.4**			554 400 053			552 400 047	545 412 040
1.9 D / **1.9** dT *			577 400 078			574 012 068	570 144 064

VARTA®

⚠ FOR CARS WITH START/STOP (MUST REPLACE AGM WITH AGM, EFB WITH EFB)

* PLEASE CHECK AS MORE THAN ONE DIFFERENT SIZE BATTERIES CAN BE FITTED DEPENDING ON:
- ELECTRICAL OPTIONS
- CLIMATE REGION
- BUILD OE

		SILVER *dynamic*			BLUE *dynamic*		BLACK *dynamic*
		AGM	SLI	Aux	EFB	SLI	SLI
RENAULT							
20 (127_)	75 - 83						
1.6 / **2.0**			554 400 053			552 400 047	545 412 040
2.1 Diesel / **2.1** TD / **2.2** *			577 400 078			574 012 068	570 144 064
21 (B48_)	89 - 94						
1.4 / **1.7** (66/54 kW)			554 400 053			552 400 047	545 412 040
1.7 (55 kW) / **2.0** / **2.0** 4x4 / **2.0** TXi / **2.1** D (50 kW) / **2.2** / **2.2** 4x4			563 400 061			560 408 054	556 400 048
1.9 D / **2.1** D (51/53 kW) / **2.1** Turbo-D			577 400 078			574 012 068	570 409 064
21 Saloon (L48_)	86 - 97						
1.4			554 400 053			552 400 047	545 412 040
1.7 / **2.0** / **2.0** 4x4 / **2.0** Turbo 4x4 / **2.0** Turbo / **2.2** / **2.2** 4x4			563 400 061			560 408 054	556 400 048
1.9 D / **2.1** D / **2.1** TD / **2.1** Turbo-D			577 400 078			574 012 068	570 409 064
21 Estate (K48_)	86 - 97						
1.7 Cat / **1.7**			554 400 053			552 400 047	545 412 040
1.9 D / **2.1** D 4x4 / **2.1** D / **2.1** Turbo-D			577 400 078			574 012 068	570 409 064
2.0 / **2.0** 4x4 / **2.2** 4x4 / **2.2**			563 400 061			560 408 054	556 400 048
21 Box (S48_)	86 - 95						
1.7			554 400 053			552 400 047	545 412 040
1.9 D / **2.1** D			577 400 078			574 012 068	570 409 064
25 (B29_)	84 - 93						
2.0 / **2.0** 12V / **2.4** V6 Turbo / **2.5** V6 Turbo / **2.7** V6 Injection / **2.8** V6 / **2.8** V6 Injection			563 400 061			560 408 054	556 400 048
2.1 Diesel / **2.1** Turbo-D FWD			577 400 078			574 012 068	570 409 064
2.2			554 400 053			552 400 047	545 412 040
30 (127_)	75 - 86						
2.1 Turbo-D *			577 400 078			574 012 068	570 144 064
2.6 TS / **2.6** TX			554 400 053			552 400 047	545 412 040
TRAFIC Bus (T5, T6, T7)	80 - 89						
1.4 / **1.6** / **1.6** 4x4 / **1.7**			554 400 053			552 400 047	545 412 040
2.0 / **2.0** 4x4			563 400 061			560 408 054	556 400 048
2.1 D / **2.1** D 4x4			577 400 078			574 012 068	570 409 064
TRAFIC Box (T1, T3, T4, T2)	80 - 89						
1.4 / **1.6** / **1.6** 4x4 / **1.7**			554 400 053			552 400 047	545 412 040
2.0 / **2.0** 4x4			563 400 061			560 408 054	556 400 048
2.1 D / **2.1** D 4x4			577 400 078			574 012 068	570 409 064
TRAFIC Platform/Chassis (P6)	80 - 89						
1.4 / **1.6** / **1.7** / **2.0** (63 kW)			554 400 053			552 400 047	545 412 040
2.0 (59 kW) / **2.0** 4x4			563 400 061			560 408 054	556 400 048
2.1 D / **2.1** D 4x4 / **2.5** D			577 400 078			574 012 068	570 409 064
TRAFIC Bus (TXW)	89 - 01						
1.7			554 400 053			552 400 047	545 412 040
1.9 D			577 400 078			574 012 068	
2.0 / **2.1** D / **2.2** / **2.2** 4x4			577 400 078			574 012 068	570 409 064
2.5 D / **2.5** D 4x4			600 402 083			595 402 080	
TRAFIC Box (TXX)	89 - 01						
1.4 / **1.7** (50 kW)			554 400 053			552 400 047	545 412 040
1.7 (51 kW)			563 400 061			560 408 054	556 400 048
1.9 D			577 400 078			574 012 068	
2.0 / **2.1** D / **2.2** / **2.2** 4x4 / **2.5** D (56 kW)			577 400 078			574 012 068	570 409 064
2.5 D (55 kW) / **2.5** D 4x4			600 402 083			595 402 080	
TRAFIC Platform/Chassis (PXX)	89 - 01						
1.7			554 400 053			552 400 047	545 412 040
2.0			563 400 061			560 408 054	556 400 048
2.0 RWD / **2.1** D / **2.1** D RWD / **2.2** / **2.2** 4x4			577 400 078			574 012 068	570 409 064
2.5 D (51 kW)			600 402 083			595 402 080	
2.5 D (58 kW) / **2.5** D 4x4			600 402 083			595 402 080	590 122 072
TRAFIC II Bus (JL)	01 →						
1.9 dCi			577 400 078			574 012 068	
1.9 dCI 100 / **1.9** dCI 80 / **2.0** 16V / **2.0** dCi 115 / **2.0** dCi 90 / **2.0** / **2.5** dCi 115 / **2.5** dCi 135 / **2.5** dCi 145			585 400 080			580 400 074	
TRAFIC II Box (FL)	01 →						
1.9 dCi (59 kW)			577 400 078			574 012 068	
1.9 dCi (75 kW) / **1.9** dCi 100 / **1.9** dCi 80 / **2.0** 16V / **2.0** dCi 115 / **2.0** dCi 90 / **2.0** / **2.5** dCi / **2.5** dCi 135 / **2.5** dCi 145 / **2.5** DTi			585 400 080			580 400 074	
TRAFIC II Platform/Chassis (EL)	01 →						
1.9 dCi			577 400 078			574 012 068	
1.9 dCi 100 / **1.9** dCi 80 / **2.0** 16V / **2.0** dCi 115 / **2.0** dCi 90 / **2.0** / **2.5** dCi / **2.5** dCi 135 / **2.5** dCi 145			585 400 080			580 400 074	

⚠ FOR CARS WITH START/STOP (MUST REPLACE AGM WITH AGM, EFB WITH EFB)

* PLEASE CHECK AS MORE THAN ONE DIFFERENT SIZE BATTERIES CAN BE FITTED DEPENDING ON:
- ELECTRICAL OPTIONS
- CLIMATE REGION
- BUILD OE

RENAULT > RENAULT TRUCKS

		SILVER *dynamic*			BLUE *dynamic*		BLACK *dynamic*
		AGM	SLI	Aux	EFB	SLI	SLI
RENAULT							
TRAFIC III Bus (JG_)	14 →						
1.6 dCi 115 / **1.6** dCi 90			577 400 078			574 012 068	
1.6 dCi 120 / **1.6** dCi 140 * ⚠		580 901 080 570 901 076	577 400 078			574 012 068	
1.6 dCi 125 / **1.6** dCi 145 / **1.6** dCi 95 * ⚠		570 901 076	585 200 080		570 500 076	574 012 068	
TRAFIC III Box (FG_)	14 →						
1.6 dCi 115			577 400 078			574 012 068	
1.6 dCi 120 / **1.6** dCi 140 / **1.6** dCi 90 * ⚠		580 901 080 570 901 076	577 400 078			574 012 068	
1.6 dCi 125 / **1.6** dCi 145 / **1.6** dCi 95 * ⚠		570 901 076	585 200 080		570 500 076	574 012 068	
TRAFIC III Platform/Chassis (EG_)	14 →						
1.6 dCi 120 / **1.6** dCi 140 * ⚠		580 901 080	585 200 080			574 012 068	
1.6 dCi 125 / **1.6** dCi 145 / **1.6** dCi 90 * ⚠		570 901 076	585 200 080		570 500 076	574 012 068	
MASTER I Bus (T__)	80 - 98						
2.0 *			577 400 078			560 408 054	556 400 048
2.1 D / **2.4** D *			600 402 083			574 012 068	570 409 064
28-35 2.0			563 400 061			560 408 054	
28-35 2.1 D / **28-35** 2.4 D / **28-35** 2.5 D / **28-35** 2,5 TD			577 400 078			574 012 068	
30 2,2 / **35** 2,5 TD		595 901 085	600 402 083			595 402 080	
MASTER I Box (T__)	80 - 98						
2.0 *			561 400 060			560 409 054	553 401 050
2.4 D			600 402 083			595 402 080	590 122 072
28-35 2.0 / **30** 2,2			563 400 061			560 408 054	
28-35 2.1 D / **28-35** 2.4 D / **28-35** 2,5 D / **28-35** 2,5 TD / **35** 2,5 TD			577 400 078		570 500 076	574 012 068	
MASTER I Platform/Chassis (P__)	80 - 98						
2.0 / **2.2** *			561 400 060			560 409 054	553 401 050
2.1 D / **28-35** 2.5 D			577 400 078		570 500 076	574 012 068	
2.4 D / **2.5** D / **2.5** DT			600 402 083			595 402 080	590 122 072
28-35 2.0			563 400 061			560 408 054	
MASTER II Bus (JD)	98 →						
1.9 dCi 80 / **1.9** dTI / **2.2** dCI 90 / **2.5** dCi / **2.5** dCi 100 / **2.5** dCi 120 / **2.8** dTI / **3.0** dCi 140		595 901 085	600 402 083			595 402 080	
2.5 D			600 402 083			595 402 080	
MASTER II Box (FD)	98 →						
1.9 dCi 80 / **1.9** dTI / **2.2** dCI 90 / **2.5** D / **2.5** dCi / **2.5** dCi 100 / **2.5** dCi 120 / **2.8** dTI / **3.0** dCi 120 / **3.0** dCi 140 / **3.0** dCi 160		595 901 085	600 402 083			595 402 080	
MASTER II Platform/Chassis (ED/HD/UD)	98 →						
2.2 dCI 90 / **2.5** D / **2.5** dCi / **2.5** dCi 100 / **2.5** dCi 120 / **2.8** dTI / **3.0** dCi 120 / **3.0** dCi 140 / **3.0** dCi 160		595 901 085	600 402 083			595 402 080	
MASTER III Bus (JV)	11 →						
2.3 dCi 100 FWD / **2.3** dCi 125 FWD / **2.3** dCi 145 FWD ⚠		595 901 085	600 402 083			595 402 080	
2.3 dCi 110 FWD / **2.3** dCi 135 FWD / **2.3** dCi 165 FWD / **2.3** dCi 170 FWD * ⚠		595 901 085	610 402 092			595 402 080	
2.3 dCi 150 FWD			600 402 083			595 402 080	
MASTER III Box (FV)	10 →						
2.3 dCi 130 FWD / **2.3** dCi 130 RWD / **2.3** dCi 170 FWD * ⚠		595 901 085	610 402 092		595 500 085	595 402 080	
2.3 dCi 100 FWD / **2.3** dCi 125 FWD / **2.3** dCi 125 RWD / **2.3** dCi 145 FWD / **2.3** dCi 145 RWD / **2.3** dCi 150 FWD / **2.3** dCi 150 RWD ⚠		595 901 085	600 402 083			595 402 080	
2.3 dCi 100 RWD			600 402 083			595 402 080	
2.3 dCi 110 FWD / **2.3** dCi 135 FWD / **2.3** dCi 135 RWD / **2.3** dCi 165 FWD / **2.3** dCi 165 RWD ⚠		595 901 085					
Z.E.		595 901 085			595 500 085		
MASTER III Platform/Chassis (EV, HV, UV)	10 →						
2.3 dCi 100 FWD / **2.3** dCi 100 RWD / **2.3** dCi 125 FWD / **2.3** dCi 125 RWD / **2.3** dCi 145 FWD / **2.3** dCi 145 RWD / **2.3** dCi 150 FWD / **2.3** dCi 150 RWD		595 901 085	600 402 083			595 402 080	
2.3 dCi 110 FWD / **2.3** dCi 135 RWD / **2.3** dCi 165 RWD ⚠		595 901 085					
2.3 dCi 130 FWD / **2.3** dCi 130 RWD / **2.3** dCi 170 FWD * ⚠		595 901 085	610 402 092		595 500 085	595 402 080	
2.3 dCi 135 FWD / **2.3** dCi 165 FWD * ⚠		595 901 085	610 402 092			595 402 080	
Z.E.		595 901 085			595 500 085		
KAPTUR (H5_)	16 →						
1.6 / **2.0** 4WD * ⚠		570 901 076			560 500 064		
RENAULT TRUCKS							
B Box Body / Estate	83 - 92						
70 / **90**			600 402 083			595 402 080	590 122 072
B Platform/Chassis	83 - 99						
70 / **90** / **90** 4x4			600 402 083			595 402 080	590 122 072

VARTA®

⚠ FOR CARS WITH START/STOP (MUST REPLACE AGM WITH AGM, EFB WITH EFB)
* PLEASE CHECK AS MORE THAN ONE DIFFERENT SIZE BATTERIES CAN BE FITTED DEPENDING ON: - ELECTRICAL OPTIONS
- CLIMATE REGION
- BUILD OE

		SILVER *dynamic*			BLUE *dynamic*		BLACK *dynamic*
		AGM	SLI	Aux	EFB	SLI	SLI
RENAULT TRUCKS							
MESSENGER Box Body / Estate	90 - 99						
B 110.45 4x4 / **B** 120.35 / **B** 120.55 / **B** 80.35 / **B** 80.45			600 402 083			595 402 080	590 122 072
MESSENGER Platform/Chassis	90 - 99						
B 110.45 16V 4x4 / **B** 110.45 4x4 / **B** 120.35 / **B** 120.55 / **B** 120.65 / **B** 80.35 / **B** 80.45			600 402 083			595 402 080	590 122 072
MESSENGER Truck Tractor	94 - 99						
B 120.55T			600 402 083			595 402 080	590 122 072
MESSENGER Dumptruck	96 - 99						
B 120.35 / **B** 120.55 / **B** 120.65			600 402 083			595 402 080	590 122 072
ROLLS-ROYCE							
PHANTOM VII (RR1)	03 - 17						
6.75		595 901 085					
PHANTOM VII Drophead Coupe (RR2)	07 - 17						
6.75 V12		595 901 085					
PHANTOM VII Coupe (RR3)	08 - 17						
6.75 V12		595 901 085					
PHANTOM VIII (RR11, RR12)	17 →						
V12, V12 EWB		595 901 085					
GHOST (RR4)	09 →						
V12 / **V-Specification**		595 901 085					
WRAITH (RR5)	13 →						
V12		595 901 085					
DAWN (RR6)	16 →						
6.6		595 901 085	600 402 083				
6.6 Black Badge		595 901 085					
CULLINAN (RR31)	18 →						
V12		595 901 085					
CORNICHE IV Convertible	93 - 00						
6.7						570 413 063	
CORNICHE V Convertible	00 - 02						
6.7 V8 Turbo *		570 901 076				570 413 063	
SILVER SERAPH	98 - 02						
5.4 *		570 901 076				570 413 063	
SILVER SPIRIT	90 - 96						
6.7 / **6.75** *		570 901 076				570 413 063	
ROVER							
STREETWISE Hatchback	03 - 05						
1.4 *			554 400 053 552 401 052			544 402 044	
1.6 / **1.8**			563 400 061			560 408 054	
2.0 TD			574 402 075			572 409 068	
CITYROVER Hatchback	03 - 05						
1.4 Elegance *			563 400 061			560 408 054	545 413 040
25 Hatchback (RF)	99 - 06						
1.1 / **1.1** 16V / **1.4** 16V / **1.6** 16V *			554 400 053 552 401 052			544 402 044	
1.8 16V			561 400 060			560 409 054	
2.0 iDT			574 402 075			572 409 068	
45 Hatchback (RT)	00 - 05						
1.4 / **1.6** *			554 400 053 552 401 052			544 402 044	
1.8 *			554 400 053 552 401 052			560 409 054 544 402 044	
2.0 iDT / **2.0** V6			577 400 078			574 012 068	
45 Saloon (RT)	00 - 05						
1.4 / **1.6** *			554 400 053 552 401 052			544 402 044	
1.8 *			554 400 053 552 401 052			560 409 054 544 402 044	
2.0 iDT / **2.0** V6			577 400 078			574 012 068	
75 (RJ)	99 - 05						
1.8 / **1.8** Turbo / **2.0** CDT / **2.0** CDTi / **2.0** V6 / **2.5** V6 / **4.6** V8			577 400 078			574 012 068	
75 Tourer (RJ)	01 - 06						
1.8 / **1.8** Turbo / **2.0** CDT / **2.0** CDTi / **2.0** V6 / **2.5** V6			577 400 078			574 012 068	
4.6 V8			574 402 075			572 409 068	
100 / METRO Hatchback (XP)	89 - 98						
111 C/L/S / **114** GSi / **114** GTI 16V / **114** GTI/GT 16V Cat / **114** S/L/GTA *			554 400 053			552 400 047	541 400 036

⚠ FOR CARS WITH START/STOP (MUST REPLACE AGM WITH AGM, EFB WITH EFB)
* PLEASE CHECK AS MORE THAN ONE DIFFERENT SIZE BATTERIES CAN BE FITTED DEPENDING ON: - ELECTRICAL OPTIONS
- CLIMATE REGION
- BUILD OE

R

ROVER

		SILVER *dynamic*			BLUE *dynamic*		BLACK *dynamic*
		AGM	SLI	Aux	EFB	SLI	SLI
ROVER							
100 / METRO Hatchback (XP)	89 - 98						
114 D / **115** D *			561 400 060			560 409 054	553 401 050
100 Convertible (XP)	94 - 98						
111 / **114** *			554 400 053			552 400 047	541 400 036
200 Hatchback (XW)	89 - 95						
214 / **214** GSi/Si / **214** Si/Gsi / **216** GSi / **216** GTi *			554 400 053			552 400 047	541 400 036
218 D / **218** TD *			561 400 060			560 409 054	553 401 050
220 GTi / **220** Turbo *			561 400 060			560 409 054	545 412 040
200 Saloon (XH)	84 - 89						
213 S / **216** / **216** Vitesse *			554 400 053			552 400 047	541 400 036
200 Coupe (XW)	92 - 99						
216 *			554 400 053			552 400 047	541 400 036
220 GSi / **220** Turbo *			561 400 060			560 409 054	545 412 040
200 Hatchback (RF)	95 - 00						
211 / **214** i / **214** Si / **216** Si *			554 400 053 552 401 052			544 402 044	
218 K Vi *			561 400 060			560 408 054	
218 Si / **220** D/SD / **220** SDi			561 400 060			560 409 054	
200 Convertible (XW)	90 - 99						
214 1.4 / **214** 1.4i 16V / **216** 1.6 / **216** 1.6i / **216** 1.6i 16V *			554 400 053 552 401 052			544 402 044	541 400 036
400 (XW)	90 - 95						
414			554 400 053			552 400 047	545 412 040
414 GSI/SI / **414** GSI/SI Cat / **416** GSI / **416** GSI/GSE / **416** GTI / **416** GTI/GTE *			554 400 053			552 400 047	541 400 036
418 D / **418** TD *			561 400 060			560 409 054	553 401 050
420 GSI/SLI/GTI/Vite / **420** GTI/GSI/Vitesse / **420** Turbo *			561 400 060			560 409 054	545 412 040
400 Tourer (XW)	93 - 98						
1.6 i / **1.8** i *			554 400 053			552 400 047	541 400 036
1.8 TD *			561 400 060			560 409 054	553 401 050
2.0 i *			561 400 060			560 409 054	545 412 040
400 Hatchback (RT)	95 - 00						
414 *			554 400 053 552 401 052			544 402 044	541 400 036
414 Si / **416** Si (83 kW) *			554 400 053 552 401 052			544 402 044	
416 Si (82 kW) *			554 400 053 552 401 052			545 158 033 544 402 044	
420 D / **420** Di			561 400 060			560 409 054	
420 Si Lux *			561 400 060			560 408 054	
400 (RT)	95 - 00						
414 *			561 400 060			560 409 054	553 401 050
414 Si / **416** Si (83 kW) *			554 400 053 552 401 052			544 402 044	
416 Si (82 kW) *			554 400 053 552 401 052			545 158 033 544 402 044	
416 Si (85 kW)			554 400 053			552 400 047	
420 D / **420** Di			561 400 060			560 409 054	
420 Si Lux *			561 400 060			560 408 054	
600 (RH)	93 - 00						
618 i/Si / **620** i / **620** Si / **620** Ti Vitesse / **623** Si			563 400 061			560 408 054	556 400 048
620 Sdi *			561 400 060			560 409 054	553 401 050
800 Hatchback (XS)	86 - 99						
2.0 / **2.5** / **2.5** Si / **820** 16V Turbo / **820** I/SI / **820** i/Si / **820** SE/SI / **820** SI / **820** Sport / **827** 24V I/SI Cat / **827** Vitesse Catalytic-Conv / **827** Vitesse/SLI			563 400 061			560 408 054	556 400 048
825 D/SD			577 400 078			574 012 068	570 409 064
800 (XS)	86 - 99						
2.0 Turbo / **820** / **820** 16 V I/SI / **820** 16V Turbo / **820e** / **820** I/SI / **820** SE/SI / **820** SI / **820** Sport / **825** Si Lux / **825** SI/Sterling Catalytic-Conv / **825** SI/Sterling / **827** SI/Sterling Catalytic-Conv / **827** SI/Sterling			563 400 061			560 408 054	556 400 048
825 D/SD			577 400 078			574 012 068	570 409 064
800 Coupe	92 - 99						
825 SD			577 400 078			574 012 068	570 409 064
825 Si / **827** 24V			563 400 061			560 408 054	556 400 048
2000-3500 Hatchback (SD1)	76 - 86						
2000 / **2300** / **2400** TD / **2600** / **2600** S / **3500** / **3500** Vitesse						570 413 063	

VARTA®

⚠ FOR CARS WITH START/STOP (MUST REPLACE AGM WITH AGM, EFB WITH EFB)

* PLEASE CHECK AS MORE THAN ONE DIFFERENT SIZE BATTERIES CAN BE FITTED DEPENDING ON:
- ELECTRICAL OPTIONS
- CLIMATE REGION
- BUILD OE

		SILVER *dynamic*			BLUE *dynamic*		BLACK *dynamic*
		AGM	SLI	Aux	EFB	SLI	SLI
ROVER							
COUPE	96 - 99						
1.6 16 V *			554 400 053 552 401 052			544 402 044	541 400 036
1.8 16 V			563 400 061			560 408 054	556 400 048
MAESTRO Hatchback	90 - 95						
1.3 / **1.6** / **2.0** D / **2.0** TD *			554 400 053 552 401 052			544 402 044	541 400 036
MINI-MOKE	86 - 93						
1.0 (34 kW)			554 400 053			552 400 047	545 412 040
1.0 (26 kW) *			561 400 060			560 409 054	553 401 050
MINI Hatchback	90 - 01						
1000 / **1300** (39/37/45 kW)							545 077 030
1300 (46 kW)							545 079 030
1300 (39 kW) / **1300** / Cooper						545 157 033	
1.3 Cooper S / **1.3** Cooper Works						545 158 033	
MINI Convertible (XN)	92 - 01						
1300 / **1.3** S							545 077 030
MONTEGO	88 - 95						
1.6 / **2.0** D Turbo / **2.0** GTi / **2.0** i Cat *			561 400 060			560 409 054	553 401 050
MONTEGO Estate (XE)	84 - 93						
1.3 / **1.6** / **2.0** GTi / **2.0** GTI/LXI / **2.0** Turbo-D *			561 400 060			560 409 054	553 401 050
SAAB							
9-3 (YS3D)	98 - 03						
2.0 i / **2.0** SE Turbo / **2.0** Turbo / **2.3** / **2.3** i / **2.3** Turbo			563 400 061			560 408 054	
2.2 TiD			600 402 083			595 402 080	
9-3 Cabriolet (YS3D)	98 - 03						
2.0 i / **2.0** SE Turbo / **2.0** Turbo / **2.3** / **2.3** i / **2.3** Turbo			563 400 061			560 408 054	
9-3 (YS3F)	02 - 15						
1.8 i / **1,8t** / **2.0** t (177 kW) / **2.0** t BioPower (145 kW) / **2.0** Turbo XWD / **2.8** Turbo V6 (203/188/184 kW) / **2.8** Turbo V6 XWD			563 400 061			560 408 054	
1,8t BioPower / **1.9** TiD / **1.9** TTiD / **2.0** t (129/162/154/120 kW) / **2.0** t BioPower (154/129/147 kW) / **2.0** t Bio Power / **2.0** t BioPower XWD / **2.0** t XWD / **2.2** TiD / **2.8** Turbo V6 (169 kW)			577 400 078			574 012 068	
9-3 Convertible (YS3F)	03 - 15						
1.8 i / **1,8t** / **1,8t** BioPower (110 kW) / **2.0** t (154/129 kW) / **2.8** Turbo V6 (184/203/206/188 kW)			563 400 061			560 408 054	
1,8t BioPower (129 kW) / **1.9** TiD / **2.0** t (162/120 kW) / **2.0** t BioPower / **2.8** Turbo V6 (169 kW)			577 400 078			574 012 068	
1.9 TTiD			585 200 080			580 406 074	
9-3 Estate (YS3F)	05 - 15						
1.8 i / **1.8t** 2.0 / **2.0** t (147/154/129/110/110 kW) / **2.8** Turbo V6 (184/203/188 kW) / **2.8** Turbo V6 XWD			563 400 061			560 408 054	
1.9 TiD (88 kW) / **2.0** t (162/120/177 kW) / **2.0** t BioPower / **2.0** t Bio Power / **2.0** t Bio Power XWD / **2.0** t BioPower XWD / **2.0** t XWD / **2.8** Turbo V6 (169 kW)			577 400 078			574 012 068	
1.9 TiD (110 kW) / **1.9** TTiD			585 200 080		575 500 073		
9-3X	09 - 12						
1.9 TTiD AWD			585 200 080				
2.0 t BioPower XWD / **2.0** t XWD			577 400 078			574 012 068	
9-4X	11 - 11						
2.8 Turbo XWD / **3.0** XWD ⚠		570 901 076	577 400 078			574 012 068	
9-5 (YS3E)	97 - 09						
1.9 TiD / **2.0** t / **2.0** Turbo SE / **2.2** TiD / **2.3** t / **2.3** t BioPower / **2.3** Turbo / **3.0** TiD / **3.0** V6t		570 901 076	577 400 078			574 012 068	
2.0 t Biopower / **2.0** t BioPower		560 901 068	563 400 061				
9-5 Estate (YS3E)	98 - 09						
1.9 TiD / **2.0** t / **2.0** t Biopower / **2.0** t BioPower / **2.2** TiD / **2.3** t / **2.3** t BioPower / **2.3** Turbo / **3.0** TiD / **3.0** V6t		570 901 076	577 400 078			574 012 068	
9-5 (YS3G)	10 - 12						
1.6 Turbo / **2.0** t BioPower / **2.0** t BioPower XWD		570 901 076	577 400 078			574 012 068	
2.0 TiD			585 200 080				
2.0 TTiD / **2.0** TTiD XWD			585 200 080		575 500 073		
2.0 Turbo / **2.0** Turbo XWD / **2.8** Turbo V6 XWD		570 901 076	577 400 078				
9-7X	04 - 12						
4.2 AWD / **5.3** AWD		570 901 076	577 400 078				
90	84 - 87						
2.0						560 411 054	

S

⚠ FOR CARS WITH START/STOP (MUST REPLACE AGM WITH AGM, EFB WITH EFB)
* PLEASE CHECK AS MORE THAN ONE DIFFERENT SIZE BATTERIES CAN BE FITTED DEPENDING ON: - ELECTRICAL OPTIONS
- CLIMATE REGION
- BUILD OE

CLARIOS

SAAB > SEAT

		SILVER *dynamic*			BLUE *dynamic*		BLACK *dynamic*
		AGM	SLI	Aux	EFB	SLI	SLI
SAAB							
99 Combi Coupe	68 - 87						
2.0 / **2.0** i						560 411 054	
99	67 - 87						
2.0 GL						560 411 054	
900 I Combi Coupe	78 - 94						
2.0 / **2.0** -16 / **2.0** c / **2.0** i / **2.0** S Turbo-16 / **2.0** T8 / **2.0** Turbo (110/107 kW) / **2.0** Turbo-16 / **2.1** -16			563 400 061			560 408 054	556 400 048
2.0 Turbo (103 kW) / **2.0** Turbo-16 S / **2.0** Turbo-16 S Cat						560 411 054	
900 I (AC4, AM4)	79 - 93						
2.0 / **2.0** 8V Turbo / **2.0** c / **2.0** i / **2.1** -16			563 400 061			560 408 054	556 400 048
2.0 -16 / **2.0** S Turbo-16 / **2.0** Turbo / **2.0** Turbo-16 / **2.0** Turbo-16 S / **2.0** Turbo-16 S Cat						560 411 054	
900 I Convertible	85 - 94						
2.0 / **2.0** -16 / **2.0** 16v / **2.0** S Turbo-16 / **2.1** -16			563 400 061			560 408 054	556 400 048
2.0 Turbo-16 / **2.0** Turbo-16 S						560 411 054	
900 II	93 - 99						
2.0 -16 Turbo / **2.0** i / **2.3** -16			563 400 061			560 408 054	556 400 048
2.5 -24 V6			577 400 078			574 012 068	570 409 064
900 II Coupe	93 - 99						
2.0 -16 Turbo / **2.0** i / **2.3** -16			563 400 061			560 408 054	556 400 048
2.5 -24 V6			577 400 078			574 012 068	570 409 064
900 II Convertible	93 - 99						
2.0 -16 Turbo / **2.0** i / **2.3** -16			563 400 061			560 408 054	556 400 048
2.5 -24 V6			577 400 078			574 012 068	570 409 064
9000 Hatchback	84 - 98						
2.0 / **2.3** / **2.3** -16 Aero CS / **2.3** -16 CS / **2.3** -16 CSE / **2.3** -16 CSE Eco Power / **2.3** -16 Turbo / **3.0** -24 V6 CS/CSE			577 400 078			574 012 068	570 409 064
2.0 -16 / **2.0** -16 CS / **2.0** -16 ND Turbo / **2.0** -16 Turbo / **2.0** -16 Turbo CS / **2.0** 16v / **2.0** T16 / **2.3** -16 Turbo CSE			563 400 061			560 408 054	556 400 048
9000	85 - 98						
2.0 / **2.0** -16 / **2.0** -16 CD / **2.0** -16 Turbo / **2.0** -16 Turbo CD / **2.0** Carlsson / **2.0** T16 / **2.3** -16 CD Turbo			563 400 061			560 408 054	556 400 048
2.3 / **2.3** -16 CD / **2.3** -16 CDE / **2.3** -16 CDE Eco-Power / **2.3** -16 Turbo / **3.0** -24 V6 CD/CDE			577 400 078			574 012 068	570 409 064
SANTANA							
300/350	98 →						
1.6 D 4x4 / **1.6** HDi 4x4		570 901 076	577 400 078			574 012 068	
PS10/ANIBAL	02 →						
2.8 D 4x4 / **2.8** TD		570 901 076	577 400 078			574 012 068	
SEAT							
ALHAMBRA (7V8, 7V9)	96 - 10						
1.8 T 20V / **2.0** i			561 400 060			560 409 054	
1.9 TDI (66 kW)			577 400 078			595 402 080 574 012 068	
1.9 TDI (81 kW)			600 402 083			595 402 080	
1.9 TDI (85 kW) / **1.9** TDI 4motion / **2.0** TDI / **2.8** V6 / **2.8** V6 4motion			577 400 078			574 012 068	
ALHAMBRA (710, 711)	10 →						
1.4 TSI (110 kW) * ⚠		570 901 076	554 400 053		570 500 076	552 400 047	
1.4 TSI (110 kW) ⚠		570 901 076			570 500 076		
1.8 TSI *		570 901 076	563 400 061			560 408 054	
2.0 TDI (103 kW) ⚠		570 901 076	577 400 078			574 012 068	
2.0 TDI (130 kW) / **2.0** TDI 4Drive (103 kW) * ⚠		580 901 080 570 901 076	577 400 078			574 012 068	
2.0 TDI (110 kW) / **2.0** TDI 4Drive (110 kW) / **2.0** TSI (162 kW) ⚠		570 901 076			580 500 080 570 500 076		
2.0 TSI (147 kW) * ⚠		580 901 080 570 901 076	563 400 061		570 500 076	560 408 054	
ALTEA (5P1)	04 →						
1.2 TSI / **1.4** TSI * ⚠		570 901 076	554 400 053			552 400 047	
1.4 16V / **1.6**			554 400 053			552 400 047	
1.6 LPG / **1.8** TFSI / **2.0** FSI / **2.0** TFSI			563 400 061			560 408 054	
1.6 TDI (77 kW) / **2.0** TDI (125 kW) / **2.0** TDI 16V ⚠		570 901 076	577 400 078			574 012 068	
1.6 TDI (66 kW) / **1.9** TDI / **2.0** TDI (100/103 kW)			577 400 078			574 012 068	
ALTEA XL (5P5, 5P8)	06 →						
1.2 TSI / **1.4** TSI * ⚠		570 901 076	554 400 053			552 400 047	
1.4 16V / **1.6** / **1.6** Multifuel			554 400 053			552 400 047	
1.6 LPG / **1.8** TFSI / **2.0** FSI / **2.0** TFSI / **2.0** TFSI 4x4			563 400 061			560 408 054	
1.6 TDI (77 kW) / **2.0** TDI (125 kW) / **2.0** TDI 16V / **2.0** TDI 16V 4x4 / **2.0** TDI 4x4 (125 kW) ⚠		570 901 076	577 400 078			574 012 068	

VARTA®

⚠ FOR CARS WITH START/STOP (MUST REPLACE AGM WITH AGM, EFB WITH EFB)
* PLEASE CHECK AS MORE THAN ONE DIFFERENT SIZE BATTERIES CAN BE FITTED DEPENDING ON: - ELECTRICAL OPTIONS
- CLIMATE REGION
- BUILD OE

		SILVER *dynamic*			BLUE *dynamic*		BLACK *dynamic*
		AGM	SLI	Aux	EFB	SLI	SLI
SEAT							
ALTEA XL (5P5, 5P8)	06 →						
1.6 TDI (66 kW) / **1.9** TDI / **1.9** TDI 4x4 / **2.0** TDI (100/103 kW) / **2.0** TDI 4x4 (103 kW)			577 400 078			574 012 068	
AROSA (6H)	97 - 04						
1.0 *			554 400 053 552 401 052			544 402 044	
1.4 / **1.4** 16V			554 400 053			552 400 047	
1.4 TDI / **1.7** SDI			563 400 061			560 408 054	
ARONA (KJ7)	17 →						
1.0 TSI / **1.5** TSI * ⚠			554 400 053		570 500 076 560 500 064	552 400 047	
1.6 TDI ⚠			563 400 061		570 500 076 560 500 064	560 408 054	
ATECA (KH7)	16 →						
1.0 TSI ⚠		570 901 076			570 500 076 560 500 064		
1.4 TSI / **1.4** TSI 4Drive / **1.6** TDI / **2.0** TDI / **2.0** TDI 4Drive / **2.0** TSI 4Drive ⚠		570 901 076			570 500 076		
CORDOBA (6K1, 6K2)	93 - 02						
1.0 i / **1.4** / **1.4** i / **1.6** i (55/55 kW) *			554 400 053 552 401 052			544 402 044	541 400 036
1.4 16V / **1.6** i (74 kW)			554 400 053			552 400 047	
1.4 i 16V / **1.8** i / **1.8** i 16V / **2.0** i / **2.0** i 16V *			561 400 060			560 409 054	553 401 050
1.8 T 20V Cupra			563 400 061			560 408 054	
1.9 D / **1.9** SDI (47 kW) / **1.9** TD / **1.9** TDI			574 402 075			572 409 068	570 144 064
1.9 SDI (50 kW)			577 400 078			574 012 068	
CORDOBA Vario (6K5)	96 - 02						
1.4 16V			554 400 053			552 400 047	
1.4 i / **1.6** i *			554 400 053 552 401 052			544 402 044	541 400 036
1.9 SDI (47 kW) / **1.9** TDI			574 402 075			572 409 068	570 144 064
1.9 SDI (50 kW)			577 400 078			574 012 068	
CORDOBA (6L2)	02 - 09						
1.2 / **1.2** 12V / **1.4** 16V / **1.6** 16V			554 400 053			552 400 047	
1.4 TDI / **1.9** SDI / **1.9** TDI			577 400 078			574 012 068	
1.6 / **2.0**			563 400 061			560 408 054	
EXEO (3R2)	08 →						
1.6 / **1.8** T * ⚠		580 901 080	563 400 061			560 408 054	
1.8 TSI / **2.0** TDI / **2.0** TFSI * ⚠		580 901 080				595 402 080 574 012 068	
EXEO ST (3R5)	09 →						
1.6 / **1.8** T * ⚠		580 901 080	563 400 061			560 408 054	
1.8 TSI / **2.0** TDI / **2.0** TFSI * ⚠		580 901 080				595 402 080 574 012 068	
FURA (025A)	82 - 86						
0.9 / **1.4**							545 413 040
IBIZA I (021A)	84 - 93						
0.9 / **1.2** / **1.2** i / **1.5** / **1.5** i / **1.5** i Cat / **1.7** *			554 400 053 552 401 052			544 402 044	541 400 036
1.7 D			563 401 061			560 127 054	556 401 048
IBIZA II (6K1)	93 - 02						
1.0 / **1.0** i / **1.3** i *			554 400 053 552 401 052			544 402 044	540 406 034
1.0 16V *			554 400 053 552 401 052			544 402 044	
1.4 / **1.4** i / **1.4** i 16V *			554 400 053 552 401 052			544 402 044	541 400 036
1.4 16V / **1.8** i / **1.8** i 16V / **1.8** T 20V Cupra / **2.0** i / **2.0** i 16V / **1.8** i			563 400 061			560 408 054	
1.6 i *						552 400 047 544 402 044	
1.9 D / **1.9** SDI (47 kW) / **1.9** TD / **1.9** TDI			577 400 078			574 012 068	570 409 064
1.9 SDI (50 kW)			574 402 075			572 409 068	
IBIZA III (6L1)	02 - 09						
1.2 (47 kW) / **1.4** 16V (74/55 kW) / **1.4** TDI / **1.6** / **1.8** T Cupra R / **1.8** T FR / **2.0** / **1.6**			563 400 061			560 408 054	
1.2 (44 kW) / **1.2** 12V / **1.4** 16V (63 kW) / **1.6** 16V			554 400 053			552 400 047	
1.9 SDI / **1.9** TDI / **1.9** TDI Cupra R			577 400 078			574 012 068	
IBIZA IV (6J5, 6P1)	08 →						
1.0 / **1.0** TSI / **1.4** TDI (55 kW) * ⚠		570 901 076 560 901 068			560 500 064		
1.2 (44 kW) / **1.2** TDI / **1.4** / **1.4** TSI (110 kW) * ⚠		570 901 076 560 901 068	554 400 053		560 500 064	552 400 047	

⚠ FOR CARS WITH START/STOP (MUST REPLACE AGM WITH AGM, EFB WITH EFB)
* PLEASE CHECK AS MORE THAN ONE DIFFERENT SIZE BATTERIES CAN BE FITTED DEPENDING ON: - ELECTRICAL OPTIONS
- CLIMATE REGION
- BUILD OE

CLARIOS

SEAT

		SILVER *dynamic*			BLUE *dynamic*		BLACK *dynamic*
		AGM	SLI	Aux	EFB	SLI	SLI
SEAT							
IBIZA IV (6J5, 6P1)	08 →						
1.2 (51 kW) * ⚠		570 901 076 560 901 068	554 400 053			552 400 047	
1.2 TSI (77 kW) * ⚠		560 901 068	554 400 053		560 500 064	552 400 047	
1.2 TSI (63 kW) * ⚠			554 400 053		560 500 064	552 400 047	
1.2 TSI (66 kW) ⚠		560 901 068			560 500 064		
1.4 TDI (59 kW) * ⚠		570 901 076 560 901 068	563 400 061			560 408 054	
1.4 TSI (103 kW) * ⚠		570 901 076			560 500 064		
1.4 TSI (110 kW) ⚠		570 901 076					
1.6 / **1.6** LPG / **1.6** LPG * ⚠		570 901 076 560 901 068	563 400 061		560 500 064	560 408 054	
1.6 TDI (66 kW) / **1.9** TDI / **2.0** TDI * ⚠		570 901 076 560 901 068	577 400 078			574 012 068	
1.6 TDI (77 kW) * ⚠		570 901 076 560 901 068	577 400 078		560 500 064	574 012 068	
2.0			563 400 061			560 408 054	
IBIZA IV SPORTCOUPE (6J1, 6P5)	08 →						
1.0 / **1.2** TSI * ⚠		560 901 068	554 400 053		560 500 064	552 400 047	
1.0 TSI ⚠		560 901 068			560 500 064		
1.2 (51 kW) * ⚠		570 901 076 560 901 068	554 400 053			552 400 047	
1.2 (44 kW) / **1.2** TDI / **1.4** / **1.4** TSI (110 kW) / **1.4** TSI Cupra * ⚠		570 901 076 560 901 068	554 400 053		560 500 064	552 400 047	
1.4 TDI (59 kW) * ⚠		570 901 076 560 901 068	563 400 061			560 408 054	
1.4 TDI (55 kW) ⚠		570 901 076			570 500 076		
1.4 TSI (103 kW) * ⚠		570 901 076			560 500 064		
1.4 TSI (110 kW) / **1.8** TSI Cupra ⚠		570 901 076					
1.6 / **1.6** LPG * ⚠		570 901 076 560 901 068	563 400 061		560 500 064	560 408 054	
1.6 TDI (66 kW) / **1.9** TDI / **2.0** TDI * ⚠		570 901 076 560 901 068	577 400 078			574 012 068	
1.6 TDI (77 kW) * ⚠		570 901 076 560 901 068	577 400 078		560 500 064	574 012 068	
2.0			577 400 078			574 012 068	
IBIZA IV ST (6J8, 6P8)	10 →						
1.0 / **1.2** TSI / **1.6** * ⚠		560 901 068	554 400 053		560 500 064	552 400 047	
1.0 TSI ⚠		560 901 068			560 500 064		
1.2 / **1.2** TDI / **1.4** * ⚠		570 901 076 560 901 068	554 400 053		560 500 064	552 400 047	
1.4 TDI ⚠		570 901 076			570 500 076		
1.4 TSI (110 kW) * ⚠		570 901 076 560 901 068			560 500 064		
1.4 TSI (110 kW) *		570 901 076				552 400 047	
1.6 TDI * ⚠		570 901 076 560 901 068	563 400 061		560 500 064	560 408 054	
IBIZA V (KJ1)	17 →						
1.0 / **1.0** TGI / **1.0** TSI / **1.5** TSI * ⚠			554 400 053		570 500 076 560 500 064	552 400 047	
1.6 TDI ⚠			563 400 061		570 500 076 560 500 064	560 408 054	
INCA (6K9)	95 - 03						
1.4 16V / **1.4** i / **1.6** i (55 kW) *			554 400 053 552 401 052			544 402 044	
1.6 i (55 kW)			563 400 061			560 408 054	556 400 048
1.7 D			563 400 061			560 408 054	
1.9 D / **1.9** SDI / **1.9** TDI			577 400 078			574 012 068	
LEON (1M1)	99 - 06						
1.4 16V			554 400 053			552 400 047	
1.6 / **1.6** 16 V / **1.8** 20V / **1.8** 20V T / **1.8** 20V T 4 / **1.8** T Cupra R / **2.8** / **2.8** Cupra 4			563 400 061			560 408 054	
1.9 SDI / **1.9** TDI / **1.9** TDI Syncro			577 400 078			574 012 068	
LEON (1P1)	05 - 13						
1.2 TSI * ⚠		570 901 076 560 901 068					
1.4 16V / **1.6** MultiFuel			554 400 053			552 400 047	
1.4 TSI ⚠		560 901 068	563 400 061		560 500 064	560 408 054	
1.6 / **1.6** LPG / **1.8** TSI			563 400 061			560 408 054	
1.6 TDI (66 kW) / **1.9** TDI / **2.0** TDI (100/103 kW)			577 400 078			574 012 068	
1.6 TDI (77 kW) / **2.0** TDI (125 kW) / **2.0** TDI 16V ⚠		570 901 076	577 400 078			574 012 068	
2.0 Cupra R / **2.0** FSI / **2.0** TFSI			563 400 061			574 012 068 560 408 054	

VARTA®

⚠ FOR CARS WITH START/STOP (MUST REPLACE AGM WITH AGM, EFB WITH EFB)
* PLEASE CHECK AS MORE THAN ONE DIFFERENT SIZE BATTERIES CAN BE FITTED DEPENDING ON: - ELECTRICAL OPTIONS
- CLIMATE REGION
- BUILD OE

		SILVER *dynamic*			BLUE *dynamic*		BLACK *dynamic*
		AGM	SLI	Aux	EFB	SLI	SLI
SEAT							
LEON (5F1)	12 →						
1.0 TSI ⚠		560 901 068					
1.2 TSI (63 kW) * ⚠		570 901 076	554 400 053		570 500 076	552 400 047	
1.2 TSI (81 kW) * ⚠		560 901 068	554 400 053			552 400 047	
1.4 TGI / **1.4** TSI (90/103 kW) / **1.6** TDI (85 kW) / **2.0** Cupra / **2.0** Cupra R ⚠		570 901 076			570 500 076		
1.4 TSI (92 kW) ⚠		570 901 076			570 500 076 560 500 064		
1.6 TDI (77 kW) / **2.0** TDI (110/135/105 kW) ⚠		570 901 076					
1.6 TDI (66 kW) * ⚠		570 901 076	563 400 061			560 408 054	
1.8 TSI * ⚠		570 901 076	563 400 061		570 500 076	560 408 054	
2.0 TDI (81 kW) ⚠		570 901 076	577 400 078			574 012 068	
LEON SC (5F5)	13 →						
1.0 TSI ⚠		560 901 068					
1.2 TSI (63 kW) * ⚠		570 901 076	554 400 053		570 500 076 560 500 064	552 400 047	
1.2 TSI (77 kW) ⚠		570 901 076			570 500 076 560 500 064		
1.4 TSI / **1.6** TDI (85 kW) / **2.0** Cupra ⚠		570 901 076			570 500 076		
1.6 TDI (66 kW) * ⚠		570 901 076	563 400 061			560 408 054	
1.6 TDI (77 kW) / **2.0** TDI (105/135/110 kW) ⚠		570 901 076					
1.8 TSI * ⚠		570 901 076	563 400 061		570 500 076	560 408 054	
2.0 TDI (81 kW) ⚠		570 901 076	577 400 078			574 012 068	
LEON ST (5F8)	13 →						
1.0 TSI ⚠		560 901 068					
1.2 TSI * ⚠		570 901 076	554 400 053		570 500 076 560 500 064	552 400 047	
1.4 TGI / **1.4** TSI (110/103/92 kW) / **1.6** TDI (85 kW) / **1.6** TDI 4Drive (81 kW) / **1.8** TSI / **1.8** TSI 4Drive / **2.0** Cupra / **2.0** Cupra 4Drive ⚠		570 901 076			570 500 076		
1.4 TSI (90 kW) ⚠		570 901 076			570 500 076 560 500 064		
1.6 TDI (66 kW) / **1.6** TDI 4Drive (77 kW) * ⚠		570 901 076	563 400 061			560 408 054	
1.6 TDI (77 kW) * ⚠		570 901 076 560 901 068	563 400 061			560 408 054	
2.0 TDI / **2.0** TDI 4Drive (135 kW) ⚠		570 901 076					
2.0 TDI 4Drive (110 kW) ⚠		570 901 076	577 400 078			574 012 068	
LEON Box Body / Hatchback (5F1)	12 →						
1.0 TSI / **1.2** TSI * ⚠		570 901 076	554 400 053		570 500 076 560 500 064	552 400 047	
1.4 TSI ⚠		570 901 076			570 500 076 560 500 064		
1.6 TDI (66 kW) / **1.8** TFSI * ⚠		570 901 076	563 400 061		570 500 076	560 408 054	
1.6 TDI (85 kW) / **2.0** Cupra ⚠		570 901 076			570 500 076		
2.0 TDI ⚠		570 901 076					
LEON ST Box Body / Estate (5F8)	13 →						
1.0 TSI / **1.2** TSI * ⚠		570 901 076	554 400 053		570 500 076 560 500 064	552 400 047	
1.4 TSI ⚠		570 901 076			570 500 076 560 500 064		
1.6 TDI (81 kW) / **1.8** TFSI * ⚠		570 901 076	563 400 061		570 500 076	560 408 054	
1.6 TDI (85 kW) / **2.0** Cupra / **2.0** Cupra 4Drive ⚠		570 901 076			570 500 076		
2.0 TDI / **2.0** TDI 4Drive ⚠		570 901 076					
MALAGA (023A)	84 - 93						
1.2 / **1.2** i / **1.5** / **1.5** i / **1.5** i Cat / **1.7** D			563 401 061			560 127 054	556 401 048
MARBELLA (28)	86 - 99						
0.8 / **0.9** / **0.9** Cat							545 413 040
MARBELLA Box (028A)	86 - 99						
0.8 / **0.9** / **0.9** Cat							545 413 040
Mii (KF1)	11 →						
1.0 / **1.0** EcoFuel * ⚠		560 901 068			560 500 064	544 401 042	
PANDA (141A)	80 - 86						
0.9							540 406 034
RITMO (138)	78 - 83						
1.2 / **1.4**			563 401 061			560 127 054	556 401 048
1.7 D						574 013 068	
RONDA (022A)	82 - 88						
1.2 / **1.4** / **1.5** / **1.6**			563 401 061			560 127 054	556 401 048
1.7 Diesel						570 413 063	
TERRA (24)	87 - 96						
0.9 / **0.9** Cat / **1.3** D / **1.4** D							545 413 040

⚠ FOR CARS WITH START/STOP (MUST REPLACE AGM WITH AGM, EFB WITH EFB)
* PLEASE CHECK AS MORE THAN ONE DIFFERENT SIZE BATTERIES CAN BE FITTED DEPENDING ON: - ELECTRICAL OPTIONS
- CLIMATE REGION
- BUILD OE

CLARIOS

SEAT > SKODA

		SILVER *dynamic*			BLUE *dynamic*		BLACK *dynamic*
		AGM	SLI	Aux	EFB	SLI	SLI
SEAT							
TERRA Box (024A)	87 - 96						
0.9 / **0.9** Cat / **1.3** D / **1.4** D							545 413 040
TOLEDO I (1L)	91 - 99						
1.6 i / **1.8** 16V / **1.8** i / **2.0** i / **2.0** i 16V			561 400 060			560 409 054	
1.9 D / **1.9** TD / **1.9** TDI			574 402 075			572 409 068	
TOLEDO II (1M2)	98 - 06						
1.4 16V / **1.6** / **1.6** 16V / **1.8** 20V / **1.8** 20VT			561 400 060			560 409 054	
1.9 TDI			574 402 075			572 409 068	
2.3 V5 / **2.3** V5 20V			563 400 061			560 408 054	
TOLEDO III (5P2)	04 - 09						
1.4 16V			554 400 053			552 400 047	
1.6 / **1.8** TFSI			563 400 061			560 408 054	
1.9 TDI / **2.0** FSI / **2.0** TDI / **2.0** TDI 16V / **2.0** TFSI			577 400 078			574 012 068	
TOLEDO IV (KG3)	12 - 19						
1.0 TSI * ⚠					570 500 076 560 500 064		
1.2 / **1.2** TSI (66/77/63 kW) / **1.4** TSI (90 kW) * ⚠		570 901 076	554 400 053		560 500 064	552 400 047	
1.2 TSI (81 kW) / **1.4** TDI / **1.4** TSI (92 kW) * ⚠		570 901 076			560 500 064		
1.6 / **1.6** TDI (77 kW) * ⚠		570 901 076	563 400 061		560 500 064	560 408 054	
1.6 TDI (85 kW) ⚠		570 901 076			570 500 076		
127 (127A)	72 - 82						
0.9 / **1.0**			563 401 061			560 127 054	556 401 048
131	75 - 86						
1.5 / **1.6** / **2.0** / **2.4** Diesel			563 401 061			560 127 054	556 401 048
132	73 - 82						
1.9 / **2.2** D			563 401 061			560 127 054	556 401 048
SKODA							
CITIGO	11 →						
1.0 / **1.0** CNG / **1.0** LPG * ⚠		560 901 068			560 500 064	544 401 042	
FABIA I (6Y2)	99 - 08						
1.0 / **1.4** TDI / **2.0**			563 400 061			560 408 054	
1.2			554 400 053			552 400 047	
1.4 / **1.4** 16V			554 400 053			560 408 054 552 400 047	
1.9 SDI / **1.9** TDI / **1.9** TDI RS			577 400 078			574 012 068	
FABIA I Saloon (6Y3)	99 - 07						
1.2			554 400 053			552 400 047	
1.4 / **1.4** 16V			554 400 053			560 408 054 552 400 047	
1.4 TDI / **2.0**			563 400 061			560 408 054	
1.9 SDI / **1.9** TDI			577 400 078			574 012 068	
FABIA I Combi (6Y5)	00 - 07						
1.2			554 400 053			552 400 047	
1.4 / **1.4** 16V			554 400 053			560 408 054 552 400 047	
1.4 TDI / **2.0**			563 400 061			560 408 054	
1.9 SDI / **1.9** TDI			577 400 078			574 012 068	
FABIA I Praktik (6Y5)	00 - 07						
1.2			554 400 053			552 400 047	
1.4			554 400 053			560 408 054 552 400 047	
1.4 TDI			563 400 061			560 408 054	
1.9 SDI			577 400 078			574 012 068	
FABIA II (542)	06 - 14						
1.2 / **1.2** 12V / **1.2** TSI (63 kW) / **1.4** / **1.4** TSI RS * ⚠		570 901 076	554 400 053		570 500 076	552 400 047	
1.2 TDI * ⚠		570 901 076	563 400 061			560 408 054	
1.2 TSI (77 kW) * ⚠		570 901 076	554 400 053			552 400 047	
1.4 TDI / **1.9** TDI ⚠		570 901 076	577 400 078			574 012 068	
1.6 / **1.6** TDI * ⚠		570 901 076	563 400 061		570 500 076	560 408 054	
FABIA II Combi (545)	07 - 14						
1.2 / **1.2** 12V / **1.2** TSI / **1.4** / **1.4** TSI RS * ⚠		570 901 076	554 400 053		570 500 076	552 400 047	
1.2 TDI / **1.6** / **1.6** TDI * ⚠		570 901 076	563 400 061		570 500 076	560 408 054	
1.4 TDI / **1.9** TDI ⚠		570 901 076	577 400 078			574 012 068	
FABIA III (NJ3)	14 →						
1.0 / **1.0** LPG / **1.0** TSI / **1.2** TSI / **1.4** TSI R5 ⚠		560 901 068			560 500 064		
1.4 TDI * ⚠		570 901 076			560 500 064		
1.6 * ⚠		570 901 076	554 400 053		560 500 064	552 400 047	

VARTA®

⚠ FOR CARS WITH START/STOP (MUST REPLACE AGM WITH AGM, EFB WITH EFB)
* PLEASE CHECK AS MORE THAN ONE DIFFERENT SIZE BATTERIES CAN BE FITTED DEPENDING ON: - ELECTRICAL OPTIONS
- CLIMATE REGION
- BUILD OE

		SILVER *dynamic*			BLUE *dynamic*		BLACK *dynamic*
		AGM	SLI	Aux	EFB	SLI	SLI
SKODA							
FABIA III Estate (NJ5)	14 →						
1.0 / **1.0** LPG / **1.0** TSI / **1.2** TSI ⚠		560 901 068			560 500 064		
1.4 TDI * ⚠		570 901 076			560 500 064		
1.6 * ⚠		570 901 076	554 400 053		560 500 064	552 400 047	
FAVORIT (781)	89 - 94						
1.3 135 / **1.3** 135L / **1.3** 135 X,LX,GLX / **1.3** 136 / **1.3**			554 400 053			552 400 047	545 412 040
FAVORIT Forman (785)	88 - 95						
1.3			554 400 053			552 400 047	545 412 040
FAVORIT Pickup (787)	92 - 97						
1.3			554 400 053			552 400 047	545 412 040
FELICIA I (6U1)	94 - 98						
1.3			554 400 053			552 400 047	545 412 040
1.6 LX / **1.9** D			554 400 053			552 400 047	
FELICIA I Estate (6U5)	95 - 98						
1.3 / **1.3** LXI			554 400 053			552 400 047	545 412 040
1.3 LX / **1.6** GLX / **1.9** D			554 400 053			552 400 047	
FELICIA I Pickup (6UF, 6U7)	95 - 02						
1.3 / **1.6** / **1.9** D			554 400 053			552 400 047	
FELICIA II (6U1)	98 - 01						
1.3 / **1.6** / **1.9** D			554 400 053			552 400 047	
FELICIA II Estate (6U5)	98 - 01						
1.3 / **1.6** / **1.9** D			554 400 053			552 400 047	
KAROQ (NU7)	17 →						
1.0 TSI / **1.5** TSI / **1.6** TDI ⚠		560 901 068			560 500 064		
2.0 TDI 4x4 ⚠		570 901 076			570 500 076		
KODIAQ (NS7)	16 →						
1.4 TSI / **1.4** TSI 4x4 / **2.0** TDI / **2.0** TDI 4x4 / **2.0** TSI 4x4 ⚠		570 901 076					
OCTAVIA I (1U2)	96 - 10						
1.4 / **1.4** 16V / **1.8**			554 400 053			552 400 047	
1.6 / **1.8** T / **1.8** T 4x4 / **2.0** / **RS** 1.8 T			563 400 061			560 408 054	
1.9 SDI / **1.9** TDI			577 400 078			574 012 068	
OCTAVIA I Combi (1U5)	98 - 10						
1.4 16V			554 400 053			552 400 047	
1.6 / **1.8** 20V / **1.8** T / **1.8** T 4x4 / **2.0** / **2.0** 4x4 / **RS** 1.8 T			563 400 061			560 408 054	
1.9 SDI / **1.9** TDI / **1.9** TDI 4x4			577 400 078			574 012 068	
OCTAVIA II (1Z3)	04 - 13						
1.2 TSI / **1.6** / **1.6** FSI / **1.6** LPG / **1.6** MultiFuel / **1.8** TSI (118 kW) / **2.0** FSI / **2.0** RS			563 400 061			560 408 054	
1.4			554 400 053			552 400 047	
1.4 TSI * ⚠		570 901 076 560 901 068	554 400 053			552 400 047	
1.6 TDI * ⚠		570 901 076	563 400 061		570 500 076	560 408 054	
1.8 TSI (112 kW) / **1.9** TDI / **2.0** TDI / **2.0** TDI 16V / **2.0** TDI RS			577 400 078			574 012 068	
OCTAVIA II Combi (1Z5)	04 - 13						
1.2 TSI / **1.6** / **1.6** FSI / **1.6** LPG / **1.6** MultiFuel / **1.6** TDI 4x4 / **1.8** TSI (118 kW) / **1.8** TSI 4x4 / **2.0** FSI / **2.0** FSI 4x4 / **2.0** RS			563 400 061			560 408 054	
1.4			554 400 053			552 400 047	
1.4 TSI * ⚠		570 901 076 560 901 068	554 400 053			552 400 047	
1.6 TDI * ⚠		570 901 076	563 400 061		570 500 076	560 408 054	
1.8 TSI (112 kW) / **1.9** TDI / **1.9** TDI 4x4 / **2.0** TDI / **2.0** TDI 16V / **2.0** TDI 16V 4x4 / **2.0** TDI 4x4 / **2.0** TDI RS			577 400 078			574 012 068	
OCTAVIA III (5E3, NL3, NR3)	12 →						
1.0 TSI / **1.2** TSI (81 kW) / **1.4** TSI (110 kW) / **1.4** TSI G-TEC / **1.5** TSI / **1.6** TDI (85 kW) / **1.6** TDI 4x4 (81 kW) / **1.8** TSI 4x4 / **2.0** TSI RS ⚠		570 901 076			570 500 076		
1.2 TSI (63 kW) * ⚠		570 901 076	554 400 053		570 500 076	552 400 047	
1.4 TSI (103 kW) / **1.6** / **1.6** TDI 4x4 (77 kW) / **1.8** TSI * ⚠		570 901 076	563 400 061		570 500 076	560 408 054	
1.6 TDI (77 kW) * ⚠		570 901 076	563 400 061			560 408 054	
2.0 TDI (110 kW) ⚠		570 901 076	577 400 078			574 012 068	
2.0 TDI (105 kW) / **2.0** TDI 4x4 / **2.0** TDI RS / **2.0** TDI / TDI RS 4x4 ⚠		570 901 076					
OCTAVIA III Combi (5E5)	12 →						
1.0 TSI / **1.2** TSI (81 kW) / **1.4** TSI (110 kW) / **1.4** TSI G-TEC / **1.5** TSI / **1.6** TDI (85 kW) / **1.6** TDI 4x4 / **2.0** TDI (105 kW) / **2.0** TDI 4x4 / **2.0** TDI RS / **2.0** TSI RS ⚠		570 901 076			570 500 076		
1.2 TSI (63 kW) * ⚠		570 901 076	554 400 053		570 500 076	552 400 047	
1.4 TSI (103 kW) / **1.6** / **1.6** TDI (81 kW) / **1.8** TSI / **1.8** TSI 4x4 * ⚠		570 901 076	563 400 061		570 500 076	560 408 054	
1.6 TDI (77 kW) * ⚠		570 901 076	563 400 061			560 408 054	
2.0 TDI (110 kW) ⚠		570 901 076	577 400 078			574 012 068	

S

⚠ FOR CARS WITH START/STOP (MUST REPLACE AGM WITH AGM, EFB WITH EFB)
* PLEASE CHECK AS MORE THAN ONE DIFFERENT SIZE BATTERIES CAN BE FITTED DEPENDING ON: - ELECTRICAL OPTIONS
- CLIMATE REGION
- BUILD OE

SKODA

		SILVER *dynamic*			BLUE *dynamic*		BLACK *dynamic*
		AGM	SLI	Aux	EFB	SLI	SLI
SKODA							
OCTAVIA III Combi (5E5)	12 →						
2.0 TDI / TDI RS 4x4 ⚠		570 901 076					
RAPID (120G, 130G, 135G)	83 - 91						
1.2 / **1.3** / **1.3** S *			554 400 053 552 401 052			544 402 044	541 400 036
RAPID (NH3)	12 →						
1.0 TSI ⚠		560 901 068			560 500 064		
1.2 / **1.2** TSI (77/63 kW) / **1.4** TSI (90 kW) * ⚠		570 901 076	554 400 053		560 500 064	552 400 047	
1.2 LPG / **1.6** SRE ⚠		560 901 068	563 400 061		560 500 064	560 408 054	
1.2 TSI (66 kW) / **1.4** TSI (92 kW) ⚠		560 901 068					
1.4 TDI * ⚠		570 901 076			560 500 064		
1.6 / **1.6** TDI (66/77 kW) * ⚠		570 901 076	563 400 061		560 500 064	560 408 054	
1.6 TDI (85 kW) ⚠		570 901 076	577 400 078		570 500 076	574 012 068	
RAPID Spaceback (NH1)	12 →						
1.0 TSI ⚠		560 901 068			560 500 064		
1.2 / **1.2** TSI (77/63 kW) / **1.4** TSI (90 kW) / **1.6** * ⚠		570 901 076	554 400 053		560 500 064	552 400 047	
1.2 TSI (66 kW) / **1.4** TSI (92 kW) ⚠		560 901 068					
1.4 TDI * ⚠		570 901 076			560 500 064		
1.6 TDI (77 kW) * ⚠		570 901 076	563 400 061		560 500 064	560 408 054	
1.6 TDI (85 kW) ⚠		570 901 076			570 500 076		
ROOMSTER (5J)	06 - 15						
1.2 (47 kW) / **1.4** / **1.6**			554 400 053			552 400 047	
1.2 (51 kW) / **1.2** TSI * ⚠		570 901 076	554 400 053			552 400 047	
1.2 TDI * ⚠		570 901 076	563 400 061		570 500 076	560 408 054	
1.4 TDI / **1.9** TDI			563 400 061			560 408 054	
1.6 TDI * ⚠		570 901 076	563 400 061			560 408 054	
ROOMSTER Praktik (5J)	07 - 15						
1.2 * ⚠		570 901 076	554 400 053			552 400 047	
1.2 TDI / **1.2** TSI / **1.6** TDI * ⚠		570 901 076	563 400 061			560 408 054	
1.4			554 400 053			552 400 047	
1.4 TDI			563 400 061			560 408 054	
SUPERB I (3U4)	01 - 08						
1.8 T / **2.0**			563 400 061			560 408 054	
1.9 TDI / **2.0** TDI / **2.8** V6			577 400 078			574 012 068	
2.5 TDI			585 400 080			580 400 074	
SUPERB II (3T4)	08 - 15						
1.4 TSI * ⚠		580 901 080 570 901 076	554 400 053				
1.6 TDI / **1.8** TSI / **1.8** TSI 4x4 * ⚠		580 901 080 570 901 076	563 400 061			560 408 054	
1.9 TDI / **2.0** TDI / **2.0** TDI 16V / **2.0** TDI 16V 4x4 / **2.0** TDI 4x4 / **3.6** FSI 4x4 * ⚠		580 901 080 570 901 076	577 400 078			574 012 068	
2.0 TSI * ⚠		580 901 080 570 901 076	577 400 078		570 500 076	574 012 068	
SUPERB II Estate (3T5)	09 - 15						
1.4 TSI / **1.8** TSI 4x4 (112 kW) / **2.0** TDI / **2.0** TDI 16V / **2.0** TDI 16V 4x4 / **2.0** TDI 4x4 / **3.6** V6 4x4 * ⚠		580 901 080 570 901 076	577 400 078			574 012 068	
1.6 TDI / **1.8** TSI / **1.8** TSI 4x4 (118 kW) * ⚠		580 901 080 570 901 076	563 400 061			560 408 054	
1.9 TDI / **2.0** TSI * ⚠		580 901 080 570 901 076	577 400 078		570 500 076	574 012 068	
SUPERB III (3V3)	15 →						
1.4 TSI / **1.4** TSI 4x4 / **1.6** TDI / **1.8** TSI / **2.0** TDI / **2.0** TDI 4x4 / **2.0** TSI / **2.0** TSI 4x4 ⚠		570 901 076					
SUPERB III Estate (3V5)	15 →						
1.4 TSI / **1.4** TSI 4x4 / **1.6** TDI / **1.8** TSI / **2.0** TDI / **2.0** TDI 4x4 / **2.0** TSI / **2.0** TSI 4x4 ⚠		570 901 076					
YETI (5L)	09 - 17						
1.2 TSI (77 kW) / **1.4** TSI (90 kW) / **1.6** / **1.6** TDI / **1.8** TSI 4x4 (118 kW) * ⚠		570 901 076	563 400 061		570 500 076	560 408 054	
1.2 TSI (81 kW) / **1.4** TSI (92 kW) / **1.4** TSI 4x4 / **2.0** TDI (110 kW) / **2.0** TDI 4x4 (110 kW) ⚠		570 901 076					
1.8 TSI 4x4 (112 kW) ⚠		570 901 076	577 400 078		570 500 076	574 012 068	
2.0 TDI (103 kW) / **2.0** TDI 4x4 (103 kW) ⚠		570 901 076	577 400 078			574 012 068	
105,120 (742)	76 - 90						
1.0 105 S,L / **1.0** 105 S,L,GL / **1.2** 120 L / **1.2** 120 LS *			554 400 053 552 401 052			544 402 044	541 400 036
105,120 (744)	83 - 90						
1.0 105 S,L / **1.0** 105 S,L,LS / **1.2** 120 GLS / **1.2** 120 L *			554 400 053 552 401 052			544 402 044	541 400 036

VARTA®

⚠ FOR CARS WITH START/STOP (MUST REPLACE AGM WITH AGM, EFB WITH EFB)
* PLEASE CHECK AS MORE THAN ONE DIFFERENT SIZE BATTERIES CAN BE FITTED DEPENDING ON: - ELECTRICAL OPTIONS
- CLIMATE REGION
- BUILD OE

		SILVER *dynamic*			BLUE *dynamic*		BLACK *dynamic*
		AGM	SLI	Aux	EFB	SLI	SLI
SKODA							
110	69 - 82						
1.1 L / **1.1** LS *			554 400 053 552 401 052			544 402 044	541 400 036
110 Coupe	70 - 82						
1.1 R *			554 400 053 552 401 052			544 402 044	541 400 036
130	85 - 91						
G,GL / **GL** / **L,GL** *			554 400 053 552 401 052			544 402 044	541 400 036
SMART							
CABRIO (450)	00 - 04						
0.6 / **0.7**			554 400 053			552 400 047	
0.8 CDI			563 400 061			560 408 054	
CITY-COUPE (450)	98 - 04						
0.6 / **0.7**			554 400 053			552 400 047	
0.8 CDI			563 400 061			560 408 054	
CROSSBLADE (450)	02 - 03						
0.6			554 400 053			552 400 047	
ROADSTER (452)	03 - 05						
0.7 / **0.7** Brabus			554 400 053			552 400 047	
ROADSTER Coupe (452)	03 - 05						
0.7 / **0.7** Brabus			554 400 053			552 400 047	
FORTWO Coupe (450)	04 - 07						
0.7 (37 kW)			554 400 053			552 400 047	
0.7 (55 kW) / **0.8** CDI			563 400 061			560 408 054	
FORTWO Cabrio (450)	04 - 07						
0.7 (55 kW) / **0.8** CDI			563 400 061			560 408 054	
0.7 (45 kW)			554 400 053			552 400 047	
FORFOUR (454)	04 - 06						
1.1 / **1.3** / **1.5** / **1.5** BRABUS			554 400 053			552 400 047	
1.5 CDI			563 400 061			560 408 054	
FORTWO Coupe (451)	07 →						
0.8 CDi / **1.0** Brabus / **1.0** Turbo Brabus / **1.0** Turbo Brabus			563 400 061			560 408 054	
1.0 ⚠		560 901 068					
1.0 Turbo / **electric** drive / **electric** drive Brabus			554 400 053			552 400 047	
FORTWO Cabrio (451)	07 →						
0.8 CDi / **1.0** Brabus / **1.0** Turbo Brabus			563 400 061			560 408 054	
1.0 * ⚠		560 901 068	554 400 053			552 400 047	
1.0 Turbo / **electric** drive / **electric** drive Brabus			554 400 053			552 400 047	
FORTWO Coupe (453)	14 →						
0.9 / **1.0** ⚠		560 901 068					
0.9 Brabus ⚠		560 901 068			560 500 064		
electric drive / **electric** drive / EQ * ⚠					560 500 064	560 408 054 544 401 042	
					560 500 064	560 408 054 544 401 042	
FORFOUR Hatchback (453)	14 →						
0.9 ⚠					560 500 064		
0.9 Brabus / **1.0** (45 kW) ⚠		560 901 068			560 500 064		
1.0 (52 kW) ⚠		560 901 068					
electric drive / **electric** drive / EQ *					560 500 064	560 408 054 544 401 042	
					560 500 064	560 408 054 544 401 042	
FORTWO Convertible (453)	15 →						
0.9 / **1.0** ⚠					560 500 064		
0.9 Brabus ⚠		560 901 068			560 500 064		
electric drive / EQ * ⚠					560 500 064	560 408 054 544 401 042	
					560 500 064	560 408 054 544 401 042	
SSANGYONG							
ACTYON I	05 →						
200 Xdi 4WD / **2.0** Xdi (104 kW)						595 405 083	
2.0 Xdi (100 kW) / **2.3**						560 411 054	
2.3 4x4						570 413 063	
ACTYON II	12 →						
2.0 / **2.0** 4x4 / **2.0** XDi / **2.0** XDi 4x4						595 405 083	

⚠ FOR CARS WITH START/STOP (MUST REPLACE AGM WITH AGM, EFB WITH EFB)
* PLEASE CHECK AS MORE THAN ONE DIFFERENT SIZE BATTERIES CAN BE FITTED DEPENDING ON: - ELECTRICAL OPTIONS
- CLIMATE REGION
- BUILD OE

S

SSANGYONG > SSANGYONG

		SILVER *dynamic*			BLUE *dynamic*		BLACK *dynamic*
		AGM	SLI	Aux	EFB	SLI	SLI
SSANGYONG							
ACTYON SPORTS I (QJ)	05 →						
2.0 Xdi / **2.0** Xdi 4WD / **2.3** / **2.3** 4WD						595 405 083	
ACTYON SPORTS II	12 →						
2.0 Xdi / **2.0** Xdi 4WD / **2.2** Xdi / **2.2** Xdi 4WD						595 405 083	
CHAIRMAN (HT_)	97 →						
2.3						570 413 063	
2.8 / **3.2**						595 405 083	
CHAIRMAN	07 →						
3.6 CW700L / **3.6** CW700L All-wheel Drive						595 405 083	
ISTANA Bus	92 - 95						
2.9 TD						595 405 083	
ISTANA Box	92 - 95						
2.9 D						595 405 083	
ISTANA Bus	95 - 03						
2.9 D						595 405 083	
ISTANA Box	95 - 03						
2.9 D						595 405 083	
KORANDO (K5, K9)	88 - 97						
2.2 D						595 405 083	
KORANDO (KJ)	96 - 06						
2.0 / **2.3** (105/110 kW) / **2.3** D / **2.3** TDiC 4x4 / **2.9** D / **2.9** TD / **3.2**						595 405 083	
2.3 (103 kW)						570 413 063	
KORANDO Cabrio (KJ)	96 - 06						
2.3 (103 kW)						570 413 063	
2.3 (110 kW) / **2.9** D / **2.9** TD / **3.2**						595 405 083	
KORANDO (CK)	10 →						
2.0 / **2.0** 4WD / **2.0** e-XDi / **2.0** e-XDi 4WD / **2.0** e-XDi 4WD / **2.0** GPL / **2.0** GPL 4WD / **2.2** Xdi / **2.2** Xdi 4WD						595 405 083	
KYRON	05 →						
2.0 Xdi (100 kW) / **2.3**						560 411 054	
2.0 Xdi (104 kW) / **2.0** Xdi 4x4 / **2.7** Xdi 4x4 / **3.2** M320 4x4						595 405 083	
MUSSO (FJ)	93 - 07						
2.0 *						560 410 054 552 400 047	
2.3 / **2.3** D / **2.9** D / **2.9** TD / **2.9** D / **3.2**						595 405 083	
2.3 TDiC All-wheel Drive						595 404 083	
MUSSO SPORTS	04 →						
2.9 D 4x4						595 405 083	
NOMAD	14 →						
2.3 4WD						595 405 083	
REXTON / REXTON II (GAB_)	02 →						
2.3 RX230 4x4 / **2.7** D 4x4 / **2.7** Xdi / **2.7** Xdi 4x4 / **2.7** Xdi Turbo 4x4 / **2.7** Xdi Turbo 4x4 / **2.9** TD / **2.9** TD / **3.2** 4x4						595 405 083	
REXTON W	12 →						
2.0 Xdi / **2.0** Xdi All-wheel Drive / **2.2** Xdi / **2.2** Xdi All-wheel Drive / **2.7** Xdi All-wheel Drive / **2.7** Xdi All-wheel Drive						595 405 083	
REXTON (Y400)	17 →						
2.0 All-wheel Drive / **2.0** * ⚠					585 501 080	595 405 083	
2.2 Xdi						595 405 083	
RODIUS	05 →						
2.7 Xdi / **2.7** Xdi 4WD / **3.2** / **3.2** 4WD						595 405 083	
RODIUS II	13 →						
2.0 Xdi / **2.0** Xdi 4WD / **2.2** Xdi / **2.2** Xdi 4WD / **3.2** 4WD						595 405 083	
STAVIC	05 →						
2.0 200 XDi / **2.7** 270 sXDi / **2.7** 270 sXDi 4x4 / **3.2** 4x4						595 405 083	
TIVOLI	15 →						
1.6 / **1.6** All-wheel Drive *		570 901 076				552 400 047	
1.6 GPL / **1.6** GPL All-wheel Drive *		570 901 076				560 408 054 552 400 047	
1.6 XDi 160 / **1.6** XDi 160 All-wheel Drive * ⚠		570 901 076				570 412 063	
XLV Closed Off-Road Vehicle	16 →						
1.6 GPL / **1.6** GPL All-wheel Drive *		570 901 076				560 408 054 552 400 047	
e-XDi 160 / **e-XDi** 160 All-wheel Drive / **e-XGi** 160 / **e-XGi** 160 All-wheel Drive *		570 901 076				570 412 063 552 400 047	

VARTA®

⚠ FOR CARS WITH START/STOP (MUST REPLACE AGM WITH AGM, EFB WITH EFB)

* PLEASE CHECK AS MORE THAN ONE DIFFERENT SIZE BATTERIES CAN BE FITTED DEPENDING ON:
- ELECTRICAL OPTIONS
- CLIMATE REGION
- BUILD OE

		SILVER *dynamic*			BLUE *dynamic*		BLACK *dynamic*
		AGM	SLI	Aux	EFB	SLI	SLI
SUBARU							
BRZ	12 →						
2.0						560 411 054	
FORESTER (SF_)	97 - 02						
2.0 AWD / **2.0** S Turbo AWD *						560 410 054 552 400 047	
2.5 AWD						560 410 054	
FORESTER (SG_)	02 - 12						
2.5 AWD (121 kW) / **2.5** RX Nato AWD						560 410 054	
2.0 AWD / **2.0** S Turbo AWD / **2.0** X AWD / **2.5** AWD (155 kW) / **2.5** XT AWD *						560 410 054 552 400 047	
2.5 AWD (171 kW)						570 412 063	
FORESTER (SH_)	07 →						
2.0 AWD						560 410 054	
2.0 D AWD / **2.5** AWD (126/169/126/169 kW) / **2.5** AWD (126/169/126/169 kW)						570 412 063	
2.5 AWD (126 kW)					572 501 076		
FORESTER (SJ_)	12 →						
2.0 D AWD						570 412 063	
2.0 i AWD * ⚠					565 501 065	560 410 054 552 400 047	
2.0 XT AWD *						560 410 054 552 400 047	
IMPREZA Coupe (GFC)	93 - 00						
1.6 / **1.6** AWD / **1.8** / **2.0** AWD / **2.0** Turbo AWD						560 410 054	
IMPREZA Saloon (GC)	92 - 01						
1.6 i AWD / **1.6** i / **1.8** i AWD / **2.0** AWD / **2.0** i AWD / **2.0** i / **2.0** Turbo GT AWD / **2.0** Turbo GT AWD / **2.0** Turbo GT AWD / **2.0** AWD						560 410 054	
IMPREZA Estate (GF)	92 - 00						
1.6 / **1.6** i AWD / **1.6** i / **1.8** i AWD / **1.8** i / **2.0** i / **2.0** i 16V AWD / **2.0** i AWD / **2.0** i Turbo AWD / **2.0** i Turbo AWD / **2.0** Turbo GT AWD / **2.0** Turbo GT AWD / **2.2** GX AWD						560 410 054	
IMPREZA Saloon (GD)	99 - 09						
1.5 (74 kW) / **2.0** i WRX AWD						560 410 054	
1.5 (81 kW) / **1.5** AWD / **1.6** AWD / **2.0** AWD / **2.0** i AWD / **2.0** i R AWD / **2.0** i R AWD / **2.0** WRX STi AWD / **2.0** WRX STi AWD / **2.0** WRX Turbo AWD / **2.5** AWD / **2.5** i WRX AWD / **2.5** WRX STi AWD *						560 410 054 552 400 047	
IMPREZA Estate (GG)	00 - 08						
1.5 AWD / **1.6** AWD / **2.0** AWD / **2.0** i R AWD / **2.0** AWD / **2.0** i R AWD / **2.0** WRX Turbo AWD / **2.5** AWD / **2.5** WRX AWD *						560 410 054 552 400 047	
2.0 Turbo AWD / **2.0** WRX STi AWD						560 410 054	
IMPREZA Hatchback (GR, GH, G3)	07 - 14						
1.5 AWD / **1.5** F / **2.0** D AWD / **2.0** R AWD / **2.5** AWD / **2.5** AWD / **2.5** AWD / **2.5** WRX S AWD *						560 410 054 552 400 047	
2.5 STI CS400 AWD						560 410 054	
2.5 WRX STI AWD * ⚠					565 501 065	560 410 054 552 400 047	
IMPREZA Saloon (GR)	07 →						
1.5						560 410 054	
1.5 AWD / **2.0** i AWD *						560 410 054 552 400 047	
2.5 AWD / **2.5** WRX SE AWD *					565 501 065	560 410 054	
2.5 WRX STI AWD * ⚠					565 501 065	560 410 054 552 400 047	
IMPREZA Hatchback (GP_)	11 →						
1.6 i AWD (84 kW) / **1.6** i * ⚠					565 501 065	560 410 054 552 400 047	
1.6 i AWD (85 kW) *					565 501 065	560 410 054	
2.0 AWD * ⚠					565 501 065	560 410 054 540 126 033	
IMPREZA Saloon (GJ_)	11 →						
1.6 AWD					565 501 065		
WRX Hatchback (GP)	11 - 12						
STi 2.5 AWD *					565 501 065	560 410 054	
WRX Saloon (GJ)	11 →						
STi 2.5 AWD * ⚠					565 501 065	560 410 054	
IMPREZA Hatchback (GT_)	16 →						
1.6 i AWD / **1.6** i / **2.0** i AWD / **2.0** i AWD					565 501 065		
IMPREZA Saloon (GK_)	16 →						
1.6					565 501 065		

⚠ FOR CARS WITH START/STOP (MUST REPLACE AGM WITH AGM, EFB WITH EFB)
* PLEASE CHECK AS MORE THAN ONE DIFFERENT SIZE BATTERIES CAN BE FITTED DEPENDING ON: - ELECTRICAL OPTIONS
- CLIMATE REGION
- BUILD OE

CLARIOS

SUBARU

		SILVER *dynamic*			BLUE *dynamic*		BLACK *dynamic*
		AGM	SLI	Aux	EFB	SLI	SLI
SUBARU							
JUSTY I (KAD)	84 - 96						
1000 / **1000** 4WD / **1200** / **1200** 4WD						545 155 033	
JUSTY II (JMA, MS)	95 - 03						
1.3 4x4 / **1.3** GX 4x4 *						552 400 047 545 155 033	
JUSTY III (G3X)	03 →						
1.3 AWD / **1.5** AWD *						552 400 047 545 155 033	
JUSTY IV	07 →						
1.0						540 126 033	
1.3 AWD *						545 156 033 540 126 033	
LEGACY I (BC)	89 - 95						
1800 / **1800** 4WD / **2.0** / **2000** 4WD / **2000** Turbo 4WD / **2.0** / **2.0** GL / **2200** 4WD						560 410 054	
LEGACY I Estate (BC, BJF)	89 - 94						
1800 / **1800** 4WD / **2000** / **2000** 4WD / **2000** Turbo Super 4WD / **2200** Super 4WD						560 410 054	
LEGACY II (BD)	94 - 99						
2.0 i / **2.0** i 4WD / **2.2** / **2.2** i 4WD / **2.5** i 4WD						560 410 054	
LEGACY II Estate (BG)	94 - 99						
2.0 i / **2.0** i 4WD / **2.2** i 4WD / **2.5** i 4WD / **2.5** i 4WD						560 410 054	
LEGACY III (BE)	98 - 03						
2.0 AWD / **2.5** AWD *						560 410 054 552 400 047	
LEGACY III Estate (BH)	98 - 03						
2.0 AWD (206 kW) / **3.0** H6 AWD						560 410 054	
2.0 AWD (92 kW) / **2.5** AWD *						560 410 054 552 400 047	
LEGACY IV (BL)	03 - 15						
2.0 AWD / **2.0** D AWD / **2.5** AWD / **2.5** i AWD / **3.0** R AWD *						560 410 054 552 400 047	
2.0 R AWD						560 410 054	
LEGACY IV Estate (BP)	03 - 09						
2.0 AWD / **2.0** R AWD / **2.5** AWD / **2.5** i AWD / **3.0** R AWD *						560 410 054 552 400 047	
2.0 D AWD						595 404 083	
LEGACY V (BM)	09 →						
2.0 D AWD						570 413 063	
2.0 i AWD / **2.5** GT AWD / **2.5** i AWD / **2.5** GT AWD						560 411 054	
LEGACY V Estate (BR)	08 - 14						
2.0 D AWD						570 413 063	
2.0 i AWD / **2.0** i LPG AWD / **2.5** GT AWD / **2.5** i AWD						560 411 054	
LEONE I Hatchback	79 - 84						
1300 / **1600** / **1800** 4WD / **1800** Turismo 4WD						560 411 054	
LEONE I (AB)	79 - 84						
1300 / **1600** / **1800** 4WD						560 411 054	
LEONE I Estate	78 - 84						
1300 / **1600** / **1600** 4WD / **1800** 4WD / **1800** Super 4WD						560 411 054	
LEONE II	84 - 94						
1300 / **1.6** / **1600** / **1.8** / **1800** 4WD / **1800** Cat 4WD / **1800** Turbo 4WD / **1.8** GL / **1.8** Turbo AWD						560 411 054	
LEONE II Estate	83 - 94						
1600 4WD *						560 411 054 560 410 054	
1800 4WD / **1800** Super 4WD / **1800** Super Catalytic-Conv 4WD / **1800** Super Turbo 4WD						560 411 054	
LIBERO Bus (E10, E12)	83 - 00						
1.0 4WD / **1.2** 4WD / **1.2** i 4WD						545 155 033	
LEGACY OUTBACK (BG)	96 - 99						
2.5						560 410 054	
LEVORG	15 →						
1.6 AWD			563 400 061				
MV (AS_)	78 - 94						
1.6 / **1.8**						560 411 054	
OUTBACK (BE, BH)	98 - 03						
2.5 AWD / **3.0** H6 AWD *						560 410 054 552 400 047	

VARTA®

⚠ FOR CARS WITH START/STOP (MUST REPLACE AGM WITH AGM, EFB WITH EFB)

* PLEASE CHECK AS MORE THAN ONE DIFFERENT SIZE BATTERIES CAN BE FITTED DEPENDING ON:
- ELECTRICAL OPTIONS
- CLIMATE REGION
- BUILD OE

		SILVER *dynamic*			BLUE *dynamic*		BLACK *dynamic*
		AGM	SLI	Aux	EFB	SLI	SLI
SUBARU							
OUTBACK (BL, BP)	03 - 10						
3.0 AWD / **2.5** AWD *						560 410 054 552 400 047	
2.0 D AWD						595 404 083	
OUTBACK (BR)	09 →						
2.0 D AWD (108 kW) / **3.6** R AWD						570 412 063	
2.0 D AWD (110 kW)						595 404 083	
2.5 i AWD *						560 410 054 552 400 047	
3.6 AWD *						595 405 083 570 413 063	
OUTBACK (BS)	14 →						
2.0 D AWD						570 413 063	
2.5 AWD						560 411 054	
REX I	72 - 81						
550						545 155 033	
REX II	81 - 89						
550 / **550** 4WD / **550** 4WD / **550** Kompressor / **550** Turbo						545 155 033	
700						540 126 033	
REX III	89 - 92						
0.5 / **0.5** 4WD / **0.5** Kompressor / **0.7** / **0.7** 4WD / **0.7** Kompressor 4WD / **0.8**						545 155 033	
SVX (CX)	92 - 97						
3.3 i 24V 4WD						560 411 054	
TREZIA	10 →						
1.3		560 901 068			560 500 064		
1.4 D			563 400 061			560 408 054	
TRIBECA (B9)	05 →						
3.0 / **3.6** (190 kW)						560 411 054	
3.6 (188 kW)						570 413 063	
VIVIO	92 - 00						
0.7 / **660** 4WD						540 126 033	
XT Coupe (XT)	84 - 91						
1.8 Turbo 4WD						560 411 054	
XV (_GP_)	11 →						
1.6 i AWD / **2.0** i AWD ⚠		570 901 076			570 500 076		
2.0 D AWD						570 412 063	
2.0 Hybrid AWD *					572 501 076	570 412 063	
XV (GT)	17 →						
1.6 i AWD / **2.0** i AWD						560 410 054	
SUZUKI							
ALTO (0S)	79 - 84						
0.8						540 125 033	
ALTO Hatchback	84 - 88						
0.8						540 125 033	
ALTO (EF)	93 - 98						
1.0						540 127 033	
ALTO (HA12, HA23)	97 - 04						
1.0						540 127 033	
ALTO	00 - 14						
0.8						540 126 033	
ALTO (FF)	04 - 09						
1.1						540 126 033	
ALTO (GF)	09 →						
1.0						540 126 033	
ALTO K10	10 - 15						
1.0						540 126 033	
BALENO Hatchback (EG)	95 - 02						
1.3 i 16V / **1.6** i 16V 4x4 / **1.6** i 16V *						540 127 033 540 126 033	
1.3 / **1.8** GTX						540 127 033	
1.8 i 4x4						545 157 033	
1.9 TD						570 412 063	
BALENO (EG)	95 - 09						
1.3 i 16V / **1.6** i 16V 4x4 / **1.6** i 16V *						540 127 033 540 126 033	
1.3 / **1.8** GTX						540 127 033	

⚠ FOR CARS WITH START/STOP (MUST REPLACE AGM WITH AGM, EFB WITH EFB)
* PLEASE CHECK AS MORE THAN ONE DIFFERENT SIZE BATTERIES CAN BE FITTED DEPENDING ON: - ELECTRICAL OPTIONS
- CLIMATE REGION
- BUILD OE

SUZUKI

		SILVER *dynamic*			BLUE *dynamic*		BLACK *dynamic*
		AGM	SLI	Aux	EFB	SLI	SLI
SUZUKI							
BALENO (EG)	95 - 09						
1.8 i 4x4						545 157 033	
1.9 TD						570 412 063	
BALENO Estate (EG)	95 - 05						
1.3 16V / **1.6** i 16V / **1.6** i 16V 4x4 / **1.6** i 16V / **1.8** i 16V *						540 127 033 540 126 033	
1.8 i 16V 4x4						545 157 033	
1.9 TD						570 412 063	
BALENO (FW, EW)	16 →						
1.0 / **1.2** / **1.2** Hybrid / **1.4** *						545 156 033 540 126 033	
						545 156 033 540 126 033	
CAPPUCINO (EE)	92 - 98						
0.7						540 127 033	
CARRY Box (0S)	79 - 85						
0.8						540 127 033	
SUPER CARRY Bus (ED)	85 - 99						
1.0						540 127 033	
CARRY Box (FD)	99 →						
1.3 / **1.3** 16 V *						540 127 033 540 126 033	
CELERIO (LF)	14 →						
1.0						545 156 033	
GRAND VITARA I (FT, HT)	98 - 06						
1.6 4x4 / **2.0** 4x4 / **2.0** 4x4 / **2.0** 4x4 / **2.0** 4x4 *						560 410 054 545 156 033	
2.0 HDI 110 16V 4x4 / **2.0** HDI 110 4x4 / **2.0** TD 4x4 / **2.7** 4x4 / **2.7** 4x4 / **2.7** 4x4						595 404 083	
2.5 V6 24V 4x4 *						560 410 054 552 400 047	
2.7						560 410 054	
GRAND VITARA II (JT, TE, TD)	05 →						
1.6 All-wheel Drive / **1.6** *						560 410 054 545 156 033	
1.9 DDiS All-wheel Drive / **1.9** DDiS / **3.2** All-wheel Drive						570 412 063	
2.0 All-wheel Drive (103 kW) / **2.4** All-wheel Drive (124/124/122/122/122 kW) / **2.4** All-wheel Drive (124/124/122/122/122 kW) *						560 410 054 552 400 047	
2.0 All-wheel Drive (101 kW) / **2.0** *					565 501 065	560 410 054	
2.0 HDi All-wheel Drive						595 404 083	
2.4 All-wheel Drive (120 kW) *					572 501 076	570 412 063	
IGNIS I (FH)	00 - 05						
1.3 4WD / **1.3** *						545 155 033 540 126 033	
1.5 Sport *						545 155 033 544 402 044 540 126 033	
IGNIS II (MH)	03 →						
1.3 4x4 / **1.3** / **1.5** 4x4 / **1.5** *						545 155 033 544 402 044 540 126 033	
1.3 DDiS			574 402 075			572 409 068	
IGNIS III (MF)	16 →						
1.2 AllGrip / **1.2** / **1.2** Hybrid AllGrip / **1.2** Hybrid						545 156 033	
JIMNY Closed Off-Road Vehicle (SN)	98 →						
1.3 16V 4WD / **1.3** 16V 4x4 / **1.3** 16V / **1.3** 4WD / **1.3** 4WD / **1.3** 4x4 / **1.3**						545 157 033	
1.5 DDiS 4WD / **1.5** DDiS 4x4 *						560 410 054 552 400 047	
JIMNY Open Off-Road Vehicle (SN)	98 →						
1.3 4WD *						552 400 047 540 126 033	
KIZASHI (FR)	10 →						
2.4 4x4 / **2.4** (131 kW)						570 412 063	
2.4 (129 kW) *					572 501 076	570 412 063	
LIANA (ER, RH_)	01 →						
1.3 / **1.6** 4WD / **1.6** i / **1.6**						545 155 033	
1.4 DDiS						570 412 063	
1.5						545 157 033	

⚠ FOR CARS WITH START/STOP (MUST REPLACE AGM WITH AGM, EFB WITH EFB)

* PLEASE CHECK AS MORE THAN ONE DIFFERENT SIZE BATTERIES CAN BE FITTED DEPENDING ON:
- ELECTRICAL OPTIONS
- CLIMATE REGION
- BUILD OE

		SILVER *dynamic*			BLUE *dynamic*		BLACK *dynamic*
		AGM	SLI	Aux	EFB	SLI	SLI
SUZUKI							
LIANA Hatchback	01 →						
1.3 / **1.6** / **1.6** 4WD / **1.6** i						545 155 033	
1.4 DDiS						570 412 063	
2.3						545 157 033	
LJ 80 (OL)	77 - 84						
0.8						540 127 033	
SAMURAI Closed Off-Road Vehicle (SJ_)	84 - 04						
1.0 All-wheel Drive / **1.3** All-wheel Drive (59/44/47/44/47 kW) / **1.3**						540 127 033	
1.3 All-wheel Drive (51 kW) *						540 127 033	545 077 030
1.9 D All-wheel Drive / **1.9** D / **1.9** TD All-wheel Drive / **1.9** TD All-wheel Drive						570 412 063	
SJ 410	79 - 91						
1.0						540 127 033	
SJ 410 Cabrio (OS)	81 - 91						
1.0						540 127 033	
SJ 413 (OS)	84 - 91						
1.3						540 127 033	
SPLASH (EX)	08 →						
1.0 (50 kW) / **1.2** VVT (69 kW) * ⚠		560 901 068	554 400 053 552 401 052		560 500 064	544 402 044	
1.0 (48 kW) / **1.2** / **1.2** VVT (66 kW) *			554 400 053 552 401 052			544 402 044	
1.2 VVT (67 kW) *			554 400 053 552 401 052			544 402 044	541 400 036
1.3 CDTI			574 402 075			572 409 068	
SX4 (EY, GY)	06 →						
1.5			561 400 060			560 409 054	
1.5 VVT 4x4 / **1.5** VVT						545 156 033	
1.6 DDIS / **1.9** DDiS 4x4 / **1.9** DDiS / **2.0** DDiS 4x4 / **2.0** DDiS			577 400 078			574 012 068	
1.6 VVT (82 kW) *						544 402 044	570 144 064
1.6 VVT 4x4 (82 kW)						545 157 033	
1.6 VVT 4x4 (79 kW) / **1.6** VVT (79 kW) *						560 409 054 545 158 033 545 156 033	
1.6 VVT 4x4 (88 kW) / **1.6** VVT (88 kW) *						545 158 033 545 156 033	
SX4 Saloon (GY)	07 →						
1.6 *						560 409 054 545 158 033 545 156 033	
SX4 S-Cross (JY)	13 →						
1.0 / **1.0** AllGrip / **1.4** T / **1.4** T AllGrip / **1.6** (85 kW) / **1.6** AllGrip (85 kW) * ⚠		560 901 068	552 401 052		560 500 064	544 402 044	
1.6 (88 kW) / **1.6** AllGrip (88 kW) / **1.6** AllGrip (88 kW) * ⚠		570 901 076	554 400 053 552 401 052		570 500 076	544 402 044	
1.6 (86 kW) / **1.6** AllGrip (86 kW)			561 400 060			560 409 054	
1.6 DDiS / **1.6** DDiS AllGrip ⚠		570 901 076			570 500 076		
SWIFT I (AA)	83 - 89						
1.0 / **1.0** Turbo / **1.3** GTi/GXi / **1.3**						540 127 033	
SWIFT II Hatchback (EA, MA)	89 - 05						
1.0 i / **1.0** / **1.3** 4WD / **1.3** / **1.3** GTi / **1.3** / **1.6** 4x4						540 127 033	
SWIFT II Saloon (AH, AJ)	89 - 01						
1.3 / **1.6** 4WD / **1.6** i 4WD / **1.6** i / **1.6**						540 127 033	
SWIFT Convertible (SF413)	91 - 96						
1.3 i						540 127 033	
SWIFT III (MZ, EZ)	05 →						
1.3 4x4 (66 kW) / **1.5** 4x4 / **1.5** / **1.6** *			554 400 053 552 401 052			545 157 033 544 402 044	
1.3 4x4 (68 kW) / **1.3**			552 401 052			545 157 033 544 402 044	
1.3 DDiS			561 400 060			560 409 054	
SWIFT IV (FZ, NZ)	10 →						
1.2 / **1.2** 4WD / **1.2** 4x4 / **1.4** / **1.6** *						552 400 047 545 155 033	
1.3 DDiS * ⚠		560 901 068			560 500 064	552 400 047 545 155 033	
SWIFT V (AZ)	17 →						
1.0 / **1.0** SHVS / **1.2** / **1.2** AllGrip / **1.2** SHVS / **1.2** SHVS AllGrip / **1.4** Sport						545 155 033	

⚠ FOR CARS WITH START/STOP (MUST REPLACE AGM WITH AGM, EFB WITH EFB)
* PLEASE CHECK AS MORE THAN ONE DIFFERENT SIZE BATTERIES CAN BE FITTED DEPENDING ON: - ELECTRICAL OPTIONS
- CLIMATE REGION
- BUILD OE

CLARIOS

SUZUKI > TALBOT

		SILVER *dynamic*			BLUE *dynamic*		BLACK *dynamic*
		AGM	SLI	Aux	EFB	SLI	SLI
SUZUKI							
VITARA (ET, TA, TD)	88 - 02						
1.6 All-wheel Drive / **1.6** i 16V All-wheel Drive / **1.6** i 16V All-wheel Drive / **2.0** 16V All-wheel Drive / **2.0** 16V All-wheel Drive / **2.0** V6 24V All-wheel Drive / **2.0** V6 24V All-wheel Drive / **2.5** V6 24V All-wheel Drive / **2.0** V6 24V All-wheel Drive						540 127 033	
1.6						560 410 054	
1.9 D All-wheel Drive / **2.0** TD All-wheel Drive / **2.0** TD Intercooler All-wheel Drive / **2.0** TD Intercooler All-wheel Drive						570 412 063	
VITARA (ET)	03 - 05						
HDI			577 400 078			574 012 068	
VITARA Cabrio (ET, TA)	88 - 02						
1.6 i 16V / **1.6** / **2.0** 16V						540 127 033	
1.9 D						570 412 063	
VITARA Cabrio (ET)	03 - 05						
2.0 HDI			577 400 078			574 012 068	
VITARA (LY)	15 →						
1.4 T AllGrip / **1.4** T / **1.6** ⚠		560 901 068			560 500 064		
1.6 AllGrip / **1.6** VVT AllGrip *		570 901 076 560 901 068			560 500 064		
1.6 DDiS AllGrip / **1.6** DDiS		570 901 076			570 500 076		
WAGON R+ Hatchback (EM)	97 - 00						
1.0 / **1.2** 4WD / **1.2**						540 126 033	
WAGON R+ Hatchback (MM)	00 →						
1.3 4WD / **1.3** *			554 400 053 552 401 052			544 402 044 540 126 033	
1.3 DDiS						540 126 033	
WAGON R Hatchback	02 - 12						
1.0 (44 kW)						540 126 033	
1.0 (39 kW) *			554 400 053 552 401 052			544 402 044	
1.2 *			554 400 053 552 401 052			544 402 044 540 126 033	
X-90 (EL)	95 - 97						
1.6 i 16V 4x4 / **1.6** i 16V						540 126 033	
TAGAZ							
AQUILA	13 - 14						
1.6						570 412 063	
C10	11 - 14						
1.3 FWD						570 412 063	
C190	11 - 14						
2.4 AWD						595 405 083	
HARDY	12 - 14						
1.3						570 412 063	
ROAD PARTNER	08 - 14						
2.6 4x4						595 405 083	
TAGER	08 - 14						
2.6 TD 4x4						595 405 083	
TALBOT							
180	72 - 82						
1.8 / **1.9** D							545 079 030
1307-1510	75 - 84						
1510 1.6 / **Simca** 1307 1.3 / **Simca** 1308 1.4 / **Simca** 1510 1.4 / **Simca** 1510 1.6							545 079 030
AVENGER Estate	72 - 81						
1.3 / **1.6**							545 079 030
AVENGER	70 - 81						
1.3 / **1.6**							545 079 030
HORIZON	78 - 86						
1.1 / **1.3** / **1.4** / **1.6** / **1.9** Diesel							545 079 030
MURENA	80 - 85						
1.6 / **2.1** / **2.1** S							545 079 030
RANCHO	77 - 84						
1.4							545 079 030
SAMBA (51A)	81 - 87						
0.9 / **1.1** / **1.2** Rallye / **1.4** / **1.4** Rallye							545 079 030
SAMBA Convertible (51E)	81 - 87						
1.4							545 079 030

VARTA®

⚠ FOR CARS WITH START/STOP (MUST REPLACE AGM WITH AGM, EFB WITH EFB)

* PLEASE CHECK AS MORE THAN ONE DIFFERENT SIZE BATTERIES CAN BE FITTED DEPENDING ON:
- ELECTRICAL OPTIONS
- CLIMATE REGION
- BUILD OE

		SILVER *dynamic*			BLUE *dynamic*		BLACK *dynamic*
		AGM	SLI	Aux	EFB	SLI	SLI
TALBOT							
SIMCA SUNBEAM	77 - 83						
0.9 / **1.3** / **1.6** / **1.6** Ti / **2.1** Lotus							545 079 030
SOLARA	80 - 86						
1.3 / **1.6**							545 079 030
TAGORA	80 - 87						
2.1 / **2.3** Turbo Diesel / **2.6**							545 079 030
EXPRESS 1000 -1500 Bus	82 - 94						
1.8 / **1.9** D / **2.0** / **2.5** D / **2.5** TD							545 079 030
EXPRESS 1000 -1800 Box	81 - 94						
1.8 / **1.9** D / **2.0** / **2.5** D / **2.5** D All-wheel Drive / **2.5** TD / **2.5** TD All-wheel Drive							545 079 030
EXPRESS 1000 -1500 Platform/Chassis	82 - 94						
2.0 / **2.5** D / **2.5** D All-wheel Drive / **2.5** TD / **2.5** TD All-wheel Drive							545 079 030
TATA							
INDICA (40_V2)	98 →						
1.4 D / **1.4** i / **1.4** L						560 410 054	
INDIGO (4_V2)	03 →						
1.4 / **1.4** D						560 410 054	
INDIGO MARINA (4_V2)	03 →						
1.4 / **1.4** D						560 410 054	
LOADBETA	94 - 06						
1.9 D / **1.9** D All-wheel Drive / **1.9** D All-wheel Drive						595 405 083	
SAFARI (42_FD)	98 →						
2.0 16V / **2.0** D 4x4 / **2.0** TDi / **2.0** TDi 4x4 / **2.1** EXi 4x4						570 413 063	
2.2 TDiC / **2.2** TDiC 4x4						595 405 083	
SIERRA	91 - 02						
1.9 D / **2.0** TD						595 405 083	
TELCOLINE (40_FD)	99 - 11						
1.9 TDiC / **3.0** 207 DI						595 405 083	
2.0 TDiC 4x4						595 404 083	
TOFAS							
DOGAN	76 - 02						
1.6 / **1.6** IE / **1.6** i.e							545 413 040
KARTAL	85 - 02						
1.6 / **1.6** IE							545 413 040
SAHIN Saloon	80 - 03						
1.4 Mirafiori / **1.6** IE / **1.6** S							545 413 040
TOYOTA							
1000 Box (KP36V_)	69 - 88						
1.0						560 410 054	
ALPHARD / VELLFIRE (_H2_)	08 - 15						
2.4 4WD / **2.4** / **3.5** 4WD / **3.5**						570 412 063	
ALPHARD / VELLFIRE (_H3_)	15 →						
3.5 * ⚠					572 501 076	570 412 063	
AURIS (_E15_)	06 - 12						
1.33 Dual-VVTi (74 kW) * ⚠		560 901 068	554 400 053		560 500 064	552 400 047	
1.33 Dual-VVTi (73 kW) ⚠		560 901 068			560 500 064		
1.4 D-4D			577 400 078			574 012 068	
1.4 / **1.5** 4WD / **1.6** / **1.8** 4WD / **1.8**			563 400 061			560 408 054	
1.5			554 400 053			552 400 047	
2.0 D-4D / **2.2** D			585 400 080			580 400 074	
AURIS (_E18_)	12 - 18						
1.2 ⚠		560 901 068			565 501 065 560 500 064		
1.3 ⚠		560 901 068	563 400 061		560 500 064	560 408 054	
1.4 D-4D * ⚠		570 901 076	563 400 061		570 500 076	560 408 054	
1.6 D4-D * ⚠					580 500 080 570 500 076		
1.6			563 400 061			560 408 054	
1.8 * ⚠		560 901 068	554 400 053		560 500 064	552 400 047	
2.0 D-4D			585 400 080			580 400 074	
AURIS Estate (_E18_)	13 - 18						
1.2 ⚠		560 901 068			565 501 065 560 500 064		
1.3 * ⚠		560 901 068	554 400 053		560 500 064	552 400 047	

T

⚠ FOR CARS WITH START/STOP (MUST REPLACE AGM WITH AGM, EFB WITH EFB)
* PLEASE CHECK AS MORE THAN ONE DIFFERENT SIZE BATTERIES CAN BE FITTED DEPENDING ON: - ELECTRICAL OPTIONS
- CLIMATE REGION
- BUILD OE

TOYOTA

		SILVER *dynamic*			BLUE *dynamic*		BLACK *dynamic*
		AGM	SLI	Aux	EFB	SLI	SLI
TOYOTA							
AURIS Estate (_E18_)	13 - 18						
1.4 D-4D / **2.0** D-4D ⚠		560 901 068			572 501 076 560 500 064		
1.6 D4-D * ⚠					580 500 080 570 500 076		
1.6			554 400 053			552 400 047	
AURIS VAN Box (_E18_)	13 - 18						
1.4 D-4D ⚠		560 901 068			572 501 076 560 500 064		
AURION (_V4_)	06 - 11						
3.5						570 413 063	
AVENSIS (_T22_)	97 - 03						
1.6 / **1.6** VVT-i / **1.8** / **1.8** VVT-i / **2.0** / **2.0** VVT-i			563 400 061			560 408 054	
2.0 D-4D / **2.0** TD			577 400 078			574 012 068	
AVENSIS Liftback (_T22_)	97 - 03						
1.6 / **1.8** / **2.0**			563 400 061			560 408 054	
2.0 D-4D / **2.0** D / **2.0** TD			577 400 078			574 012 068	
AVENSIS Estate (_T22_)	97 - 03						
1.6 / **1.8** / **2.0**			563 400 061			560 408 054	
2.0 D-4D / **2.0** D / **2.0** TD			577 400 078			574 012 068	
AVENSIS VERSO (_M2_)	01 - 11						
2.0			563 400 061			560 410 054 560 408 054	
2.0 D			577 400 078			574 012 068	
2.4 4WD			563 400 061			560 408 054	
2.4						560 410 054	
AVENSIS (_T25_)	03 - 08						
1.6 VVT-i / **1.8** / **2.0** / **2.4**			563 400 061			560 408 054	
2.0 D-4D			577 400 078			574 012 068	
2.2 D-4D / **2.2** D-CAT			585 200 080			580 406 074	
AVENSIS Saloon (_T25_)	03 - 08						
1.6 VVT-i / **1.8** / **2.0** / **2.0** VVTi / **2.2** D-CAT / **2.4**			563 400 061			560 408 054	
2.0 D-4D			577 400 078			574 012 068	
2.2 D-4D			585 200 080			580 406 074	
AVENSIS Estate (_T25_)	03 - 08						
1.6 VVT-i / **1.8** / **2.0** / **2.0** VVTi / **2.4**			563 400 061			560 408 054	
2.0 D-4D			577 400 078			574 012 068	
2.2 D-4D / **2.2** D-CAT			585 200 080			580 406 074	
AVENSIS Saloon (_T27_)	08 →						
1.6 D4-D / **2.0** D-4D (105 kW) ⚠		580 901 080			580 500 080		
1.6 / **1.8** / **2.0** ⚠		560 901 068	563 400 061		560 500 064	560 408 054	
2.0 D-4D (91 kW)			577 400 078			574 012 068	
2.2 D-4D			585 200 080			580 406 074	
AVENSIS Estate (_T27_)	09 →						
1.6 D4-D / **2.0** D-4D (105 kW) ⚠		580 901 080			580 500 080		
1.6 / **1.8** / **2.0** ⚠		560 901 068	563 400 061		560 500 064	560 408 054	
2.0 D-4D (91 kW)			577 400 078			574 012 068	
2.2 D-4D			585 200 080			580 406 074	
AYGO (_B1_)	05 - 14						
1.0 GPL / **1.0**						544 401 042	
1.4 HDi			554 400 053			552 400 047	
AYGO (_B4_)	14 →						
1.0 / **1.2**			554 400 053			552 400 047	
1.0 VVTi * ⚠		560 901 068	554 400 053		560 500 064	552 400 047	
CAMRY Liftback (_V1_)	82 - 88						
1.8 / **2.0**						560 410 054	
1.8 Turbo-D						595 404 083	
CAMRY Saloon (_V1_)	82 - 88						
1.8 / **2.0** 4WD / **2.0**						560 410 054	
1.8 Turbo-D						595 404 083	
CAMRY (_V2_)	86 - 93						
1.8 / **2.0** (94 kW)						545 156 033	
2.0 4WD / **2.0** (89 kW) / **2.5**						560 410 054	
2.0 Turbo-D						595 404 083	
CAMRY Estate (_V2_)	86 - 93						
1.8 / **2.0** (89/94 kW)						545 156 033	
2.0 4WD / **2.0** (93 kW) / **2.5**						560 410 054	
2.0 Turbo-D						595 404 083	

VARTA®

⚠ FOR CARS WITH START/STOP (MUST REPLACE AGM WITH AGM, EFB WITH EFB)
* PLEASE CHECK AS MORE THAN ONE DIFFERENT SIZE BATTERIES CAN BE FITTED DEPENDING ON: - ELECTRICAL OPTIONS
- CLIMATE REGION
- BUILD OE

		SILVER *dynamic*			BLUE *dynamic*		BLACK *dynamic*
		AGM	SLI	Aux	EFB	SLI	SLI
TOYOTA							
CAMRY (_V1_)	91 - 98						
2.2 / **3.0** / **3.0** / **3.0**						560 410 054	
CAMRY Estate (_V1_)	91 - 97						
2.2 / **3.0** / **3.0** / **3.0**						560 410 054	
CAMRY (_V2_)	96 - 02						
2.2 / **3.0** 24V / **3.0** V6 / **3.0** 24V						560 410 054	
CAMRY Saloon (_V3_)	01 - 06						
2.0 / **2.4** / **3.0** / **3.0**						560 410 054	
3.3						570 412 063	
CAMRY Saloon (_V4_)	06 - 14						
2.0 / **2.4** (123 kW) / **2.4** Hybrid (110 kW) / **2.5** / **3.5** / **3.5**						570 413 063	
2.4 (116 kW) / **2.4** Hybrid (105 kW)						570 412 063	
CAMRY Saloon (_V5_)	11 →						
2.0 / **2.5** / **2.5** / **2.5** Hybrid / **3.5** (204 kW)						570 413 063	
3.5 (183 kW) *						570 413 063 570 412 063	
CARINA (TA4L, TA6_L)	73 - 83						
1.6 / **1.8** (62/57 kW)						560 410 054	
1.8 D						595 404 083	
1.8 (63 kW) *			554 400 053			560 410 054	545 412 040
CARINA Estate (_A6_)	81 - 83						
1.6 / **1.8**						560 410 054	
1.8 D						595 404 083	
CARINA II (_T15_)	83 - 88						
1.6 / **1.8** GLI *			554 400 053			560 410 054	545 412 040
2.0 D						595 404 083	
CARINA II Saloon (_T15_)	83 - 88						
1.6 / **1.8** GLI						560 410 054	
2.0 D						595 404 083	
CARINA II (_T17_)	87 - 92						
1.6 / **2.0** GLi *			554 400 053			545 156 033	545 412 040
2.0 D *						595 404 083 574 012 068	570 409 064
2.0 GLI *			554 400 053			560 410 054	545 412 040
CARINA II Saloon (_T17_)	87 - 92						
1.6 / **2.0** / **2.0** GLI *			554 400 053			545 156 033	545 412 040
2.0 D *						595 404 083 574 012 068	570 409 064
CARINA II Estate (_T17_)	87 - 92						
1.6 / **2.0** *			554 400 053			545 156 033	545 412 040
2.0 D *						595 404 083 574 012 068	570 409 064
CARINA E (_T19_)	92 - 97						
1.6 16V / **1.6** / **1.6** GLI / **1.8** / **2.0** GLI / **2.0** GTi 16V / **2.0** GTi *			554 400 053			545 156 033	545 412 040
2.0 D / **2.0** TD *						595 404 083 574 012 068	570 409 064
2.0 i *			554 400 053			560 410 054	545 412 040
CARINA E Saloon (_T19_)	92 - 97						
1.6 16V / **1.6** / **1.8** i 16V / **2.0** GTi 16V / **2.0** GTi / **2.0** i / **2.0** *			554 400 053			545 156 033	545 412 040
2.0 D / **2.0** TD *						595 404 083 574 012 068	570 409 064
CARINA E Sportswagon (_T19_)	92 - 97						
1.6 *			554 400 053			560 410 054	545 412 040
1.6 GLI / **1.6** i / **1.8** i / **2.0** GLI / **2.0** i *			554 400 053			545 156 033	545 412 040
2.0 D / **2.0** TD *						595 404 083 574 012 068	570 409 064
CELICA (_A4_)	77 - 81						
1.6 ST / **2.0** GT / **2.0** XT						560 410 054	
CELICA Coupe (_A4_)	77 - 81						
1.6 GT / **1.6** LT / **1.6** ST						560 410 054	
CELICA (_A6_)	81 - 85						
1.6 / **2.0** XT						560 410 054	
CELICA Coupe (_A6_)	81 - 85						
1.6 / **2.0** / **2.8** Supra						560 410 054	
CELICA Hatchback (_T16_)	85 - 89						
1.6 / **1.6** GT 16V / **1.6** GT / **2.0** GT						545 156 033	
CELICA (_T16_)	85 - 89						
1.6 / **1.6** GT 16V / **2.0**						545 156 033	

⚠ FOR CARS WITH START/STOP (MUST REPLACE AGM WITH AGM, EFB WITH EFB)
* PLEASE CHECK AS MORE THAN ONE DIFFERENT SIZE BATTERIES CAN BE FITTED DEPENDING ON: - ELECTRICAL OPTIONS
- CLIMATE REGION
- BUILD OE

CLARIOS

TOYOTA

		SILVER *dynamic*			BLUE *dynamic*		BLACK *dynamic*
		AGM	SLI	Aux	EFB	SLI	SLI
TOYOTA							
CELICA Coupe (_T16_)	85 - 89						
2.0 / **2.0** Turbo 4WD						545 156 033	
CELICA Convertible (_T16_)	85 - 89						
2.0 GT						545 156 033	
CELICA Coupe (_T18_)	89 - 94						
1.6 / **2.0** 4WD						545 156 033	
2.0 / **2.2**						560 410 054	
CELICA Convertible (_T18_)	89 - 93						
2.0 GTi						545 156 033	
CELICA Coupe (_T20_)	93 - 99						
1.8 i 16V / **2.0** i 16V / **2.0** i Turbo 4WD						545 156 033	
CELICA Convertible (_T20_)	93 - 99						
2.0 GTi						560 410 054	
2.0 i 16V						545 156 033	
CELICA Coupe (_T23_)	99 - 06						
1.8 16V TS / **1.8** 16V VT-i *						560 410 054 545 156 033	
C-HR (_X1_)	16 →						
1.2 4WD / **1.2** / **2.0**			563 400 061			560 408 054	
1.8 Hybrid			554 400 053				
COASTER Bus (_B4_, _B5_)	90 →						
2.7						595 405 083	
COROLLA Hatchback (_E7_)	79 - 83						
1.3 / **1.6** GT / **1.6** / **1.8**						545 156 033	
1.8 D						570 412 063	
COROLLA (_E7_)	79 - 85						
1.3 / **1.6** GT / **1.6**						545 156 033	
1.8 D						570 412 063	
COROLLA Estate (_E7_)	79 - 87						
1.3						545 156 033	
1.8 D						570 412 063	
COROLLA Liftback (_E8_)	82 - 89						
1.3 / **1.6**						545 156 033	
1.8 D						570 412 063	
COROLLA FX Compact (E8B)	84 - 88						
1.3 / **1.6** / **1.6** GT 16V / **1.8** D (47 kW)						545 156 033	
1.8 D (43 kW)						570 412 063	
COROLLA (_E8_)	83 - 89						
1.3 / **1.6** (62/53 kW)						545 156 033	
1.6 (54 kW)						560 410 054	
1.8 D						570 412 063	
COROLLA Coupe (AE86)	83 - 87						
1.6 16V / **1.6** GT 16V / **1.6** SR						545 156 033	
COROLLA Liftback (_E9_)	87 - 97						
1.3 / **1.3** i / **1.6** / **1.6** GTI						545 156 033	
1.8 D						595 404 083	
COROLLA Compact (_E9_)	87 - 95						
1.3 / **1.6** / **1.6** GTi / **1.6** GTi						545 156 033	
1.6 i						560 410 054	
1.8 D						595 404 083	
COROLLA (_E9_)	87 - 94						
1.3 / **1.3** i / **1.5** / **1.6** / **1.6** i 4WD / **1.6** i						545 156 033	
1.8 D						570 412 063	
COROLLA Station Wagon (_E9_)	87 - 95						
1.3 / **1.6** 4WD / **1.6** / **1.6** XLI						545 156 033	
1.8 D						595 404 083	
COROLLA LEVIN Coupe (_E10_)	91 - 97						
1.5 S / **1.6** GT / **1.6** GT-Z						560 410 054	
COROLLA Compact (_E10_)	92 - 99						
1.3 12V / **1.3** XLI 16V / **1.3** XLI						545 156 033	
1.6 Si / **1.8** GT / **1.8** GTi 4WD						560 410 054	
2.0 D						595 404 083	
COROLLA Liftback (_E10_)	92 - 97						
1.3 12V / **1.3** XLI / **1.6** GLI						545 156 033	
1.8 GT						560 410 054	
2.0 D						595 404 083	

VARTA®

⚠ FOR CARS WITH START/STOP (MUST REPLACE AGM WITH AGM, EFB WITH EFB)

* PLEASE CHECK AS MORE THAN ONE DIFFERENT SIZE BATTERIES CAN BE FITTED DEPENDING ON:
- ELECTRICAL OPTIONS
- CLIMATE REGION
- BUILD OE

		SILVER *dynamic*			BLUE *dynamic*		BLACK *dynamic*
		AGM	SLI	Aux	EFB	SLI	SLI
TOYOTA							
COROLLA (_E10_)	91 - 99						
1.3 12V / **1.3** XLI 16V / **1.3** XLI / **1.6** / **1.6** Si / **1.6** Si						545 156 033	
2.0 D						595 404 083	
COROLLA Estate (_E10_)	92 - 97						
1.3 12V / **1.3** XLI 16V / **1.3** XLI						545 156 033	
1.6 Si / **1.8** 16V 4WD / **1.8**						560 410 054	
2.0 D						595 404 083	
COROLLA Compact (_E11_)	97 - 02						
1.4 (63 kW)						560 410 054	
1.4 (71 kW) / **1.6** / **1.6** Aut.			563 400 061			560 410 054 560 408 054	
1.9 D / **2.0** D						595 404 083	
2.0 D-4D			577 400 078			574 012 068	
COROLLA Liftback (_E11_)	97 - 02						
1.4 (63 kW)						560 410 054	
1.4 (71 kW) / **1.6** / **1.6** Aut.			563 400 061			560 410 054 560 408 054	
1.9 D / **2.0** D						595 404 083	
2.0 D-4D			577 400 078			574 012 068	
COROLLA (_E11_)	97 - 02						
1.3 / **1.4** 16V / **1.6** 16V			563 400 061			560 408 054	
1.4 / **1.6** Aut.						560 410 054	
1.9 D / **2.0** D						595 404 083	
2.0 D-4D			577 400 078			574 012 068	
COROLLA Estate (_E11_)	97 - 01						
1.4 16V / **1.6** 16V / **1.6** Aut. / **1.8** / **1.8** 4WD			563 400 061			560 410 054 560 408 054	
1.4 / **1.6**						560 410 054	
1.9 D / **2.0** D						595 404 083	
2.0 D-4D			577 400 078			574 012 068	
COROLLA (_E12_)	01 - 07						
1.4 D / **2.0** D-4D			577 400 078			574 012 068	
1.4 VVT-i / **1.6** VVT-i			554 400 053			560 408 054 552 400 047	
1.8 4WD / **1.8** VVTL-i TS			563 400 061			560 408 054	
COROLLA Saloon (_E12_)	00 - 08						
1.3						545 155 033	
1.4 D-4D / **2.0** D-4D			577 400 078			574 012 068	
1.4 VVT-i			554 400 053			560 408 054 552 400 047	
1.5 / **1.6** VVT-i / **1.6** VVT-i / **1.8**			563 400 061			560 408 054	
COROLLA Estate (_E12_)	01 - 08						
1.4 D4-D / **2.0** D-4D			577 400 078			574 012 068	
1.4 VVT-i / **1.6** VVT-i			563 400 061			560 410 054 560 408 054	
1.8			563 400 061			560 408 054	
COROLLA Saloon (_E15_)	06 →						
1.33 / **1.6** Dual VVTi / **1.6**			554 400 053			552 400 047	
1.4 D-4D / **2.0** D-4D			577 400 078			574 012 068	
1.4 VVT-i			554 400 053			552 400 047 545 158 033	
1.6 VVTi / **1.8** / **1.8** / **1.8**			563 400 061			560 408 054	
COROLLA Saloon (_E18_, ZRE1_)	13 →						
1.3 * ⚠		560 901 068	554 400 053			552 400 047	
1.4 D-4D ⚠		570 901 076	577 400 078			574 012 068	
1.6 (90 kW) / **2.0** VVT-i			563 400 061			560 408 054	
1.6 (89 kW)			554 400 053			552 400 047	
1.6 (97 kW) / **1.8** VVTi / **1.8** VVTi / **1.8** VVTi / **1.8** VVTi						560 411 054	
COROLLA Verso (_E12_)	01 - 04						
1.6 VVT-i / **1.8** VVT-i			554 400 053			552 400 047	
2.0 D-4D			577 400 078			595 404 083 574 012 068	
COROLLA Verso (ZER_, ZZE12_, R1_)	04 - 09						
1.3 VVTi / **1.6** / **1.8**			563 400 061			560 408 054	
2.0 D-4D			577 400 078			574 012 068	
2.2 D-4D			585 200 080			580 406 074	
CORONA Hatchback (_T13_)	78 - 81						
1.8						560 410 054	
CORONA (_T1_)	79 - 83						
1.8						560 410 054	

⚠ FOR CARS WITH START/STOP (MUST REPLACE AGM WITH AGM, EFB WITH EFB)
* PLEASE CHECK AS MORE THAN ONE DIFFERENT SIZE BATTERIES CAN BE FITTED DEPENDING ON: - ELECTRICAL OPTIONS
- CLIMATE REGION
- BUILD OE

CLARIOS

TOYOTA

		SILVER *dynamic*			BLUE *dynamic*		BLACK *dynamic*
		AGM	SLI	Aux	EFB	SLI	SLI
TOYOTA							
CORONA Saloon (_T17_)	87 - 93						
1.5						560 410 054	
2.0 D						595 404 083	
CORONA Saloon (_T19_)	91 - 97						
2.0						560 410 054	
CORSA Saloon	94 - 99						
1.5 D						560 410 054	
CRESSIDA Saloon (_X3_)	76 - 82						
2.0						560 410 054	
CRESSIDA Station Wagon (_X3_)	76 - 81						
2.0						560 410 054	
CRESSIDA Saloon (_X6_)	80 - 92						
2.0 GLI / **2.0**						560 410 054	
2.2 D						570 412 063	
CRESSIDA Station Wagon (_X6_)	80 - 85						
2.0						560 410 054	
2.2 D						570 412 063	
CRESSIDA Saloon (_X7_)	84 - 88						
2.4 TD						595 404 083	
2.8						560 410 054	
CROWN (_S1_)	79 - 85						
2.2 D / **2.8** i Super Saloon / **2.8** SI						570 412 063	
CROWN Station Wagon (_S1_)	80 - 83						
2.8						570 412 063	
CROWN (CRS_, JZS_, GRS18_, UZS_)	03 - 08						
3.0						570 412 063	
DYNA Bus (_U3_, _U2_)	77 - 87						
3.4 D						595 405 083	
DYNA Platform/Chassis (_U_, _Y_)	77 - 95						
2.0						560 411 054	
2.4 D / **3.4** D						595 405 083	
DYNA 100 Platform/Chassis (YH_)	85 - 95						
1.8						570 413 063	
DYNA 150 Platform/Chassis (_Y_)	85 - 88						
1.8 / **2.0** (65 kW) / **2.4** D						570 413 063	
2.0 (79 kW)						560 410 054	
DYNA 150 Platform/Chassis (LY_)	88 - 95						
2.8 D						570 413 063	
3.4 D						595 405 083	
DYNA 150 Platform/Chassis (LY_)	95 - 01						
2.4 D / **2.8** D						570 413 063	
3.0 D						595 405 083	
DYNA 200 Platform/Chassis	85 - 95						
2.2						570 413 063	
3.0 D / **3.4** D / **3.7** D						595 405 083	
DYNA 200 Platform/Chassis	95 - 01						
3.4 D / **3.7** D / **4.1** Di / **4.1** TDi						595 405 083	
DYNA 300 Platform/Chassis	95 - 02						
2.4						560 410 054	
2.7 / **3.4** D / **3.7** D / **4.1** D						595 405 083	
DYNA 400 Platform/Chassis (BU_, XZU_)	00 - 06						
4.6 TDi						595 405 083	
DYNA Platform/Chassis (KD_, LY_, _Y2_, _U3_, _U4_)	01 →						
2.5 D4d / **3.0** D4d (65 kW)						595 404 083	
3.0 D4d (100 kW)						570 412 063	
3.0 D4d (106 kW) / **4.0** D4d 4WD / **4.0** D4d						595 405 083	
FJ CRUISER (GSJ1_)	05 →						
4.0 4WD / **4.0**						570 412 063	
GT 86 Coupe (ZN6_)	12 →						
2.0 (147 kW)						560 411 054	
2.0 (149 kW)						560 410 054	
HILUX III Pickup (_N3_, _N4_)	78 - 88						
1.6 / **2.0** 4WD / **2.0**						560 411 054	
HILUX IV Pickup (_N5_, _N6_)	82 - 89						
1.8 / **2.0** / **2.2** 4WD / **2.2**						560 411 054	

VARTA®

⚠ FOR CARS WITH START/STOP (MUST REPLACE AGM WITH AGM, EFB WITH EFB)

* PLEASE CHECK AS MORE THAN ONE DIFFERENT SIZE BATTERIES CAN BE FITTED DEPENDING ON:
- ELECTRICAL OPTIONS
- CLIMATE REGION
- BUILD OE

		SILVER *dynamic*			BLUE *dynamic*		BLACK *dynamic*
		AGM	SLI	Aux	EFB	SLI	SLI
TOYOTA							
HILUX IV Pickup (_N5_, _N6_)	82 - 89						
2.0 4WD						545 158 033	
2.2 D 4WD / **2.2** D / **2.2** D						570 413 063	
2.4 D 4WD						570 412 063	
HILUX V Pickup (_N_, KZN1_, VZN1_)	88 - 99						
1.8						545 158 033	
2.4 D 4WD (61 kW) / **2.4** D (59/61 kW)						570 412 063	
2.4 D 4WD (73 kW) / **2.4** D (55 kW)						570 413 063	
2.4 i 4WD						560 411 054	
HILUX VI Pickup (_N1_)	94 - 06						
2.4 / **2.4** D / **2.4** TD 4WD / **2.5** D-4D 4WD / **2.5** D-4D						570 413 063	
2.4 i 4WD						560 411 054	
HILUX VII Pickup (_N1_, _N2_, _N3_)	04 →						
2.0 / **2.7** 4WD / **2.7** / **2.7** 4WD / **2.7**						570 413 063	
2.5 D-4D 4WD / **2.5** D-4D / **2.5** D 4WD / **2.5** D-4D / **2.5** D 4WD *						595 404 083 570 413 063 570 412 063	
3.0 D-4D 4WD / **3.0** D						595 405 083	
3.0 D 4WD *						595 405 083 595 404 083	
HILUX VIII Pickup (_N1_)	15 →						
2.0 / **2.4** D 4WD / **2.4** D / **2.5** D 4WD / **2.5** D / **2.7** 4WD / **2.7** / **4.0** 4WD / **4.0**			585 400 080			580 400 074	
2.8 D 4WD / **2.8** D			577 400 078			574 012 068	
HILUX Closed Off-Road Vehicle (LN_, KZN1_, VZN1_)	88 - 98						
2.4 TD 4WD						595 404 083	
HILUX Closed Off-Road Vehicle (_N1_, _N2_)	95 - 05						
3.4 4WD						570 413 063	
HILUX Platform/Chassis (_N1_, _N2_)	05 →						
3.0 D 4WD *						560 411 054 560 410 054	
IQ (_J1_)	08 - 15						
1.0						545 158 033	
1.33 / **1.4** D-4D						560 411 054	
HIGHLANDER / KLUGER (_U5_)	13 →						
2.7 / **2.7** AWD / **3.5** AWD						570 412 063	
LAND CRUISER (_J4_, _J5_)	68 - 01						
3.0 D 4WD / **3.4** D / **4.0** D / **4.2**						595 404 083	
LAND CRUISER Pickup (_J4_)	68 - 01						
3.4 D / **4.0** D / **4.2**						595 404 083	
LAND CRUISER (_J6_)	80 - 92						
3.4 Diesel / **4.0** Diesel / **4.0** Turbo-D / **4.2**						595 404 083	
4.0						595 405 083	
LAND CRUISER (_J7_)	84 →						
2.4 D						595 404 083	
2.4 (77 kW)						570 412 063	
2.4 (84 kW) / **3.0** TD						595 405 083	
2.4 TD / **4.2** D *						595 405 083 595 404 083	
3.4 D / **3.4** TD / **3.5** D 4x4 *						595 404 083 570 413 063 570 412 063	
LAND CRUISER Hardtop (_J7_)	90 - 01						
2.4 TD						595 404 083	
3.0 TD / **4.2** D						595 405 083	
LAND CRUISER Pick-up (_J7_)	84 →						
4.0 4x4 / **4.5** MPFi 4x4						570 412 063	
4.2 D 4x4						595 404 083	
LAND CRUISER 80 (_J8_)	90 - 99						
4.0						595 405 083	
4.2 D / **4.2** TD 24V / **4.2** TD / **4.5** 24V						595 404 083	
LAND CRUISER 90 (_J9_)	95 →						
2.7 / **3.0** D-4D 4WD / **3.0** TD / **4.7**						595 404 083	
3.4 i 24V						560 410 054	
LAND CRUISER 100 (_J1_)	98 - 08						
4.2 D						570 413 063	
4.2 TD						595 405 083	
4.7						595 404 083	

⚠ FOR CARS WITH START/STOP (MUST REPLACE AGM WITH AGM, EFB WITH EFB)
* PLEASE CHECK AS MORE THAN ONE DIFFERENT SIZE BATTERIES CAN BE FITTED DEPENDING ON: - ELECTRICAL OPTIONS
- CLIMATE REGION
- BUILD OE

CLARIOS

TOYOTA

		SILVER *dynamic*			BLUE *dynamic*		BLACK *dynamic*
		AGM	SLI	Aux	EFB	SLI	SLI
TOYOTA							
LAND CRUISER 200 (_J2_)	07 →						
4.0 / **4.5** D4-D (183/171/173 kW) / **4.6** V8 (224 kW) / **4.7** V8 (202 kW) / **5.7** V8						595 404 083	
4.5 D-4D / **4.5** D4-D (200 kW) / **4.5** D V8 *						595 405 083 595 404 083	
4.6 V8 (227 kW) / **4.7** V8 (212 kW)						570 412 063	
LAND CRUISER PRADO (_J12_)	02 - 10						
3.0 D-4D / **3.0** D *						595 404 083 570 413 063 570 412 063	
4.0 (179 kW)						595 404 083	
4.0 (183 kW)						595 405 083	
LAND CRUISER PRADO (_J15_)	09 →						
2.7						570 412 063	
2.8 D-4D / **3.5** / **4.0** V6 Dual VVTi / **4.0** V6 VVTi / **4.0** V6 VVT-i						595 404 083	
3.0 D-4D *						570 413 063 570 412 063	
MIRAI (JPD1_)	14 →						
FCV						540 126 033	
MODELL F (CR2_, YR2_)	82 - 90						
1.8 4WD / **1.8** De Luxe / **2.0** Super / **2.0**						545 158 033	
2.0 D						570 413 063	
2.2						560 411 054	
MR 2 I (AW1_)	84 - 90						
1.6 16V						545 156 033	
MR 2 II (SW2_)	89 - 00						
2.0 16V *						560 410 054 545 156 033	
2.0						560 410 054	
2.0 Turbo						545 155 033	
MR 2 III (ZZW3_)	99 - 07						
1.8 16V VT-i						545 156 033	
PASEO Coupe (EL44_)	88 - 95						
1.5						560 411 054	
PASEO Coupe (EL54_)	95 - 99						
1.5						560 411 054	
PASEO Convertible (EL54_)	96 - 98						
1.5						560 411 054	
PICNIC (_XM1_)	96 - 01						
2.0 16V / **2.0** (90 kW)						545 156 033	
2.0 (100 kW)						560 410 054	
2.2 D						570 412 063	
PREVIA (_R1_, _R2_)	90 - 00						
2.4 4WD / **2.4** / **2.4**						570 412 063	
PREVIA (_R3_)	00 - 06						
2.0 D-4D						595 404 083	
2.4 / **3.0**						560 410 054	
PREVIA III (_R2_, _R5_)	05 →						
2.4						560 410 054	
PRIUS C (NHP10_)	11 →						
1.5 Hybrid						540 125 033	
PRIUS (_W5_)	15 →						
1.8 Hybrid			554 400 053				
PRIUS PHV (_W52_)	16 →						
1.8 Plug-in Hybrid			554 400 053				
RAV 4 I (_A1_)	94 - 00						
2.0 4WD *						545 158 033 545 156 033	
2.0						545 155 033	
RAV 4 I Cabrio (_A1_)	97 - 00						
2.0 4WD *						545 158 033 545 156 033	
RAV 4 II (_A2_)	00 - 05						
1.8 *						545 158 033 545 156 033	
2.0 4WD *						560 410 054 545 158 033 545 156 033	
2.0 D 4WD						595 404 083	

VARTA®

⚠ FOR CARS WITH START/STOP (MUST REPLACE AGM WITH AGM, EFB WITH EFB)
* PLEASE CHECK AS MORE THAN ONE DIFFERENT SIZE BATTERIES CAN BE FITTED DEPENDING ON: - ELECTRICAL OPTIONS
- CLIMATE REGION
- BUILD OE

		SILVER *dynamic*			BLUE *dynamic*		BLACK *dynamic*
		AGM	SLI	Aux	EFB	SLI	SLI
TOYOTA							
RAV 4 III (_A3_)	05 - 13						
2.0 4WD (112 kW) *						570 412 063 560 410 054	
2.0 4WD (116 kW) / **2.0**						560 410 054	
2.2 D 4WD / **2.2** D						595 404 083	
2.4 4WD / **2.4** / **3.5** 4WD						545 156 033	
RAV 4 IV (_A4_)	12 →						
2.0 4WD (111 kW) *					585 501 080 570 500 076		
2.0 4WD (112 kW) *						560 411 054 560 410 054	
2.0 D 4WD * ⚠					585 501 080	595 404 083	
2.0 D (91 kW) ⚠					585 501 080		
2.0 D (105 kW) / **2.2** D 4WD						595 404 083	
2.0 / **2.5** 4WD (132 kW)						560 411 054	
2.5 4WD (131 kW) / **2.5** *					572 501 076	570 412 063	
SOLARA Coupe (_V2_)	98 - 03						
3.0						570 412 063	
SOLARA Convertible (_V2_)	99 - 03						
3.0						570 412 063	
SOLARA Coupe (_V3_)	01 - 08						
2.4 / **3.3**						570 412 063	
SOLARA Convertible (_V3_)	03 - 08						
3.3						570 412 063	
STARLET (KP6_)	78 - 84						
1.0 / **1.2** S / **1.3** / **1.3** S						545 156 033	
STARLET Estate (KP6_)	78 - 84						
1.0 / **1.2**						545 156 033	
1.3						545 155 033	
STARLET (_P7_)	84 - 89						
1.0 / **1.3** (55 kW)						545 158 033	
1.3 (52 kW)						545 155 033	
1.5 D						560 411 054	
STARLET (_P8_)	89 - 96						
1.0						540 127 033	
1.3 12V Cat						560 410 054	
1.3 12V / **1.3** XL						545 156 033	
1.5 D						570 412 063	
STARLET (_P9_)	96 - 99						
1.3						540 127 033	
SUPRA (_A7_)	86 - 93						
3.0 24V / **3.0** Turbo						570 412 063	
SUPRA (_A8_)	93 - 02						
3.0 i Bi-Turbo						570 412 063	
TERCEL (_L1_, _L2_)	79 - 88						
1.3 / **1.5**						545 158 033	
TERCEL (AL2_)	82 - 88						
1.5 4WD						545 158 033	
TERCEL Estate (AL2_)	82 - 88						
1.5						545 158 033	
URBAN CRUISER (_P1_)	07 - 16						
1.33 * ⚠		560 901 068			560 500 064	560 410 054	
1.4 D-4D 4WD / **1.4** D-4D / **1.5** VVTi 4WD / **1.5** VVTi						560 410 054	
VERSO (_R2_)	09 →						
1.6 D4-D * ⚠		580 901 080			580 500 080	595 404 083	
1.6			554 400 053				
1.8			563 400 061			560 408 054	
2.0 D-4D			585 200 080			580 406 074	
2.2 D-4D / **2.2** D-CAT			585 200 080			595 404 083 580 406 074	
VERSO S (_P12_)	10 - 16						
1.33		560 901 068			560 500 064		
1.4 D4-D			563 400 061			560 408 054	
YARIS (_P1_)	99 - 05						
1.0 (50 kW) *			554 400 053 552 401 052			545 156 033 544 402 044	

T

⚠ FOR CARS WITH START/STOP (MUST REPLACE AGM WITH AGM, EFB WITH EFB)
* PLEASE CHECK AS MORE THAN ONE DIFFERENT SIZE BATTERIES CAN BE FITTED DEPENDING ON: - ELECTRICAL OPTIONS
- CLIMATE REGION
- BUILD OE

TOYOTA

		SILVER *dynamic*			BLUE *dynamic*		BLACK *dynamic*
		AGM	SLI	Aux	EFB	SLI	SLI
TOYOTA							
YARIS (_P1_)	99 - 05						
1.0 (48 kW) / **1.5** (77 kW) *						545 158 033 545 156 033 544 402 044	
1.3			552 401 052			545 156 033 544 402 044	
1.4 D-4D			563 400 061			560 411 054 560 408 054	
1.5 (78 kW) *						545 158 033 545 156 033	
1.5 (110 kW)			554 400 053			552 400 047	
YARIS VERSO (_P2_)	99 - 05						
1.3 / **1.5** *						545 158 033 545 156 033	
1.4 D-4D						570 413 063	
YARIS (_P9_)	05 - 14						
1.0 GPL						545 156 033	
1.0 VVT-i *					560 500 064	545 156 033 544 402 044	
1.33 VVT-i (73 kW) / **1.3** 4WD / **1.3** VVT-i (63 kW)			554 400 053			552 400 047	
1.33 VVT-i (74 kW) * ⚠		560 901 068	554 400 053		560 500 064	552 400 047	
1.3 VVT-i (64 kW) *						552 400 047 545 156 033 544 402 044	
1.4 D-4D					560 500 064	560 408 054 544 402 044	
1.8 VVTi			554 400 053			552 400 047 545 156 033	
YARIS / VIOS Saloon (_P9_)	05 - 13						
1.3 4WD / **1.3** / **1.5**			554 400 053			552 400 047	
YARIS (_P13_)	10 →						
1.0 (51 kW) *						552 400 047 545 156 033 544 402 044	
1.0 (53 kW) / **1.3** 4WD / **1.3** (63 kW)			554 400 053			552 400 047	
1.3 (73 kW) / **1.5** * ⚠		560 901 068	554 400 053		560 500 064	552 400 047	
1.4 D / **1.8** GRMN			563 400 061			560 408 054	
YARIS (_P15_)	13 →						
1.3 / **1.5**			554 400 053			552 400 047	
YARIS / VIOS Saloon (_P15_)	13 →						
1.3 / **1.5**			554 400 053			552 400 047	
YARIS R / iA (DL2S_)	15 →						
1.5			554 400 053			552 400 047	
YARIS Saloon (_P15_)	16 →						
1.5			554 400 053			552 400 047	
4 RUNNER (_N5_, _N6_, _N7_)	84 - 89						
2.4 4WD						570 413 063	
4 RUNNER (_N1_)	87 - 96						
2.4 D / **3.0**						570 413 063	
3.0 Turbo-D						595 405 083	
4 RUNNER (_N18_)	95 - 03						
3.0 Turbo-D						595 405 083	
4 RUNNER (_N28_)	09 →						
4.0 4WD / **4.0** *					572 501 076	570 412 063	
HIACE I Wagon (LH1_, RH1_, LH3_, RH3_, LH2_, RH2_)	77 - 82						
1.6						570 413 063	
2.2 D						595 404 083	
HIACE I Box (RH1_, LH3_, RH3_, RH2_, LH2_, LH1_)	77 - 83						
1.6 / **2.0**						570 413 063	
2.2 D						595 404 083	
HIACE II Wagon (LH7_, LH5_, LH6_, YH7_, YH6_, YH5_)	82 - 89						
1.8 / **2.0** / **2.4** D						570 413 063	
2.2 D / **2.4** D 4WD						595 404 083	
HIACE II Box (LH5_, YH7_, LH7_, LH6_, YH6_, YH5_)	82 - 89						
1.8 / **2.0** / **2.2** 4WD / **2.2** D / **2.4** D 4WD / **2.4** D						570 413 063	
HIACE III Wagon (_H1_)	87 - 04						
2.0 / **2.4** 4WD / **2.4** (88 kW)						560 411 054	
2.4 D 4WD / **2.4** D						595 405 083	
2.4 (85 kW)						570 413 063	
2.5 D-4D 4WD						570 412 063	

VARTA®

⚠ FOR CARS WITH START/STOP (MUST REPLACE AGM WITH AGM, EFB WITH EFB)

* PLEASE CHECK AS MORE THAN ONE DIFFERENT SIZE BATTERIES CAN BE FITTED DEPENDING ON:
- ELECTRICAL OPTIONS
- CLIMATE REGION
- BUILD OE

		SILVER *dynamic*			BLUE *dynamic*		BLACK *dynamic*
		AGM	SLI	Aux	EFB	SLI	SLI
TOYOTA							
HIACE III Box (YH7_, LH6_, LH7_, LH5_, YH5_, YH6_)	87 - 06						
2.0 / **2.4** 4WD / **2.4**						560 411 054	
2.4 D (53 kW) / **2.4** D 4WD (57 kW)						595 404 083	
2.4 D 4WD (55 kW) / **2.4** D (55 kW) / **2.8** D						595 405 083	
HIACE IV Bus (_H1_, _H2_)	95 →						
2.4 4WD / **2.4**						560 411 054	
2.4 D (61 kW)						595 405 083	
2.4 D (55 kW) *						595 405 083 570 413 063	
2.4 TD 4WD / **2.4** TD / **2.5** D-4D 4WD (75 kW) / **2.5** D-4D (65/75 kW) / **2.7** 4WD (105 kW)						570 413 063	
2.5 D-4D 4WD (86 kW) / **2.5** D-4D (70/86 kW) *						570 413 063 560 411 054	
2.7 4WD (106 kW) / **2.7**						560 410 054	
HIACE IV Box (LXH1_, RZH1_, LH1_)	95 →						
2.4 4WD / **2.4** D (61 kW) / **2.4** i / **2.5** D-4D 4WD (86 kW) / **2.7** 4WD / **2.7**						570 413 063	
2.4 D (58 kW) / **2.4** TD 4WD / **2.4** TD / **2.5** D-4D (65/75 kW)						595 405 083	
2.4						560 411 054	
2.5 D-4D 4WD (75 kW) / **2.5** D-4D (70/86 kW) *						595 405 083 570 413 063	
HIACE / COMMUTER V (TRH2_, KDH2_)	04 →						
2.5 D-4D / **2.5** D-4D 4WD / **3.0** D						595 405 083	
2.7						570 413 063	
HIACE V Box (TRH2_, KDH2_)	04 →						
2.0 / **2.7** *						570 413 063 570 412 063	
2.5 D-4D *						595 405 083 570 413 063	
2.7 VVTi						570 413 063	
3.0 D *						595 405 083 595 404 083	
LAND CRUISER VAN (_J15_)	11 →						
3.0 D4d 4WD						595 404 083	
LITEACE Wagon (YM2_, CM2_, KM2_)	79 - 85						
1.3 / **1.8** D						545 158 033	
LITEACE Box (KM2_)	79 - 86						
1.3						545 158 033	
LITEACE Bus (_M3_)	85 - 92						
1.5						540 127 033	
1.8 D / **2.0** D						570 413 063	
LITEACE Box (_M3_)	83 - 98						
1.5						540 127 033	
1.8 D / **2.0** D						570 413 063	
LITEACE Bus (_R2_LG)	92 - 98						
1.5						540 127 033	
2.0 D / **2.2** D						570 413 063	
2.2						560 411 054	
LITEACE Box (_R2__V)	92 - 95						
1.5						540 127 033	
2.0 D						570 413 063	
2.2						560 411 054	
PROACE Box Body / Estate (MDX_)	13 - 16						
1.6 D *					572 501 076 560 500 064		
2.0 D 4WD / **2.0** D *					585 501 080 570 500 076		
PROACE VERSO (MPY_)	16 →						
1.5 D / **1.6** D / **2.0** D 4x4 / **2.0** D		570 901 076	577 400 078				
PROACE Bus (MPY_)	16 →						
1.6 D (85 kW) / **2.0** D		570 901 076					
1.6 D (70 kW)		570 901 076	577 400 078				
PROACE Box (MDZ_)	16 →						
1.6 D (85 kW) / **2.0** D		570 901 076					
1.6 D (70 kW) / **2.0** D 4x4		570 901 076	577 400 078				
PROACE Platform/Chassis (MDZ_)	16 →						
2.0 D		570 901 076	577 400 078				

⚠ FOR CARS WITH START/STOP (MUST REPLACE AGM WITH AGM, EFB WITH EFB)
* PLEASE CHECK AS MORE THAN ONE DIFFERENT SIZE BATTERIES CAN BE FITTED DEPENDING ON: - ELECTRICAL OPTIONS
- CLIMATE REGION
- BUILD OE

CLARIOS

TRABANT > TVR

		SILVER *dynamic*			BLUE *dynamic*		BLACK *dynamic*
		AGM	SLI	Aux	EFB	SLI	SLI
TRABANT							
P 601	66 - 90						
0.6 *			563 400 061			560 408 054	545 412 040
P 601 Universal	66 - 90						
0.6 *			563 400 061			560 408 054	545 412 040
P 601 Tramp	66 - 90						
0.6 *			563 400 061			560 408 054	545 412 040
P 601 Box	66 - 90						
0.6 *			563 400 061			560 408 054	545 412 040
1.1	90 - 91						
1.1 *			563 400 061			560 408 054	545 412 040
1.1 Universal	90 - 91						
1.1 *			563 400 061			560 408 054	545 412 040
1.1 Tramp	90 - 91						
1.1 *			563 400 061			560 408 054	545 412 040
TRIUMPH							
ACCLAIM	81 - 85						
1.3							545 079 030
DOLOMITE	72 - 81						
1300 / 1500 HL / 1850 HL / Sprint							545 079 030
TR 7 Coupe	75 - 81						
2.0							545 079 030
TR 7	79 - 82						
2.0							545 079 030
TR 8	79 - 81						
3.5						570 413 063	
TVR							
280 Coupe	83 - 86						
2.8 i						570 413 063	
280 Convertible	83 - 86						
2.8 i						570 413 063	
350 Coupe	83 - 89						
3.5 i						570 413 063	
350 Convertible	83 - 89						
3.5 i						570 413 063	
390	84 - 89						
3.9						570 413 063	
400	89 - 93						
3.9						570 413 063	
420 Sports Saloon	85 - 89						
4.2						570 413 063	
420 Convertible	85 - 89						
4.2						570 413 063	
450	89 - 93						
4.4						570 413 063	
CERBERA	96 - 03						
4.0 / 4.2 / 4.5 / 4.5 GT			561 400 060			560 409 054	
CHIMAERA	92 - 03						
3.9 / 4.3 / 4.5 / 5.0			561 400 060			560 409 054	
GRIFFITH (TCT_)	90 - 02						
4.0 / 4.3 / 5.0						570 413 063	
S	86 - 96						
2.8 / 2.9 / 4.0						570 413 063	
SAGARIS	04 →						
4.0						570 412 063	
SPEED EIGHT	89 - 92						
3.9 / 4.3						570 413 063	
TAMORA	02 - 07						
3.6						570 413 063	
TASMIN Coupe	80 - 84						
2.8						570 412 063	
TASMIN Convertible	81 - 84						
2.0						570 412 063	

VARTA®

⚠ FOR CARS WITH START/STOP (MUST REPLACE AGM WITH AGM, EFB WITH EFB)

* PLEASE CHECK AS MORE THAN ONE DIFFERENT SIZE BATTERIES CAN BE FITTED DEPENDING ON:
- ELECTRICAL OPTIONS
- CLIMATE REGION
- BUILD OE

		SILVER *dynamic*			BLUE *dynamic*		BLACK *dynamic*
		AGM	SLI	Aux	EFB	SLI	SLI
TVR							
TUSCAN II Roadster	98 - 06						
3.6 / **4.0** (291 kW)						570 413 063	
4.0 (268 kW)						574 013 068	
VAUXHALL							
ADAM (M13)	12 →						
1.0 (85 kW) * ⚠		570 901 076 560 901 068					
1.0 (66 kW) / **1.4** S ⚠		560 901 068					
1.2 / **1.4** * ⚠		560 901 068	554 400 053			552 400 047	
1.4 LPG *		560 901 068				552 400 047	
AGILA Mk I (A) (H00)	00 - 08						
1.0 12V / **1.2** 16V / **1.2** 16V Twinport *			554 400 053 552 401 052			544 402 044	
AGILA Mk II (B) (H08)	08 - 14						
1.0 12V / **1.0** i / **1.2** i 16V *			554 400 053 552 401 052			544 402 044	
1.3 CDTI			561 400 060			560 409 054	
AMPERA (R12)	12 →						
EV 150		560 901 068					
ANTARA (L07)	06 →						
2.0 CDTI 4x4 / **2.0** CDTi 4x4						595 405 083	
2.2 CDTi 4x4 / **2.2** CDTi FWD ⚠		595 901 085				595 405 083 595 402 080	
2.4 (123 kW) *						595 405 083 570 413 063	
2.4 (126 kW) / **2.4** 4x4 (126 kW)						560 411 054	
2.4 4x4 (123 kW) / **3.0** 4x4						570 413 063	
2.4 4x4 (103 kW)						574 013 068	
ARENA Combi (A97)	97 - 01						
1.9 D / **2.5** D			577 400 078			574 012 068	
ARENA Van (A97)	97 - 01						
1.9 D / **2.5** D			577 400 078			574 012 068	
ASTRA	79 - 84						
1.2 *			554 400 053 552 401 052			544 402 044	541 400 036
ASTRA Hatchback	79 - 86						
1.2 S / **1.3** / **1.3** S *			554 400 053 552 401 052			544 402 044	541 400 036
1.6 D / **1.8** GTE			574 402 075			572 409 068	
1.6 S *			561 400 060			544 402 044	553 401 050
ASTRA Estate	79 - 86						
1.3 S / **1.6** S *			561 400 060			544 402 044	541 400 036
1.6 D			574 402 075			572 409 068	
ASTRA Mk II Hatchback (T85)	84 - 91						
1.2 / **1.3** / **1.4** i / **1.4** S *			554 400 053 552 401 052			544 402 044	541 400 036
1.6 / **1.6** S *			554 400 053 552 401 052			544 402 044	
1.6 D / **1.7** D / **1.8** GTE / **1.9** / **2.0** / **2.0** GTE / **2.0** GTE 16V			574 402 075			572 409 068	570 144 064
ASTRA Mk II Belmont (T85)	85 - 91						
1.3 / **1.6** / **1.6** S *			561 400 060			544 402 044	541 400 036
1.3 i Cat / **1.4** i *			554 400 053 552 401 052			544 402 044	541 400 036
1.5 DT / **1.6** D / **1.8** i (74 kW) *			561 400 060			560 409 054	553 401 050
1.7 D			574 402 075			572 409 068	570 144 064
1.8 / **1.8** i (85 kW) *			561 400 060			560 409 054	541 400 036
ASTRA Mk II Estate (T85)	84 - 91						
1.2 / **1.3** / **1.4** S *			554 400 053 552 401 052			544 402 044	541 400 036
1.5 DT / **1.6** D / **1.7** D			574 402 075			572 409 068	570 144 064
1.6 *			554 400 053 552 401 052			544 402 044	
1.6 S *			561 400 060			560 409 054	553 401 050
1.8 i			561 400 060			560 409 054	
ASTRA Mk II Convertible (T85)	87 - 93						
1.6 i / **2.0** i / **2.0** i Cat			561 400 060			560 409 054	
ASTRA Mk III (F) Saloon (T92)	91 - 98						
1.4 i / **1.4** i 16V / **1.6** i / **1.6** i 16V *			561 400 060			544 402 044	
1.7 D / **1.7** TD			574 402 075			572 409 068	570 144 064
1.8 i / **1.8** i 16V / **2.0** i / **2.0** i 16V *			561 400 060			560 409 054	553 401 050

⚠ FOR CARS WITH START/STOP (MUST REPLACE AGM WITH AGM, EFB WITH EFB)
* PLEASE CHECK AS MORE THAN ONE DIFFERENT SIZE BATTERIES CAN BE FITTED DEPENDING ON: - ELECTRICAL OPTIONS
- CLIMATE REGION
- BUILD OE

CLARIOS

VAUXHALL

		SILVER *dynamic*			BLUE *dynamic*		BLACK *dynamic*
		AGM	SLI	Aux	EFB	SLI	SLI
VAUXHALL							
ASTRA Mk III (F) Hatchback (T92)	91 - 98						
1.4 i / **1.4** i 16V / **1.4** S / **1.6** i / **1.6** i 16V / **1.8** i 16V / **2.0** i / **2.0** i 16V *			561 400 060			560 409 054	553 401 050
1.7 D / **1.7** TD			574 402 075			572 409 068	570 144 064
1.8 i			561 400 060			560 409 054	
ASTRA Mk III (F) Estate (T92)	91 - 98						
1.4 i / **1.4** i 16V / **1.4** S *			554 400 053 552 401 052			544 402 044	541 400 036
1.6 i / **1.6** i 16V / **1.6** Si / **1.8** i / **1.8** i 16V / **2.0** i / **2.0** i 16V *			561 400 060			560 409 054	553 401 050
1.7 D / **1.7** TD			574 402 075			572 409 068	570 144 064
ASTRA Mk III (F) Convertible (T92)	91 - 01						
1.4 i / **1.4** i 16V / **1.6** i (55 kW) *			554 400 053 552 401 052			544 402 044	
1.6 / **1.6** i (52 kW) *			554 400 053 552 401 052			544 402 044	541 400 036
1.8 / **2.0** i / **2.0** i 16V *			561 400 060			560 409 054	553 401 050
1.8 16V			561 400 060			560 409 054	
ASTRAVAN Mk III (F) (T92)	91 - 98						
1.4 i / **1.6** i *			561 400 060 554 400 053 552 401 052			544 402 044	
1.7 D / **1.7** TD			574 402 075			572 409 068	
ASTRA Mk IV (G) Hatchback (T98)	98 - 05						
1.2 16V / **1.4** 16V / **1.6** 16V / **1.6** Dualfuel / **1.6** *			554 400 053 552 401 052			544 402 044	
1.7 CDTI 16V / **1.7** DTI 16V / **1.7** TD / **2.0** DI / **2.0** DTI 16V / **2.2** 16V			574 402 075			572 409 068	
1.8 16V Dualfuel / **1.8** 16V / **2.0** 16V / **2.0** / **2.0** SRI Turbo			561 400 060			560 409 054	
ASTRA Mk IV (G) Saloon (T98)	98 - 05						
1.2 16V / **1.4** 16V / **1.6** Dualfuel *			554 400 053 552 401 052			544 402 044	
1.6 / **1.6** 16V / **1.8** 16V / **1.8** 16V Dualfuel / **2.0** 16V			561 400 060			560 409 054	
1.7 CDTI 16V / **1.7** DTI 16V / **1.7** TD / **2.0** DI / **2.0** DTI 16V / **2.2** 16V / **2.2** DTI			574 402 075			572 409 068	
ASTRA Mk IV (G) Estate (T98)	98 - 05						
1.2 16V / **1.6** Dualfuel (62 kW) *			554 400 053 552 401 052			544 402 044	
1.4 16V / **1.6** / **1.6** 16V / **1.6** Dualfuel (63 kW) / **1.8** 16V / **1.8** 16V Dualfuel / **2.0** 16V			561 400 060			560 409 054	
1.7 CDTI 16V / **1.7** DTI 16V / **1.7** TD / **2.0** DI / **2.0** DTI 16V / **2.2** 16V			574 402 075			572 409 068	
ASTRA Mk IV (G) Coupe (T98)	00 - 05						
1.6 16V / **1.8** 16V / **1.8** 16V Dualfuel / **2.0** / **2.0** 16V Turbo			561 400 060			560 409 054	
2.2 16V			574 402 075			572 409 068	
ASTRA Mk IV (G) Convertible (T98)	01 - 05						
1.6 16V / **1.8** 16V / **2.0** / **2.0** Turbo			561 400 060			560 409 054	
2.2 16V			574 402 075			572 409 068	
ASTRAVAN Mk IV (G) (T98)	93 - 06						
1.6 i / **1.7** CDTI / **1.7** DTI 16V / **1.7** TD			561 400 060			560 409 054	
2.0 DI / **2.0** DTI			574 402 075			572 409 068	
ASTRA Mk V (H) (A04)	04 - 09						
1.3 CDTI / **1.6** / **1.6** Turbo / **1.7** CDTI / **1.7** CDTi / **1.8** / **2.0** Turbo			561 400 060			560 409 054	
1.4 *			554 400 053 552 401 052			544 402 044	
1.9 CDTI 16V / **1.9** CDTI			574 402 075			572 409 068	
ASTRA Mk V (H) Sport Hatch (A04)	05 - 10						
1.3 CDTi / **1.4** i 16V / **1.6** i 16V / **1.6** / **1.7** CDTi / **1.8** i 16V / **1.8** / **2.0** Turbo / **2.0** VXR			561 400 060			560 409 054	
1.9 CDTi			574 402 075			572 409 068	
ASTRA Mk V (H) Estate (A04)	04 - 12						
1.3 CDTi / **1.4** (55 kW) / **1.6** / **1.7** CDTi / **1.7** CDTI / **1.8**			561 400 060			560 409 054	
1.4 (66 kW) *			554 400 053 552 401 052			544 402 044	
1.9 CDTi / **2.0** Turbo			574 402 075			572 409 068	
ASTRA Mk V (H) TwinTop (A04)	05 - 11						
1.6 i 16V / **1.6** / **1.8**			561 400 060			560 409 054	
1.9 CDTi / **2.0** / **2.0** Turbo			574 402 075			572 409 068	
ASTRAVAN Mk V (H) (A04)	05 →						
1.3 CDTi / **1.6** / **1.7** CDTi (59 kW) / **1.7** CDTI			561 400 060			560 409 054	
1.4 i *			554 400 053 552 401 052			544 402 044	
1.7 CDTi (81 kW) * ⚠		570 901 076	561 400 060			560 409 054	
1.7 CDTi (92 kW) / **1.9** CDTi			574 402 075			572 409 068	

VARTA®

⚠ FOR CARS WITH START/STOP (MUST REPLACE AGM WITH AGM, EFB WITH EFB)

* PLEASE CHECK AS MORE THAN ONE DIFFERENT SIZE BATTERIES CAN BE FITTED DEPENDING ON:
- ELECTRICAL OPTIONS
- CLIMATE REGION
- BUILD OE

		SILVER *dynamic*			BLUE *dynamic*		BLACK *dynamic*
		AGM	SLI	Aux	EFB	SLI	SLI
VAUXHALL							
ASTRA Mk VI (J) (P10)	09 →						
1.3 CDTI / **2.0** BiTurbo CDTI / **2.0** CDTi (121 kW) * ⚠		580 901 080 570 901 076	574 402 075			572 409 068	
1.4 / **1.4** Turbo / **1.6** / **1.6** Turbo / **1.7** CDTI / **1.7** CDTi (92 kW)			561 400 060			560 409 054	
1.6 CDTi / **1.7** CDTi (96 kW) * ⚠		580 901 080 570 901 076					
1.6 SIDI		570 901 076			570 500 076		
1.7 CDTi (81 kW) * ⚠		580 901 080 570 901 076	561 400 060			560 409 054	
2.0 CDTi (118 kW)			574 402 075			572 409 068	
ASTRA Mk VI (J) GTC (P10)	11 →						
1.4 (88 kW) * ⚠		580 901 080 570 901 076	561 400 060			560 409 054	
1.4 (74 kW) *			561 400 060			560 409 054	553 401 050
1.4 (103 kW) / **1.6** CDTi / **1.6** SIDI (147 kW) / **2.0** BiTurbo CDTI * ⚠		580 901 080 570 901 076					
1.6			561 400 060			560 409 054	
1.6 SIDI (125 kW) ⚠		570 901 076			570 500 076		
1.7 CDTi * ⚠		570 901 076	561 400 060		570 500 076	560 409 054	
2.0 CDTi * ⚠		580 901 080 570 901 076	574 402 075			572 409 068	
2.0 VXR		570 901 076					
ASTRA Mk VI (J) Saloon (P10)	12 →						
1.3 CDTI * ⚠		560 901 068	561 400 060		560 500 064	560 409 054	
1.4 / **1.6** / **1.6** Turbo			561 400 060			560 409 054	
1.4 Turbo * ⚠		580 901 080 570 901 076	561 400 060			560 409 054	
1.6 SIDI		570 901 076			570 500 076		
1.7 CDTI ⚠		570 901 076					
2.0 BiTurbo CDTI		580 901 080			580 500 080		
ASTRA Mk VI (J) Estate (P10)	10 →						
1.3 CDTi / **1.7** CDTi (81 kW) / **2.0** BiTurbo CDTI / **2.0** CDTi (121 kW) * ⚠		580 901 080 570 901 076	574 402 075			572 409 068	
1.4 / **1.4** Turbo (103 kW) / **1.6** / **1.6** Turbo / **1.7** CDTi (92 kW) / **1.7** CDTI			561 400 060			560 409 054	
1.4 Turbo (88 kW) * ⚠		570 901 076	561 400 060		570 500 076	560 409 054	
1.6 CDTi / **1.7** CDTi (96 kW) * ⚠		580 901 080 570 901 076					
1.6 SIDI		570 901 076			570 500 076		
2.0 CDTi (118 kW)			574 402 075			572 409 068	
ASTRA Mk VII (K) (B16)	15 →						
1.0 * ⚠		580 901 080 570 901 076					
1.4 / **1.4** CNG / **1.4** Turbo * ⚠		570 901 076				560 408 054 552 400 047	
1.6 CDTi (81 kW) * ⚠		580 901 080	585 200 080			574 012 068	
1.6 CDTi (118 kW) ⚠		580 901 080					
1.6 CDTi (70 kW) * ⚠		580 901 080	563 400 061			560 408 054	
1.6 Turbo ⚠		570 901 076					
ASTRA Mk VII (K) Estate (B16)	15 →						
1.0 * ⚠		580 901 080 570 901 076					
1.4 / **1.4** CNG / **1.4** Turbo * ⚠		570 901 076				560 408 054 552 400 047	
1.6 CDTi (81 kW) * ⚠		580 901 080	585 200 080			574 012 068	
1.6 CDTi (118 kW) ⚠		580 901 080					
1.6 CDTi (70 kW) * ⚠		580 901 080	563 400 061			560 408 054	
1.6 Turbo ⚠		570 901 076					
ASTRAMAX (T85)	85 - 94						
1.3 N / **1.3** S / **1.4** i / **1.4** S / **1.6** / **1.6** i *			554 400 053 552 401 052			544 402 044	541 400 036
1.6 D / **1.7** D *			561 400 060			560 409 054	553 401 050
BRAVA Pickup (TF0, TF1)	88 - 02						
2.2 D (45 kW)						595 405 083	
2.2 D 4x4 / **2.2** D (39 kW) / **2.5** D 4x4 / **2.5** D			600 402 083			595 402 080	590 122 072
2.3 4x4 / **2.3** *			554 400 053 552 401 052			544 402 044	541 400 036
2.5 DTI / **2.5** TD 4x4 / **2.5** TD / **3.1** D			574 402 075			572 409 068	
2.5 DTI 4x4			600 402 083			595 402 080	
CALIBRA (C89)	90 - 97						
2.0 i / **2.0** i 16V / **2.0** i 16V 4x4 / **2.0** i 4x4 / **2.0** i Turbo 4x4 *			561 400 060			560 409 054	553 401 050
2.5 i V6			561 400 060			572 409 068 560 409 054	

⚠ FOR CARS WITH START/STOP (MUST REPLACE AGM WITH AGM, EFB WITH EFB)
* PLEASE CHECK AS MORE THAN ONE DIFFERENT SIZE BATTERIES CAN BE FITTED DEPENDING ON: - ELECTRICAL OPTIONS
- CLIMATE REGION
- BUILD OE

CLARIOS

VAUXHALL

		SILVER *dynamic*			BLUE *dynamic*		BLACK *dynamic*
		AGM	SLI	Aux	EFB	SLI	SLI
VAUXHALL							
CARLTON Mk II Saloon	78 - 86						
1.8 S / **2.0** i / **2.0** S / **2.2** i *			561 400 060			560 409 054	553 401 050
2.3 D			574 402 075			572 409 068	570 144 064
CARLTON Mk II Estate	77 - 86						
1.8 S *			561 400 060			560 409 054	541 400 036
2.0 / **2.0** S / **2.2** i *			561 400 060			560 409 054	553 401 050
2.3 D			574 402 075			572 409 068	570 144 064
CARLTON Mk III Saloon (V87)	86 - 94						
1.8 / **1.8** i / **1.8** N / **1.8** S / **2.0** / **2.0** i *			561 400 060			560 409 054	553 401 050
2.2 TD / **2.3** D / **2.3** TD Interc. / **2.4** i / **2.6** i / **3000** / **3000** 24V / **3000** Cat / **3.0** 3000 / **3.0** 3000 24V / **3.6** 24V Lotus			574 402 075			572 409 068	570 144 064
CARLTON Mk III Estate (V87)	86 - 94						
1.8 / **1.8** i / **1.8** N / **1.8** S / **2.0** / **2.0** i *			561 400 060			560 409 054	553 401 050
2.2 TD / **2.3** D / **2.3** TD Interc. / **2.4** i / **2.6** i / **3.0** / **3.0** 24V			574 402 075			572 409 068	570 144 064
CASCADA Convertible (W13)	13 →						
1.4 / **1.6** / **2.0** CDTI * ⚠		580 901 080 570 901 076					
CAVALIER CC	75 - 81						
1.3 / **1600** / **2000** *			554 400 053 552 401 052			544 402 044	541 400 036
CAVALIER Saloon	75 - 81						
1.3 / **1.6** / **2.0** *			554 400 053 552 401 052			544 402 044	541 400 036
CAVALIER	75 - 81						
1300 / **1.6** N / **1.6** S / **2.0** S *			554 400 053 552 401 052			544 402 044	541 400 036
CAVALIER Coupe	75 - 81						
2.0 S *			554 400 053 552 401 052			544 402 044	541 400 036
CAVALIER Mk II Hatchback (J82)	81 - 88						
1.3 / **1.3** S / **1.6** S / **1.8** i / **2000i** / **2.0** i Cat / **2.0** SRi 130 *			554 400 053 552 401 052			544 402 044	541 400 036
1600D *			554 400 053 552 401 052			560 409 054	541 400 036
CAVALIER Mk II Saloon (J82)	81 - 88						
1.3 N / **1.3** S / **1.6** i / **1.6** i Cat / **1.6** N / **1.6** S / **1.8** / **1.8** i / **1.8** i Cat / **2000i** / **2.0** i / **2.0** i Cat / **2.0** SRi 130 *			554 400 053 552 401 052			544 402 044	541 400 036
1.6 D *			554 400 053 552 401 052			560 409 054	541 400 036
CAVALIER Mk II Estate (J82)	81 - 88						
1.3 S / **1.6** / **1.8** i *			554 400 053 552 401 052			544 402 044	541 400 036
1.6 D			561 400 060			560 409 054	
CAVALIER Mk II Convertible (J82)	84 - 88						
1800i *			554 400 053 552 401 052			544 402 044	541 400 036
CAVALIER Mk III Hatchback (J89)	88 - 95						
1.4 S / **1.6** / **1.6** i / **1.8** / **1.8** i Cat *			554 400 053 552 401 052			544 402 044	541 400 036
1.7 D / **1.7** TD			574 402 075			572 409 068	570 144 064
2.0 i / **2.0** i 16V / **2.0** i 16V 4x4 / **2.0** i 4x4 / **2.0** i Cat / **2.0** SRi / **2.5** V6 *			561 400 060			560 409 054	553 401 050
CAVALIER Mk III Saloon (J89)	88 - 95						
1.4 S / **1.6** / **1.6** i / **1.8** / **1.8** i Cat *			554 400 053 552 401 052			544 402 044	541 400 036
1.7 D / **1.7** TD			574 402 075			572 409 068	570 144 064
2.0 i / **2.0** i 16V / **2.0** i 16V 4x4 / **2.0** i 4x4 / **2.0** i Cat / **2.0** i Turbo 4x4 / **2.0** SRi / **2.0** SRi 16V / **2.5** V6 *			561 400 060			560 409 054	553 401 050
CHEVETTE Saloon	74 - 85						
1300 *			554 400 053 552 401 052			544 402 044	541 400 036
CHEVETTE Hatchback	75 - 85						
1300 *			554 400 053 552 401 052			544 402 044	541 400 036
CHEVETTE Estate	75 - 85						
1.2 / **1300** *			554 400 053 552 401 052			544 402 044	541 400 036
COMBO Mk I (B) (S93)	94 - 01						
1.2 / **1.4** *			554 400 053 552 401 052			544 402 044	
1.7 D			574 402 075			572 409 068	

⚠ FOR CARS WITH START/STOP (MUST REPLACE AGM WITH AGM, EFB WITH EFB)

* PLEASE CHECK AS MORE THAN ONE DIFFERENT SIZE BATTERIES CAN BE FITTED DEPENDING ON:
- ELECTRICAL OPTIONS
- CLIMATE REGION
- BUILD OE

		SILVER *dynamic*			BLUE *dynamic*		BLACK *dynamic*
		AGM	SLI	Aux	EFB	SLI	SLI
VAUXHALL							
COMBO TOUR Mk II (C) (F25)	01 - 12						
1.3 CDTI 16V / **1.4**			561 400 060			560 409 054	
1.6 / **1.6** CNG *			554 400 053 552 401 052			544 402 044	
1.7 CDTI 16V / **1.7** DI 16V / **1.7** DTI 16V			574 402 075		565 500 065	572 409 068	
COMBO Mk II (C) Box Body / Estate (F25)	01 - 12						
1.3 CDTI 16V / **1.4** i 16V / **1.6** / **1.6** CNG 16V / **1.7** CDTI 16V			561 400 060			560 409 054	
1.4 16V *			554 400 053 552 401 052			544 402 044	
1.7 DI 16V / **1.7** DTI 16V			574 402 075			572 409 068	
COMBO Mk III (D) Box Body / Estate (X12)	11 →						
1.3 CDTi (66 kW) / **1.4** / **1.4** CNG / **1.6** CDTi (74 kW) * ⚠			561 400 060		565 500 065	560 409 054	
1.3 CDTi (70 kW) / **1.6** CDTI * ⚠		570 901 076	574 402 075			572 409 068	
1.3 CDTI * ⚠		560 901 068	561 400 060		560 500 064	560 409 054	
1.6 CDTi (66 kW) / **2.0** CDTi ⚠			574 402 075		565 500 065	572 409 068	
CORSA Mk I (B) (S93)	92 - 00						
1.0 i 12V / **1.2** i / **1.2** i 16V / **1.4** i / **1.4** i 16V / **1.4** i S / **1.5** TD *			554 400 053 552 401 052			544 402 044	
1.5 D			574 402 075		565 500 065	572 409 068	
1.6 GSI 16V / **1.6** i 16V / **1.7** D			561 400 060			560 409 054	
CORSAVAN Mk I (B) (S93)	94 - 00						
1.4 i *			554 400 053 552 401 052			544 402 044	
1.5 D			554 400 053			552 400 047	
1.7 D			574 402 075			572 409 068	
CORSA Mk II (C) (X01)	00 - 06						
1.0 12V / **1.2** 16V Dualfuel / **1.2** 16V / **1.2** Twinport / **1.4** 16V / **1.4** Twinport *			554 400 053 552 401 052			544 402 044	
1.3 CDTI 16V / **1.7** CDTI 16V / **1.7** DI 16V / **1.7** DTI 16V / **1.8** 16V / **1.8** 16V			561 400 060			560 409 054	
CORSAVAN Mk II (C) (X01)	00 - 06						
1.2 16V Dualfuel / **1.4** *			554 400 053 552 401 052			544 402 044	
1.2 16V			561 400 060			560 409 054	
1.3 CDTI 16V / **1.7** DI 16V / **1.7** DTI 16V			574 402 075			572 409 068	
CORSA Mk III (D) (S07)	06 - 14						
1.0 i 12V / **1.0** / **1.2** / **1.2** LPG / **1.4** (64/66 kW) / **1.4** LPG *			554 400 053 552 401 052			544 402 044	
1.2 i 16V * ⚠		570 901 076 560 901 068	554 400 053				
1.3 CDTI (55 kW) / **1.7** CDTI			574 402 075			572 409 068	
1.3 CDTI (70 kW) * ⚠		560 901 068	574 402 075		560 500 064	572 409 068	
1.4 (74 kW) * ⚠		570 901 076 560 901 068	554 400 053 552 401 052			544 402 044	
1.4 (88 kW) ⚠		570 901 076					
1.6 SRi / **1.6** VXR			561 400 060			560 409 054	
CORSAVAN Mk III (D) (S07)	06 →						
1.2 (59 kW) *			554 400 053 552 401 052			544 402 044	
1.2 (51 kW) * ⚠		570 901 076	554 400 053 552 401 052			544 402 044	
1.3 CDTI (70 kW) * ⚠		570 901 076	574 402 075			572 409 068	
1.3 CDTI (66 kW)			574 402 075			572 409 068	
CORSA Mk IV (E) (X15)	14 →						
1.0 / **1.2** / **1.4** / **1.6** VXR * ⚠		560 901 068	554 400 053			552 400 047	
1.3 CDTi (55 kW) * ⚠		560 901 068				574 012 068 552 400 047	
1.3 CDTi (70 kW) * ⚠		570 901 076 560 901 068					
1.4 LPG ⚠		560 901 068					
CORSAVAN Mk IV (E) (X15)	14 →						
1.2 / **1.4** * ⚠		560 901 068	554 400 053			552 400 047	
1.3 CDTi * ⚠		560 901 068				574 012 068 552 400 047	
CROSSLAND X (P17)	17 →						
1.2 / **1.2** LPG / **1.6** Turbo D * ⚠		570 901 076	563 400 061		570 500 076		
FRONTERA Mk I (A) Sport (U92)	92 - 98						
2.0 i / **2.5** TDS / **2.8** TD			577 400 078			574 012 068	570 409 064
FRONTERA Mk I (A) (U92)	91 - 98						
2.0 / **2.2** i / **2.3** TD / **2.4** i / **2.5** TDS / **2.8** TD			577 400 078			574 012 068	570 409 064

⚠ FOR CARS WITH START/STOP (MUST REPLACE AGM WITH AGM, EFB WITH EFB)
* PLEASE CHECK AS MORE THAN ONE DIFFERENT SIZE BATTERIES CAN BE FITTED DEPENDING ON: - ELECTRICAL OPTIONS
- CLIMATE REGION
- BUILD OE

CLARIOS

VAUXHALL

		SILVER *dynamic*			BLUE *dynamic*		BLACK *dynamic*
		AGM	SLI	Aux	EFB	SLI	SLI
VAUXHALL							
FRONTERA Mk II (B) (U99)	98 - 04						
2.2 DTI / **3.2** i			577 400 078			574 012 068	
2.2 i			561 400 060			560 409 054	
GRANDLAND X (A18)	17 →						
1.2 Turbo / **1.6** Turbo D / **2.0** D ⚠		570 901 076			570 500 076		
INSIGNIA Mk I (A) Hatchback (G09)	08 - 17						
1.4 / **1.6** Turbo (125 kW) ⚠		570 901 076					
1.4 LPG		570 901 076			570 500 076		
1.6 CDTI * ⚠		580 901 080	585 400 080			574 012 068	
1.6 CDTi / **2.0** E85 Turbo * ⚠		595 901 085 580 901 080	574 402 075			572 409 068	
1.6 Turbo (132 kW) / **1.8**			561 400 060			560 409 054	
2.0 Biturbo CDTI 4x4 / **2.0** Biturbo CDTI / **2.0** CDTI (103/120 kW) * ⚠		580 901 080	585 200 080		580 500 080	580 406 074	588 403 074
2.0 CDTI 4x4 (140 kW) / **2.0** CDTI (140 kW) / **2.0** Turbo (162 kW) * ⚠		580 901 080	574 402 075			572 409 068	
2.0 CDTI 4x4 (120 kW) ⚠		580 901 080	585 400 080		580 500 080	580 400 074	
2.0 CDTI 4x4 (118 kW) / **2.0** CDTI (81/96/118 kW) * ⚠		580 901 080	585 200 080			580 406 074	588 403 074
2.0 CDTI 4x4 (125 kW) ⚠		580 901 080					
2.0 CDTI (125 kW) ⚠		580 901 080			580 500 080		
2.0 Turbo 4x4 / **2.8** V6 Turbo 4x4 / **2.8** VXR			574 402 075			572 409 068	
2.0 Turbo (184 kW) * ⚠		570 901 076	574 402 075			572 409 068	
INSIGNIA Mk I (A) Saloon (G09)	08 - 17						
1.4 ⚠		570 901 076					
1.4 LPG / **1.6** Turbo (125 kW)		570 901 076			570 500 076		
1.6 CDTi / **2.0** E85 Turbo * ⚠		595 901 085 580 901 080	574 402 075			572 409 068	
1.6 Turbo (132 kW) / **1.8**			561 400 060			560 409 054	
2.0 Biturbo CDTI 4x4 / **2.0** Biturbo CDTI ⚠		580 901 080			580 500 080 575 500 073		
2.0 CDTI 4x4 (140 kW) / **2.0** CDTI (140 kW) ⚠		580 901 080					
2.0 CDTI 4x4 (120 kW) ⚠		580 901 080	585 400 080		580 500 080	580 400 074	
2.0 CDTI 4x4 (118 kW) * ⚠		580 901 080	585 200 080			580 406 074	588 403 074
2.0 CDTI (120 kW) * ⚠		580 901 080	585 200 080		580 500 080	580 406 074	588 403 074
2.0 CDTI (103 kW)		580 901 080			580 500 080		
2.0 CDTI (81 kW) * ⚠		595 901 085 580 901 080	585 200 080			580 406 074	588 403 074
2.0 Turbo 4x4 / **2.0** Turbo (184 kW) / **2.8** VXR			574 402 075			572 409 068	
2.0 Turbo (162 kW) * ⚠		570 901 076	574 402 075			572 409 068	
2.8 V6 Turbo 4x4		570 901 076	577 400 078			574 012 068	
INSIGNIA Mk I (A) Sports Tourer (G09)	08 - 17						
1.4 / **1.6** Turbo (125 kW) / **2.0** Turbo (184 kW) ⚠		570 901 076					
1.4 LPG		570 901 076			570 500 076		
1.6 CDTI * ⚠		580 901 080	585 400 080			574 012 068	
1.6 CDTi / **2.0** E85 Turbo / **2.0** Turbo (162 kW) * ⚠		595 901 085 580 901 080	574 402 075			572 409 068	
1.6 Turbo (132 kW) / **1.8**			561 400 060			560 409 054	
2.0 Biturbo CDTI / **2.0** Biturbo CDTI 4x4 / **2.0** CDTI (125 kW) / **2.0** CDTI 4x4 (125 kW) ⚠		580 901 080			580 500 080		
2.0 CDTI (103 kW) / **2.0** CDTI 4x4 (140 kW) ⚠		580 901 080					
2.0 CDTI (81 kW) * ⚠		580 901 080	585 200 080		580 500 080	580 406 074	588 403 074
2.0 CDTI (96 kW) / **2.0** CDTI 4x4 (120/118 kW) * ⚠		595 901 085 580 901 080	585 200 080			580 406 074	588 403 074
2.0 CDTI (88 kW) * ⚠		580 901 080	574 402 075			572 409 068	
2.0 Turbo 4x4 / **2.8** V6 Turbo / **2.8** VXR			574 402 075			572 409 068	
INSIGNIA Mk I (A) Country Tourer (G09)	08 - 17						
1.6 CDTI / **2.0** Turbo 4x4 * ⚠		595 901 085 580 901 080	574 402 075			572 409 068	
1.6 Turbo *						572 409 068 560 409 054	
2.0 Biturbo CDTI 4x4 / **2.0** CDTI / **2.0** CDTI 4x4 * ⚠		595 901 085 580 901 080	585 200 080			580 406 074	
INSIGNIA Mk II (B) Hatchback (Z18)	17 →						
1.5 / **1.6** D / **2.0** 4x4 / **2.0** D 4x4 / **2.0** D * ⚠		580 901 080			570 500 076		
INSIGNIA Mk II (B) Sports Tourer (Z18)	17 →						
1.5 / **1.6** D / **2.0** 4x4 / **2.0** D / **2.0** D 4x4 * ⚠		580 901 080			570 500 076		
INSIGNIA Mk II (B) Country Tourer (Z18)	17 →						
2.0 D / **2.0** D 4x4 * ⚠		580 901 080			570 500 076		
MAGNUM Saloon	73 - 81						
1.8 / **2.3**							545 079 030
MAGNUM Estate	73 - 81						
1.8 / **2.3**							545 079 030

VARTA®

⚠ FOR CARS WITH START/STOP (MUST REPLACE AGM WITH AGM, EFB WITH EFB)
* PLEASE CHECK AS MORE THAN ONE DIFFERENT SIZE BATTERIES CAN BE FITTED DEPENDING ON: - ELECTRICAL OPTIONS
- CLIMATE REGION
- BUILD OE

		SILVER *dynamic*			BLUE *dynamic*		BLACK *dynamic*
		AGM	SLI	Aux	EFB	SLI	SLI
VAUXHALL							
MERIVA Mk I (A) (X03)	03 - 10						
1.3 CDTI / **1.7** CDTi / **1.7** DTI			574 402 075			572 409 068	
1.4 16V Twinport / **1.6** i / **1.6** i 16V / **1.6** i 16V Twinport / **1.6** Turbo / **1.8** i 16V			561 400 060			560 409 054	
MERIVA Mk II (B) (S10)	10 →						
1.3 CDTi / **1.3** CDTI * ⚠		560 901 068	561 400 060		560 500 064	560 409 054	
1.4 * ⚠		570 901 076	561 400 060			560 409 054	
1.4 LPG			561 400 060			560 409 054	
1.6 CDTi (100 kW) * ⚠		570 901 076	574 402 075			572 409 068	
1.6 CDTi (81 kW) / **1.6** CDTI ⚠		570 901 076					
1.7 CDTi / **1.7** CDTI			574 402 075			572 409 068	
MIDI Bus (MID)	84 - 88						
1.8 *			554 400 053 552 401 052			544 402 044	541 400 036
2.0 TD						570 413 063	
MIDI II Bus (MID)	88 - 97						
2.0 *			554 400 053 552 401 052			544 402 044	541 400 036
2.0 TD / **2.2** D / **2.2** D 4WD / **2.4** TD						570 413 063	
MOKKA / MOKKA X (J13)	12 →						
1.4 / **1.4** 4x4 / **1.6** / **1.6** CDTi / **1.6** CDTI / **1.7** CDTI 4x4 ⚠		570 901 076					
1.6 CDTi 4x4 ⚠		570 901 076			570 500 076		
1.7 CDTI ⚠		570 901 076	577 400 078			574 012 068	
MONARO (VY, VZ)	04 - 07						
5.7 / **6.0**		570 901 076	577 400 078			574 012 068	
MONTEREY (M92)	91 - 98						
3.1 TD / **3.2**						570 412 063	
MONTEREY Mk II (M98)	98 - 99						
3.0 DTI / **3.5** V6 24V						570 413 063	
MOVANO Mk I (A) Combi (X70)	98 - 10						
1.9 DTI / **2.2** DTI / **2.5** CDTI / **2.5** D / **2.5** DTI / **2.8** DTI / **3.0** DTi		595 901 085	600 402 083			595 402 080	
MOVANO Mk I (A) Van (X70)	98 - 10						
1.9 DTI / **2.2** DTI / **2.5** CDTI / **2.5** D / **2.5** DTI / **2.8** TDI / **3.0** DTi		595 901 085	600 402 083			595 402 080	
MOVANO Mk I (A) Chassis/Cab (X70)	98 - 10						
2.2 DTI / **2.5** CDTI / **2.5** DTI / **2.5** D / **2.8** DTI / **3.0** DTi		595 901 085	600 402 083			595 402 080	
MOVANO Mk II (B) Combi (X62)	10 →						
2.3 CDTI FWD (110 kW)		595 901 085	600 402 083			595 402 080	
2.3 CDTI FWD (96 kW) / **2.3** CDTI RWD *			610 402 092 600 402 083				
2.3 CDTI FWD (81 kW) ⚠		605 901 095	610 402 092 600 402 083				
MOVANO Mk II (B) VAN (X62)	10 →						
2.3 CDTI FWD (110 kW) / **2.3** CDTI RWD (110 kW)		595 901 085	600 402 083			595 402 080	
2.3 CDTI FWD (100 kW) ⚠		595 901 085					
2.3 CDTI FWD (120 kW) / **2.3** CDTI RWD (120 kW) ⚠		605 901 095	610 402 092 600 402 083				
2.3 CDTI FWD (96 kW) / **2.3** CDTI RWD (96 kW) *			610 402 092 600 402 083				
MOVANO Mk II (B) Chassis/Cab (X62)	10 →						
2.3 CDTI FWD (110 kW) / **2.3** CDTI RWD (110 kW)		595 901 085	600 402 083			595 402 080	
2.3 CDTI FWD (81 kW) / **2.3** CDTI RWD (120/100 kW) ⚠		605 901 095	610 402 092 600 402 083				
2.3 CDTI FWD (96 kW) / **2.3** CDTI RWD (96 kW) *			610 402 092 600 402 083				
NOVA Saloon (S83)	82 - 93						
1.0 / **1.2** N / **1.2** S / **1.3** i / **1.3** S / **1.4** / **1.4** S *			554 400 053 552 401 052			544 402 044	541 400 036
1.5 D / **1.5** TD			574 402 075			572 409 068	570 144 064
NOVA Hatchback (S83)	83 - 93						
1.0 / **1.2** / **1.2** i / **1.2** N / **1.2** S / **1.3** i / **1.3** i Cat / **1.3** S / **1.4** i / **1.4** i S / **1.4** S / **1.6** *			554 400 053 552 401 052			544 402 044	541 400 036
1.5 D / **1.5** TD			574 402 075			572 409 068	570 144 064
1.6 GSI / **1.6** GSI Cat *			561 400 060			560 409 054	553 401 050
NOVAVAN (S83)	90 - 94						
1.2 / **1.4** *			554 400 053 552 401 052			544 402 044	541 400 036
1.5 D			574 402 075			572 409 068	570 144 064
OMEGA (B) Saloon (V94)	93 - 03						
2.0			574 402 075			572 409 068	570 144 064

⚠ FOR CARS WITH START/STOP (MUST REPLACE AGM WITH AGM, EFB WITH EFB)
* PLEASE CHECK AS MORE THAN ONE DIFFERENT SIZE BATTERIES CAN BE FITTED DEPENDING ON: - ELECTRICAL OPTIONS
- CLIMATE REGION
- BUILD OE

CLARIOS

VAUXHALL

		SILVER *dynamic*			BLUE *dynamic*		BLACK *dynamic*
		AGM	SLI	Aux	EFB	SLI	SLI
VAUXHALL							
OMEGA (B) Saloon (V94)	93 - 03						
2.0 16V / **2.0** DTI 16V / **2.2** DTI 16V / **2.5** DTI 24V / **2.5** V6 / **2.6** V6 / **3.2** V6			574 402 075			572 409 068	
2.2 16V / **3.0** V6			561 400 060			560 409 054	
2.5 TD			585 200 080			580 406 074	
OMEGA (B) Estate (V94)	93 - 03						
2.0			574 402 075			572 409 068	570 144 064
2.0 16V / **2.2** 16V / **3.0** V6			561 400 060			560 409 054	
2.0 DTI 16V / **2.2** DTI 16V / **2.5** DTI 24V / **2.5** V6 / **2.6** V6 / **3.2** V6			574 402 075			572 409 068	
2.5 TD			585 200 080			580 406 074	
RASCAL Bus (RAS)	86 - 93						
1.0						545 158 033	
RASCAL Pickup (RAS)	86 - 93						
1.0						570 413 063	
ROYALE	78 - 87						
2.0 E							553 401 050
2.2 E *			561 400 060			560 409 054	553 401 050
2.2 TD / **2.5** E / **2.8** / **2.9** / **2.9** E / **3.0**			574 402 075			572 409 068	570 144 064
ROYALE Coupe	78 - 86						
2.8 / **2.9** / **3.0**			574 402 075			572 409 068	570 144 064
SENATOR	78 - 87						
2.0 E / **2.2** E / **2.5** i / **2.8** / **3.0**			563 400 061			560 408 054	556 400 048
2.2 TD / **3.0** i			574 402 075			572 409 068	570 144 064
SENATOR Mk II (B) (V88)	87 - 93						
2.5 i / **2.6** i / **3.0** / **3.0** 24V / **3.0** i Cat			574 402 075			572 409 068	570 144 064
SIGNUM (Z03)	03 - 08						
1.8 / **1.9** CDTI / **1.9** CDTI 16V / **1.9** Turbo / **2.0** DTI / **2.0** i Turbo / **2.2** DTI / **2.2** i / **2.8** V6 Turbo / **3.0** CDTi / **3.0** V6 CDTI / **3.2** V6			574 402 075			572 409 068	
SINTRA (APV)	96 - 99						
2.2 DTI			574 402 075			572 409 068	
2.2 i 16 V / **3.0** i 24V *			561 400 060			560 409 054	553 401 050
SPEEDSTER (E01)	01 - 06						
2.2			561 400 060			560 409 054	
TIGRA Mk I (S93)	94 - 00						
1.4 16V / **1.6** 16V *			554 400 053 552 401 052			544 402 044	
TIGRA TwinTop (X04)	04 - 09						
1.3 CDTI			561 400 060			560 409 054	
1.4 / **1.8** *			554 400 053 552 401 052			544 402 044	
VECTRA (B) Saloon (J96)	95 - 02						
1.6 i 16V / **1.6** i / **1.8** i 16V / **2.0** i 16V / **2.2** i 16V / **2.6** i V6			561 400 060			560 409 054	
1.7 TD			574 402 075			572 409 068	570 144 064
2.0 DI 16V / **2.0** DTI 16V / **2.2** DTI 16V / **2.5** i GSi			574 402 075			572 409 068	
2.5 i V6			561 400 060			572 409 068 560 409 054	
VECTRA (B) Hatchback (J96)	95 - 03						
1.6 i 16V / **1.6** i / **1.8** i 16V / **2.0** i 16V / **2.2** i 16V / **2.6** i V6			561 400 060			560 409 054	
1.7 TD			574 402 075			572 409 068	570 144 064
2.0 Di 16V / **2.0** DTi 16V / **2.2** DTI 16V			574 402 075			572 409 068	
2.5 i GSi / **2.5** i V6			561 400 060			572 409 068 560 409 054	
VECTRA (B) Estate (J96)	95 - 02						
1.8 i 16V / **2.0** i 16V / **2.2** i 16V			561 400 060			560 409 054	
2.0 DI 16V / **2.0** DTI 16V / **2.2** DTI 16V / **2.5** i V6 / **2.6** i V6			574 402 075			572 409 068	
2.5 i GSi			561 400 060			572 409 068 560 409 054	
VECTRA Mk II (C) GTS (Z02)	02 - 09						
1.8 / **1.8** 16V / **1.8** 16V Dualfuel / **2.2** 16V / **2.2** direct			561 400 060			560 409 054	
1.9 CDTI / **1.9** CDTI 16V *						580 406 074 572 409 068	
2.0 16V Turbo			563 400 061			560 408 054	
2.0 DTI 16V / **2.2** DTI 16V / **2.8** V6 Turbo			574 402 075			572 409 068	
3.0 CDTi / **3.0** V6 CDTI			585 200 080			580 406 074	
3.2 V6			577 400 078			574 012 068	
VECTRA Mk II (C) (Z02)	00 - 08						
1.8 / **1.8** 16V / **1.8** 16V Dualfuel / **2.0** 16V Turbo / **2.2** 16V / **2.2** direct			561 400 060			560 409 054	
1.9 CDTI / **1.9** CDTI 16V *						580 406 074 572 409 068	

VARTA®

⚠ FOR CARS WITH START/STOP (MUST REPLACE AGM WITH AGM, EFB WITH EFB)

* PLEASE CHECK AS MORE THAN ONE DIFFERENT SIZE BATTERIES CAN BE FITTED DEPENDING ON:
- ELECTRICAL OPTIONS
- CLIMATE REGION
- BUILD OE

		SILVER *dynamic*			BLUE *dynamic*		BLACK *dynamic*
		AGM	SLI	Aux	EFB	SLI	SLI
VAUXHALL							
VECTRA Mk II (C) (Z02)	00 - 08						
2.0 DTI 16V / **2.2** DTI 16V			574 402 075			572 409 068	
3.0 CDTi / **3.0** V6 CDTI		570 901 076	577 400 078			574 012 068	
3.2 V6		570 901 076	577 400 078				570 409 064
VECTRA Mk II (C) Estate (Z02)	03 - 09						
1.8 / **1.8** 16V			561 400 060			560 409 054	
1.9 CDTI / **1.9** CDTI 16V *						580 406 074 572 409 068	
2.0 16V Turbo			563 400 061			560 408 054	
2.0 DTI 16V / **2.2** direct / **2.2** DTI 16V / **2.8** V6 Turbo			574 402 075			572 409 068	
3.0 CDTi / **3.0** V6 CDTI			585 200 080			580 406 074	
3.2 V6			577 400 078			574 012 068	
VICEROY Saloon	80 - 82						
2500			574 402 075			572 409 068	570 144 064
VIVA (C16)	15 →						
1.0 (55 kW)						552 400 047	
1.0 (52 kW) / **1.0** LPG * ⚠		560 901 068	554 400 053			552 400 047	
VIVARO Combi (X83)	01 - 14						
1.9 DI / **1.9** DTI / **2.0** 16V			574 402 075			572 409 068	
2.0 CDTI			600 402 083			595 402 080	
2.0 ECOTEC		570 901 076	577 400 078			574 012 068	
2.5 CDTI / **2.5** DTI		595 901 085	600 402 083			595 402 080	
VIVARO Box (X83)	01 - 14						
1.9 DI			577 400 078			574 012 068	
1.9 DTI			574 402 075			572 409 068	
2.0 16V / **2.0** ECOTEC			585 200 080			580 406 074	
2.0 CDTI / **2.5** CDTI / **2.5** DTI		595 901 085	600 402 083			595 402 080	
VIVARO Platform/Chassis (X83)	03 - 14						
1.9 DI		570 901 076	577 400 078			574 012 068	
2.0 16V / **2.0** ECOTEC			585 200 080			580 406 074	
2.0 CDTI / **2.5** CDTI		595 901 085	600 402 083			595 402 080	
VIVARO Combi (X82)	14 →						
1.6 CDTi (66 kW) * ⚠		570 901 076	574 402 075			572 409 068	
1.6 CDTi (103 kW) * ⚠		580 901 080	585 200 080 577 400 078		570 500 076		
VIVARO Box (X82)	14 →						
1.6 CDTi (103 kW) * ⚠		570 901 076	574 402 075			572 409 068	
1.6 CDTi (66 kW) * ⚠		580 901 080 570 901 076	574 402 075			572 409 068	
1.6 CDTi (92 kW) * ⚠		580 901 080	577 400 078		570 500 076		
VIVARO Platform/Chassis (X82)	14 →						
1.6 CDTi (85 kW) * ⚠		570 901 076	574 402 075			572 409 068	
1.6 CDTi (88 kW) * ⚠		580 901 080	585 200 080 577 400 078				
1.6 CDTI / **1.6** CDTi (107 kW) * ⚠		580 901 080	577 400 078		570 500 076		
VX220 Convertible (E01)	00 - 05						
2.0 i Turbo / **2.2** i			561 400 060			560 409 054	
VXR8 Saloon (E)	07 →						
6.0 / **6.2** / **6.2** GTS-R			574 402 075			572 409 068	
6.2 Bathurst S / **6.2** GTS / **6.2** LS3 V8			561 400 060			560 409 054	
VXR8 Estate (E)	08 →						
6.2			574 402 075			572 409 068	
VXR8 MALOO (E)	08 →						
6.2			574 402 075			572 409 068	
ZAFIRA Mk I (A) (T98)	98 - 05						
1.6 16V / **1.6** CNG / **1.8** 16V / **1.8** Dualfuel / **2.0** / **2.0** GSI Turbo / **2.2** 16V			561 400 060			560 409 054	
1.6 Dualfuel / **2.0** DI 16V / **2.0** DTI 16V / **2.2** D			574 402 075			572 409 068	
ZAFIRA Mk II (B) (A05)	05 - 14						
1.6 / **1.6** CNG / **1.6** CNG Turbo / **1.8** / **2.0** (147 kW) / **2.2**			561 400 060			560 409 054	
1.7 CDTI			563 400 061			560 408 054	
1.9 CDTI / **2.0** (176 kW)			574 402 075			572 409 068	
ZAFIRA Mk III (P12)	11 - 18						
1.4 (88 kW) / **1.4** LPG / **1.6** CNG / **1.8**			561 400 060			560 409 054	
1.4 (103 kW) / **1.6** CDTi (100 kW) / **2.0** CDTi (125 kW) * ⚠		580 901 080 570 901 076					
1.6 CDTi (99 kW) ⚠		570 901 076					
1.6 SIDI / **1.6** Turbo ⚠		570 901 076			570 500 076		
2.0 BiTurbo CDTI ⚠		580 901 080					

⚠ FOR CARS WITH START/STOP (MUST REPLACE AGM WITH AGM, EFB WITH EFB)
* PLEASE CHECK AS MORE THAN ONE DIFFERENT SIZE BATTERIES CAN BE FITTED DEPENDING ON: - ELECTRICAL OPTIONS
- CLIMATE REGION
- BUILD OE

CLARIOS

		SILVER *dynamic*			BLUE *dynamic*		BLACK *dynamic*
		AGM	SLI	Aux	EFB	SLI	SLI
VAUXHALL							
ZAFIRA Mk III (P12)	11 - 18						
2.0 CDTi (81 kW) * ⚠		580 901 080	574 402 075			572 409 068	
2.0 CDTi (121 kW) * ⚠		580 901 080 570 901 076	574 402 075			572 409 068	
VOLVO							
C30 (533)	06 - 13						
1.6 / **1.8** / **1.8** FlexFuel / **2.0** / **2.0** FlexFuel		560 901 068	563 400 061			560 408 054	
1.6 D / **1.6** D2 * ⚠		570 901 076	585 200 080	509 106 013		580 406 074	
		570 901 076	585 200 080	509 106 013		580 406 074	
2.0 D / **D5**			585 200 080			580 406 074	
2.4 i / **T5**		570 901 076	577 400 078			574 012 068	
D3 / **D4** *			585 200 080			580 406 074	588 403 074
Electric (82 kW)			574 402 075			572 409 068	
Electric (89 kW)			577 400 078			574 012 068	
C70 I Coupe (872)	97 - 02						
2.0 / **2.0** T / **2.3** T-5 / **2.4** / **2.4** T		560 901 068	563 400 061			560 408 054	
C70 I Convertible (873)	98 - 05						
2.0 / **2.0** T / **2.3** T5 / **2.4** / **2.4** T		560 901 068	563 400 061			560 408 054	
C70 II Convertible (542)	06 - 13						
2.0 D / **2.4** D / **D5**			585 200 080			580 406 074	
2.4 / **2.4** i			577 400 078			580 406 074 574 012 068	
D3 / **D4** *		580 901 080	585 200 080			580 406 074	
T5			577 400 078			574 012 068	
S40 I (644)	95 - 04						
1.6 / **1.8** / **1.8** i / **1.8** i / **1.9** T4 / **2.0** / **2.0** T / **2.0** T4			563 400 061			560 408 054	
1.9 DI (70 kW)			574 402 075			572 409 068	
1.9 DI (75 kW)			577 400 078			574 012 068	
1.9 TD		570 901 076	577 400 078			574 012 068	
S40 II (544)	03 - 12						
1.6 / **1.8** / **1.8** / **1.8** FlexFuel / **2.0** / **2.0** F / **2.4** / **2.4** AWD / **T5** / **T5** AWD			574 402 075			572 409 068	
1.6 D *			585 200 080	509 106 013		580 406 074	
			585 200 080	509 106 013		580 406 074	
1.6 D2 * ⚠		570 901 076	585 400 080	509 106 013		580 400 074	
		570 901 076	585 400 080	509 106 013		580 400 074	
2.0 D / **2.4** D5			585 200 080			580 406 074	
D3 / **D4** *			585 200 080			580 406 074	588 403 074
S60 I (384)	00 - 10						
2.0 T / **2.4** (103 kW) / **2.4** Bifuel (103 kW) / **2.4** T / **2.4** T5 / **2.4** T AWD / **2.5** T / **2.5** T AWD / **R** 2,5 T AWD / **R** 2,5 T AWD			577 400 078			574 012 068	
2.3 T5 / **2.4** (125 kW) / **2.4** Bifuel (103 kW) / **T5**			563 400 061			560 408 054	
2.4 D / **2.4** D5			600 402 083			595 402 080	
S60 II (134)	10 →						
1.5 T2 / **1.5** T3 / **2.0** Polestar AWD / **2.0** T3 / **2.0** T4 / **3.0** T AWD / **T5** (225 kW) / **T5** AWD (180 kW) / **T6** AWD (225 kW) * ⚠		570 901 076		509 106 013	570 500 076		
2.0 D2 / **2.0** D3 / **2.0** D4 / **2.0** D5 / **2.0** T (132 kW) / **2.4** D4 AWD / **T5** AWD (187 kW) / **T6** * ⚠		570 901 076		509 106 013			
		570 901 076		509 106 013			
2.0 T (149 kW) / **T4F** / **T5** (177/177 kW) / **T5** (177/177 kW) / **T6** AWD (224 kW)			577 400 078			574 012 068	
T5 (180 kW) * ⚠		580 901 080 570 901 076	577 400 078	509 106 013		574 012 068	
		580 901 080 570 901 076	577 400 078	509 106 013		574 012 068	
2.5 T5 / **DRIVe** / D2 / **T3** / **T4** * ⚠		570 901 076	577 400 078	509 106 013		574 012 068	
2.5 T5 AWD ⚠		570 901 076	577 400 078			574 012 068	
D3 (120 kW) / **D5** (158 kW) * ⚠		570 901 076	585 400 080	509 106 013		580 400 074	
		570 901 076	585 400 080	509 106 013		580 400 074	
D3 (100 kW) / **D4** (133 kW) * ⚠		580 901 080 570 901 076	585 200 080	509 106 013		580 406 074	588 403 074
		580 901 080 570 901 076	585 200 080	509 106 013		580 406 074	588 403 074
D4 (120 kW) * ⚠		570 901 076	585 200 080	509 106 013		580 406 074	
		570 901 076	585 200 080	509 106 013		580 406 074	
D5 (151 kW) / **D5** AWD (151 kW) *			585 200 080			580 406 074	588 403 074
D5 (169 kW) / **D5** AWD (169 kW) * ⚠		570 901 076	577 400 078	509 106 013	570 500 076	574 012 068	
		570 901 076	577 400 078	509 106 013	570 500 076	574 012 068	
T6 AWD (242 kW) *			577 400 078	509 106 013		574 012 068	
			577 400 078	509 106 013		574 012 068	

VARTA®

⚠ FOR CARS WITH START/STOP (MUST REPLACE AGM WITH AGM, EFB WITH EFB)
* PLEASE CHECK AS MORE THAN ONE DIFFERENT SIZE BATTERIES CAN BE FITTED DEPENDING ON: - ELECTRICAL OPTIONS
- CLIMATE REGION
- BUILD OE

		SILVER *dynamic*			BLUE *dynamic*		BLACK *dynamic*
		AGM	SLI	Aux	EFB	SLI	SLI
VOLVO							
S70 (874)	96 - 00						
2.0 (93 kW) / **2.0** Turbo (166 kW) / **2.3** (177 kW) / **2.3** T-5 / **2.3** Turbo / **2.4** / **2.4** AWD (125/103 kW) / **2.4** Bifuel (106 kW) / **2.4** Turbo / **2.5** TDI / **2.5** TDi AWD			577 400 078			574 012 068	
2.0 (105 kW) / **2.0** Turbo (155 kW) / **2.3** (195 kW) / **2.3** T5 AWD / **2.4** AWD (121/106 kW) / **2.4** Blu-Fuel / **2.4** T5 AWD *		570 901 076	563 400 061			560 408 054	
2.4 Bifuel (103 kW)			563 400 061			560 408 054	
S80 I (184)	98 - 08						
2.0 / **2.0** T / **2.4** / **2.4** Bifuel (103 kW) / **2.4** T / **2.4** T5 AWD / **2.5** T / **2.5** T AWD / **2.8** T6 / **2.9** / **3.0** / **3.0** / **3.0** T6		570 901 076	577 400 078				
2.4 Bifuel (103 kW) *		570 901 076	563 400 061			560 408 054	
2.4 D / **2.4** D5 / **2.5** TDI		595 901 085	600 402 083				
S80 II (124)	06 →						
1.6 D DRIVe / **1.6** DRIVe / **2.0** Drive- E / **2.5** T (183/187 kW) / **D3** * ⚠		570 901 076		509 106 013			
		570 901 076		509 106 013			
2.0 / **2.0** TDi / **2.5** T AWD / **2.5** T AWD / **T5** (177 kW) / **T6** AWD (224 kW)		570 901 076	577 400 078				
2.0 FlexFuel / **2.5** T (147 kW) / **2.5** T FlexFuel		560 901 068	563 400 061				
2.0 T / **2.5** T (170 kW) / **3.2** / **3.2** AWD / **4.4** V8 AWD / **4.4** V8 AWD / **T6** AWD (210 kW) *		570 901 076	577 400 078	509 106 013			
		570 901 076	577 400 078	509 106 013			
2.0 T5 ⚠		570 901 076			570 500 076		
2.4 D (120 kW) / **D5** (136 kW) / **D5** AWD (136 kW)		595 901 085	600 402 083				
2.4 D (129 kW) / **D5** (151 kW) / **D5** AWD (151 kW) *			585 200 080		575 500 073		588 403 074
D3 / D4 * ⚠		570 901 076	585 200 080	509 106 013		580 406 074	
		570 901 076	585 200 080	509 106 013		580 406 074	
D4 * ⚠		580 901 080 570 901 076		509 106 013			
		580 901 080 570 901 076		509 106 013			
D5 (158 kW) / **D5** AWD (158 kW) * ⚠		570 901 076	585 200 080	513 106 020		580 406 074	
		570 901 076	585 200 080	513 106 020		580 406 074	
T4 * ⚠		570 901 076	577 400 078	513 106 020		574 012 068	
		570 901 076	577 400 078	513 106 020		574 012 068	
T4F		570 901 076	577 400 078			574 012 068	
T5 (180 kW) * ⚠		580 901 080 570 901 076	577 400 078	509 106 013			
		580 901 080 570 901 076	577 400 078	509 106 013			
S90 (964)	96 - 98						
2.5 / **2.9** *		570 901 076	563 400 061			560 408 054	
S90 II (234)	16 →						
2.0 / **2.0** D3 / **2.0** D4 / **2.0** D4 AWD / **2.0** D5 AWD / **2.0** Hybrid AWD / **2.0** T4 / **2.0** T5 / **2.0** T6 AWD / **2.0** T6 AWD / **2.0** T8 Hybrid AWD *		595 901 085 580 901 080		509 106 013			
		595 901 085 580 901 080		509 106 013			
V40 Estate (645)	95 - 04						
1.6 (77 kW) / **1.8** (85/85 kW) / **1.8** (85/85 kW) / **2.0** *		570 901 076	563 400 061			560 408 054	
1.6 (80 kW) / **1.8** (90/90 kW) / **1.8** (90/90 kW) / **1.8** i / **1.9** T4 / **2.0** T / **2.0** T4			563 400 061			560 408 054	
1.9 DI / **1.9** TD			577 400 078			574 012 068	
V40 Hatchback (525, 526)	12 →						
D2 (84 kW) / **T4** (132/132/147/132 kW) / **T4** (132/132/147/132 kW) / **T3** GTDi / **T4** (132/132/147/132 kW) / **T4** AWD (132 kW) / **T4** GTDi * ⚠		580 901 080 570 901 076		513 106 020	570 500 076		
		580 901 080 570 901 076		513 106 020	570 500 076		
D2 (88 kW) / **T4** AWD (140 kW) * ⚠		580 901 080 570 901 076		509 106 013	570 500 076		
		580 901 080 570 901 076		509 106 013	570 500 076		
D3 (110 kW) / **D4** / **T2** GTDi / **T5** (180/187/157 kW) / **T5** AWD (187/180/157 kW) * ⚠		580 901 080 570 901 076		513 106 020			
		580 901 080 570 901 076		513 106 020			
D3 (110 kW) * ⚠		580 901 080 570 901 076		509 106 013			
		580 901 080 570 901 076		509 106 013			
T2 / **T3** / **T4** (140 kW) / **T4** GTDi AWD / **T5** (183 kW) / **T5** AWD (183 kW) * ⚠		570 901 076		509 106 013	570 500 076		
V50 (545)	03 - 12						
1.6 / **1.8** FlexFuel / **2.0** / **2.0** / **2.4**			577 400 078			574 012 068	
1.6 D (81 kW) * ⚠		580 901 080 570 901 076	585 400 080	509 106 013			
		580 901 080 570 901 076	585 400 080	509 106 013			

⚠ FOR CARS WITH START/STOP (MUST REPLACE AGM WITH AGM, EFB WITH EFB)
* PLEASE CHECK AS MORE THAN ONE DIFFERENT SIZE BATTERIES CAN BE FITTED DEPENDING ON: - ELECTRICAL OPTIONS
- CLIMATE REGION
- BUILD OE

CLARIOS

VOLVO

		SILVER *dynamic*			BLUE *dynamic*		BLACK *dynamic*
		AGM	SLI	Aux	EFB	SLI	SLI
VOLVO							
V50 (545)	03 - 12						
1.6 D (80 kW) * ⚠		570 901 076	585 400 080	509 106 013			
		570 901 076	585 400 080	509 106 013			
1.6 D2 * ⚠		570 901 076	574 402 075	509 106 013		572 409 068	
		570 901 076	574 402 075	509 106 013		572 409 068	
1.8 / **2.0** D / **2.0** FlexFuel / **T5** / **T5** AWD			574 402 075			572 409 068	
2.0 CDI			585 400 080			580 400 074	
2.4 AWD		570 901 076	577 400 078			574 012 068	
2.4 D5 / **2.4** Tdi			585 200 080			580 406 074	
D3 / **D4** *			585 200 080			580 406 074	588 403 074
V70 I (875, 876)	95 - 00						
2.0 (93 kW) / **2.0** Turbo (166 kW) / **2.0** Turbo AWD / **2.3** / **2.3** AWD (177 kW) / **2.3** T-5 / **2.3** T AWD / **2.3** Turbo / **2.4** (103/125 kW) / **2.4** Turbo / **2.4** Turbo AWD / **2.5** TDI / **2.5** TDi AWD			577 400 078			574 012 068	
2.0 (105 kW) / **2.0** Turbo (155 kW) / **2.3** AWD (195 kW) / **2.3** T-5 AWD / **2.4** (121/106 kW) / **2.4** AWD / **2.4** Bifuel (106 kW) *		570 901 076	563 400 061			560 408 054	
2.4 Bifuel (103 kW)			563 400 061			560 408 054	
V60 (155, 157)	10 →						
1.5 T2 / **2.0** D2 / **2.0** D3 / **2.0** Polestar AWD / **2.0** T (132 kW) / **2.0** T4 / **2.0** T5 / **3.0** T AWD / **T3** (112/112 kW) / **T5** (176/157/176 kW) / **T5** AWD (180 kW) / **T5** (176/157/176 kW) * ⚠		570 901 076		509 106 013	570 500 076		
1.6 DRIVe / **2.0** D4 / **T6** / **2.4** D5 Hybrid AWD / **T5** AWD (187/187 kW) / **T5** AWD (187/187 kW) / **T6** / **T6** AWD (225 kW) * ⚠		570 901 076		509 106 013			
		570 901 076		509 106 013			
2.0 T (149 kW) / **T5** (177 kW) / **T6** AWD (224 kW) *			577 400 078	509 106 013		574 012 068	
			577 400 078	509 106 013		574 012 068	
T5 (180 kW) * ⚠		580 901 080 570 901 076	577 400 078	509 106 013		574 012 068	
		580 901 080 570 901 076	577 400 078	509 106 013		574 012 068	
2.4 D5 * ⚠		570 901 076	585 200 080	509 106 013		580 406 074	
		570 901 076	585 200 080	509 106 013		580 406 074	
2.4 D5 AWD / **D5** (151 kW) / **D5** AWD (151 kW) *			585 200 080	509 106 013		580 406 074	588 403 074
			585 200 080	509 106 013		580 406 074	588 403 074
2.4 D6 Plug in Hybrid AWD * ⚠		580 901 080 570 901 076					
2.4 Hybrid D6 AWD / **D4** / **D4** AWD (140 kW) / **D5** (165 kW) / **D6** Hybrid AWD * ⚠		580 901 080 570 901 076		509 106 013			
		580 901 080 570 901 076		509 106 013			
D3 / **D4** AWD (133/120 kW) * ⚠		580 901 080 570 901 076	585 200 080	509 106 013		580 406 074	588 403 074
		580 901 080 570 901 076	585 200 080	509 106 013		580 406 074	588 403 074
D3 / D4 * ⚠		580 901 080 570 901 076	585 200 080	509 106 013		580 406 074	
		580 901 080 570 901 076	585 200 080	509 106 013		580 406 074	
D5 (169 kW) * ⚠		580 901 080 570 901 076		509 106 013	570 500 076		
		580 901 080 570 901 076		509 106 013	570 500 076		
D5 AWD (169 kW) / **T3** (110 kW) / **T4** / **T4F** *		570 901 076	577 400 078	509 106 013		574 012 068	
		570 901 076	577 400 078	509 106 013		574 012 068	
T6 AWD (242 kW) * ⚠		570 901 076	577 400 078	509 106 013	570 500 076	574 012 068	588 403 074
		570 901 076	577 400 078	509 106 013	570 500 076	574 012 068	588 403 074
V60 II (225, 227)	18 →						
D3 / **D4** / **T5** / **T6** AWD / **T8** Plug-in Hybrid AWD ⚠		580 901 080					
V70 II (285)	99 - 08						
2.0 T / **2.4** T / **2.4** T AWD			577 400 078			574 012 068	
2.3 / **2.3** T5 / **2.4** D / **2.4** D5 / **2.4** D5 AWD / **2.5** T AWD			600 402 083			595 402 080	
2.4 / **2.4** T5 / **2.5** TDI			577 400 078			595 402 080 574 012 068	
2.4 Bifuel / **2.5** T / **R** 2,5 T AWD / **R** 2,5 T AWD			563 400 061			560 408 054	
2.5 AWD		560 901 068	563 400 061			560 408 054	
2.5 R Sport		595 901 085	600 402 083			595 402 080	
V70 III (135)	07 →						
1.6 D / **T4** (132 kW) * ⚠		570 901 076	577 400 078	513 106 020		574 012 068	
		570 901 076	577 400 078	513 106 020		574 012 068	
1.6 DRIVe / D2 / **2.0** GDI / **D2** / **D3** (110 kW) / **D4** AWD (120 kW) * ⚠		570 901 076		509 106 013			
		570 901 076		509 106 013			
1.6 T4F *			577 400 078	509 106 013		574 012 068	
			577 400 078	509 106 013		574 012 068	
2.0 * ⚠		570 901 076	577 400 078	513 106 020			588 403 074
		570 901 076	577 400 078	513 106 020			588 403 074

VARTA®

⚠ FOR CARS WITH START/STOP (MUST REPLACE AGM WITH AGM, EFB WITH EFB)
* PLEASE CHECK AS MORE THAN ONE DIFFERENT SIZE BATTERIES CAN BE FITTED DEPENDING ON: - ELECTRICAL OPTIONS
- CLIMATE REGION
- BUILD OE

		SILVER *dynamic*			BLUE *dynamic*		BLACK *dynamic*
		AGM	SLI	Aux	EFB	SLI	SLI
VOLVO							
V70 III (135)	07 →						
2.0 BiFuel * ⚠		580 901 080 570 901 076	577 400 078	509 106 013		574 012 068	
		580 901 080 570 901 076	577 400 078	509 106 013		574 012 068	
2.0 D / **2.5** T (147 kW) / **3.2** (175 kW) / **3.2** AWD (175 kW) / **T6** AWD *			585 200 080			580 406 074	588 403 074
2.0 FlexiFuel / **2.5** T FlexiFuel *			577 400 078				588 403 074
2.0 T * ⚠		580 901 080 570 901 076	577 400 078	513 106 020			588 403 074
		580 901 080 570 901 076	577 400 078	513 106 020			588 403 074
2.4 D / **D5** / **D5** AWD * ⚠		570 901 076	585 200 080	513 106 020		580 406 074	588 403 074
		570 901 076	585 200 080	513 106 020		580 406 074	588 403 074
2.5 T (170 kW) *			585 200 080	509 106 013		580 406 074	588 403 074
			585 200 080	509 106 013		580 406 074	588 403 074
3.2 (179 kW) / **3.2** AWD (179 kW)		570 901 076	577 400 078			574 012 068	
D3 (100 kW) / **D4** * ⚠		580 901 080 570 901 076		509 106 013			
		580 901 080 570 901 076		509 106 013			
D3 / D4 * ⚠		570 901 076	585 200 080	509 106 013		580 406 074	588 403 074
		570 901 076	585 200 080	509 106 013		580 406 074	588 403 074
D4 AWD (133 kW) * ⚠		580 901 080 570 901 076	585 200 080	509 106 013		580 406 074	588 403 074
		580 901 080 570 901 076	585 200 080	509 106 013		580 406 074	588 403 074
T4 (140 kW) * ⚠		570 901 076		509 106 013	570 500 076		
		570 901 076		509 106 013	570 500 076		
T5 (177 kW) *			577 400 078	509 106 013		580 406 074	588 403 074
			577 400 078	509 106 013		580 406 074	588 403 074
T5 (180 kW) * ⚠		580 901 080 570 901 076	577 400 078	509 106 013		574 012 068	588 403 074
		580 901 080 570 901 076	577 400 078	509 106 013		574 012 068	588 403 074
V90 Estate (965)	96 - 98						
2.5 / **2.9** *		570 901 076	563 400 061			560 408 054	
V90 II Estate (235, 236)	16 →						
2.0 D3 / **2.0** D3 AWD / **2.0** D4 / **2.0** D4 AWD / **2.0** D5 AWD / **2.0** Hybrid AWD / **2.0** T4 / **2.0** T4 AWD / **2.0** T5 / **2.0** T5 AWD / **2.0** T6 AWD / **2.0** T8 Hybrid AWD *		595 901 085 580 901 080					
XC40 (536)	17 →						
1.5 T3 / **2.0** D3 / **2.0** D3 AWD / **2.0** D4 AWD / **2.0** T4 / **2.0** T4 AWD / **T5** AWD		570 901 076					
XC60 (156)	08 →						
2.0 T / **3.2** AWD / **T5** (177/177 kW) / **T5** AWD (187 kW) / **T5** (177/177 kW) / **T6** AWD (224/210 kW)			577 400 078			574 012 068	
T5 (180 kW) * ⚠		580 901 080 570 901 076	577 400 078	513 106 020		574 012 068	
		580 901 080 570 901 076	577 400 078	513 106 020		574 012 068	
2.4 D / **D5** AWD (151 kW) *			585 200 080			580 406 074	588 403 074
2.4 D / D3 / D4 AWD * ⚠		580 901 080 570 901 076	585 200 080 577 400 078	513 106 020		574 012 068	
		580 901 080 570 901 076	585 200 080 577 400 078	513 106 020		574 012 068	
D3 (100 kW) * ⚠		580 901 080 570 901 076	585 200 080	509 106 013		580 406 074	588 403 074
		580 901 080 570 901 076	585 200 080	509 106 013		580 406 074	588 403 074
D3 (110 kW) / **D4** (140 kW) / **D4** AWD (140 kW) / **D5** AWD (162 kW) / **T6** AWD (225 kW) * ⚠		570 901 076		509 106 013			
		570 901 076		509 106 013			
D3 / D4 * ⚠		580 901 080 570 901 076	585 200 080	513 106 020		580 406 074	588 403 074
		580 901 080 570 901 076	585 200 080	513 106 020		580 406 074	588 403 074
D4 (133 kW) * ⚠		580 901 080 570 901 076		513 106 020			
		580 901 080 570 901 076		513 106 020			
D4 AWD (133 kW) * ⚠		580 901 080 570 901 076	600 402 083	513 106 020		595 402 080	
		580 901 080 570 901 076	600 402 083	513 106 020		595 402 080	
D5			585 200 080			580 406 074	
D5 AWD (158 kW) * ⚠		570 901 076	585 200 080	513 106 020		580 406 074	588 403 074
		570 901 076	585 200 080	513 106 020		580 406 074	588 403 074

⚠ FOR CARS WITH START/STOP (MUST REPLACE AGM WITH AGM, EFB WITH EFB)
* PLEASE CHECK AS MORE THAN ONE DIFFERENT SIZE BATTERIES CAN BE FITTED DEPENDING ON: - ELECTRICAL OPTIONS
- CLIMATE REGION
- BUILD OE

CLARIOS

VOLVO

		SILVER *dynamic*			BLUE *dynamic*		BLACK *dynamic*
		AGM	SLI	Aux	EFB	SLI	SLI
VOLVO							
XC60 (156)	08 →						
D5 AWD (136 kW) *			585 200 080 577 400 078			574 012 068	
D5 AWD (169 kW) * ⚠		580 901 080 570 901 076	585 200 080	513 106 020	570 500 076	580 406 074	588 403 074
		580 901 080 570 901 076	585 200 080	513 106 020	570 500 076	580 406 074	588 403 074
T5 AWD (180 kW) * ⚠		570 901 076		509 106 013	570 500 076		
T6 * ⚠		570 901 076		513 106 020			
		570 901 076		513 106 020			
T6 AWD (242 kW)		570 901 076	577 400 078			574 012 068	
XC60 II (246)	17 →						
2.0 D3 / **2.0** D4 / **2.0** D4 AWD / **2.0** D5 AWD / **2.0** T5 / **2.0** T5 AWD / **2.0** T6 AWD / **2.0** T8 Hybrid AWD *		595 901 085 580 901 080		509 106 013			
XC70 CROSS COUNTRY (295)	97 - 07						
2.4 D5 AWD / **2.4** D5 XC AWD / **2.5** T XC AWD			600 402 083			595 402 080	
2.4 T XC AWD			577 400 078			574 012 068	
XC70 II (136)	07 →						
2.4 D / **D5** AWD (136 kW)			600 402 083			595 402 080	
2.4 D / D4 AWD * ⚠		570 901 076	600 402 083	513 106 020		595 402 080	
		570 901 076	600 402 083	513 106 020		595 402 080	
3.2 AWD (179 kW)		570 901 076	577 400 078			574 012 068	
3.2 AWD (175 kW) / **T6** AWD (210 kW)			585 200 080			580 406 074	
D3 / **D5** AWD (158 kW) * ⚠		570 901 076	585 200 080	513 106 020		580 406 074	588 403 074
		570 901 076	585 200 080	513 106 020		580 406 074	588 403 074
D4 * ⚠		580 901 080 570 901 076		509 106 013			
		580 901 080 570 901 076		509 106 013			
D4 AWD * ⚠		580 901 080 570 901 076	585 400 080	513 106 020		580 400 074	
		580 901 080 570 901 076	585 400 080	513 106 020		580 400 074	
D5 AWD (151 kW) *			585 200 080			580 406 074	588 403 074
D5 AWD (162 kW) * ⚠		580 901 080 570 901 076		509 106 013		580 406 074	588 403 074
		580 901 080 570 901 076		509 106 013		580 406 074	588 403 074
T5 * ⚠		580 901 080 570 901 076	577 400 078	509 106 013		574 012 068	
		580 901 080 570 901 076	577 400 078	509 106 013		574 012 068	
T5 AWD / **T6** AWD (183 kW) *		570 901 076		509 106 013			
T6 AWD (224 kW) *			577 400 078	509 106 013		574 012 068	
			577 400 078	509 106 013		574 012 068	
XC90 I (275)	02 - 15						
2.5 T AWD (154 kW) / **T6** AWD		570 901 076	577 400 078				
2.5 T AWD (154 kW) *		595 901 085 580 901 080					
3.2 AWD (179 kW)			585 200 080				
3.2 AWD (175 kW) *		570 901 076	577 400 078			595 402 080	
V8 AWD / **D3** / D5 / **D5** AWD		595 901 085	600 402 083				
XC90 II (256)	14 →						
2.0 T5 AWD / **2.0** T6 AWD / **2.0** T8 Hybrid AWD / **D4** / **D4** AWD / **D5** AWD (173 kW) / **T5** AWD / **T8** Hybrid AWD *		595 901 085 580 901 080					
T6 AWD		570 901 076			570 500 076		
D5 AWD (165 kW)		595 901 085	600 402 083			595 402 080	
240 (P242, P244)	74 - 93						
2.0 (71 kW) / **2.1** (74 kW) / **2.8**						570 413 063	
2.0 (76 kW) / **2.1** (90/79 kW) / **2.1** Turbo / **2.3** / **2.3** i Cat		560 901 068	563 400 061			560 408 054	
2.4 Diesel		570 901 076	577 400 078			574 012 068	
240 Kombi (P245)	74 - 93						
2.0 (71 kW) / **2.1** (79/80 kW) / **2.1** Turbo / **2.3** / **2.3** Cat / **2.3** i Cat / **2.8**		560 901 068	563 400 061			560 408 054	
2.0 (66 kW) / **2.1** (90 kW)						570 413 063	
2.4 Diesel		570 901 076	577 400 078			574 012 068	
260 (P262, P264)	74 - 82						
2.7						570 413 063	
2.8		560 901 068	563 400 061			560 408 054	
260 Estate (P265)	75 - 82						
2.7 / **2.8**						570 413 063	
340-360 (343, 345)	75 - 91						
1.3			561 400 060			560 409 054	

⚠ FOR CARS WITH START/STOP (MUST REPLACE AGM WITH AGM, EFB WITH EFB)

* PLEASE CHECK AS MORE THAN ONE DIFFERENT SIZE BATTERIES CAN BE FITTED DEPENDING ON:
- ELECTRICAL OPTIONS
- CLIMATE REGION
- BUILD OE

VARTA®

		SILVER *dynamic*			BLUE *dynamic*		BLACK *dynamic*
		AGM	SLI	Aux	EFB	SLI	SLI
VOLVO							
340-360 (343, 345)	75 - 91						
1.4 / **1.7** / **2.0** / **2.1**		560 901 068	563 400 061			560 408 054	
1.6 Diesel		570 901 076	577 400 078			574 012 068	
340-360 Saloon (344)	79 - 91						
1.3 / **1.4** (46 kW)			561 400 060			560 409 054	
1.4 (50 kW) / **1.7** / **2.0**		560 901 068	563 400 061			560 408 054	
1.6 Diesel		570 901 076	577 400 078			574 012 068	
440 K (445)	88 - 96						
1.6 / **1.7** / **1.7** Turbo / **1.8** / **2.0**		560 901 068	563 400 061			560 408 054	
1.9 Turbo-Diesel		570 901 076	577 400 078			574 012 068	
460 L (464)	88 - 96						
1.6 / **1.7** / **1.7** Turbo / **1.8** / **2.0**		560 901 068	563 400 061			560 408 054	
1.9 Turbo-Diesel		570 901 076	577 400 078			574 012 068	
480 E (482)	86 - 96						
1.7 / **1.7** Turbo / **2.0**		560 901 068	563 400 061			560 408 054	
740 (744)	83 - 92						
2.0 / **2.0** GLE / **2.0** Turbo / **2.3** / **2.3** GLE / **2.3** Turbo (125 kW)		560 901 068	563 400 061			560 408 054	
2.3 Turbo (115 kW)		570 901 076	577 400 078			574 012 068	
2.4 Diesel / **2.4** TD		595 901 085	600 402 083			595 402 080	
740 Kombi (745)	84 - 92						
2.0 / **2.0** 16V / **2.0** Turbo / **2.3** (85/84/87/83/82 kW) / **2.3** Turbo (125 kW)		560 901 068	563 400 061			560 408 054	
2.3 (96 kW) / **2.3** Turbo (115/134/140/121 kW)		570 901 076	577 400 078			574 012 068	
2.4 Diesel / **2.4** TD Interc. / **2.4** Turbo-Diesel		595 901 085	600 402 083			595 402 080	
760 (704, 764)	81 - 92						
2.3 / **2.3** Turbo / **2.4** D / **2.4** TD Interc. / **2.4** Turbo Diesel / **2.8**		570 901 076	577 400 078			574 012 068	
760 Kombi (704, 765)	82 - 92						
2.3 / **2.3** Turbo / **2.4** D / **2.4** TD Interc. / **2.8**		570 901 076	577 400 078			574 012 068	
780 (782)	86 - 90						
2.4 D / **2.9**		570 901 076	577 400 078			574 012 068	
850 (854)	91 - 97						
2.0 / **2.0** Turbo / **2.3** T5 / **2.3** T5 R / **2.3** T5-R / **2.3** Turbo R / **2.4** / **2.4** GLE		560 901 068	563 400 061			560 408 054	
2.5 TDI		570 901 076	577 400 078			574 012 068	
850 Estate (855)	92 - 97						
2.0 / **2.0** Turbo / **2.3** T5 / **2.3** T5 R / **2.3** T5-R / **2.3** Turbo R / **2.4** / **2.4** AWD / **2.4** GLE		560 901 068	563 400 061			560 408 054	
2.5 TDI		570 901 076	577 400 078			574 012 068	
940 (944)	90 - 95						
2.0 (82 kW) / **2.3** (85/96 kW)		560 901 068	563 400 061			560 408 054	
2.0 (102 kW) / **2.0** Turbo / **2.3** (118/114 kW) / **2.3** Turbo / **2.4** D / **2.4** TD Intercooler / **2.4** Turbo Diesel		570 901 076	577 400 078			574 012 068	
940 Kombi (945)	90 - 95						
2.0 / **2.3** (96/85 kW)		560 901 068	563 400 061			560 408 054	
2.0 Turbo / **2.3** (114 kW) / **2.3** Turbo / **2.4** D / **2.4** TD Intercooler / **2.4** Turbo Diesel		570 901 076	577 400 078			574 012 068	
940 II (944)	94 - 98						
2.0 / **2.0** Turbo / **2.3** Turbo / **2.4** TD Interc.		570 901 076	577 400 078			574 012 068	
2.3 / **2.3** ti / **2.3** ti		560 901 068	563 400 061			560 408 054	
940 II Estate (945)	94 - 98						
2.0 / **2.0** Turbo / **2.3** Turbo / **2.4** TD Interc.		570 901 076	577 400 078			574 012 068	
2.3 / **2.3** ti		560 901 068	563 400 061			560 408 054	
960 (964)	90 - 94						
2.0 (140 kW) / **2.3** Turbo / **2.4** TD Interc. / **2.8** GL / **2.9**		570 901 076	577 400 078			574 012 068	
2.0 (82 kW)		560 901 068	563 400 061			560 408 054	
960 Kombi (965)	90 - 94						
2.0 / **2.3** Turbo / **2.4** Tdi / **2.4** TD Interc. / **2.8** / **2.9**		570 901 076	577 400 078			574 012 068	
960 II (964)	94 - 96						
2.5 / **2.9**		570 901 076	577 400 078			574 012 068	
960 II Estate (965)	94 - 96						
2.5 / **2.9**		570 901 076	577 400 078			574 012 068	
VW							
AMAROK (2HA, 2HB, S1B, S6B, S7A, S7B)	10 →						
2.0 BiTDI (120 kW) / **2.0** BiTDI 4motion (120 kW) / **2.0** BiTDI 4motion (120 kW)			600 402 083			595 402 080	
2.0 BiTDI (132 kW) / **2.0** BiTDI 4motion (132 kW) * ⚠		595 901 085 580 901 080	600 402 083			595 402 080	
2.0 TDI / **2.0** TDI 4motion * ⚠		580 901 080	600 402 083			595 402 080	

⚠ FOR CARS WITH START/STOP (MUST REPLACE AGM WITH AGM, EFB WITH EFB)
* PLEASE CHECK AS MORE THAN ONE DIFFERENT SIZE BATTERIES CAN BE FITTED DEPENDING ON: - ELECTRICAL OPTIONS
- CLIMATE REGION
- BUILD OE

CLARIOS

VW

		SILVER *dynamic*			BLUE *dynamic*		BLACK *dynamic*
		AGM	SLI	Aux	EFB	SLI	SLI
VW							
AMAROK (2HA, 2HB, S1B, S6B, S7A, S7B)	10 →						
2.0 TSI		570 901 076	577 400 078			574 012 068	
3.0 TDI / **3.0** TDI 4motion ⚠		595 901 085					
AMAROK Platform/Chassis (S1B)	11 →						
2.0 TDI (103 kW) * ⚠		580 901 080	600 402 083			595 402 080	
2.0 TDI (132 kW) / **2.0** TDI 4motion			600 402 083			595 402 080	
ARTEON (3H7)	17 →						
1.5 TSi / **2.0** TSI / **2.0** TSI 4motion * ⚠		595 901 085 570 901 076			570 500 076		
2.0 TDI / **2.0** TDI 4motion * ⚠		595 901 085 570 901 076					
ATLAS (CA1)	16 →						
2.0 TSI 4motion / **3.6** FSI 4motion		570 901 076				574 012 068	
BEETLE (5C1, 5C2)	11 →						
1.2 TSI / **1.6** TDI * ⚠		570 901 076	563 400 061		570 500 076	560 408 054	
1.2 TSI 16V ⚠		560 901 068			560 500 064		
1.4 TSI (118 kW) / **2.0** TDI (103 kW) / **2.0** TSI (147/155 kW) / **2.5**			563 400 061			560 408 054	
1.4 TSI (110 kW) / **2.0** TSI (162 kW) ⚠		570 901 076			570 500 076		
2.0 TDI (110 kW) ⚠		570 901 076					
BEETLE Convertible (5C7, 5C8)	11 →						
1.2 TSI / **1.6** TDI * ⚠		570 901 076	563 400 061		570 500 076	560 408 054	
1.2 TSI 16V ⚠		560 901 068			560 500 064		
1.4 TSI (118 kW) / **2.0** TDI (103 kW) / **2.0** TSI (147/155 kW) / **2.5**			563 400 061			560 408 054	
1.4 TSI (110 kW) / **2.0** TSI (162 kW) ⚠		570 901 076			570 500 076		
1.8 TSI / **2.0** TDI (110/81 kW) ⚠		570 901 076					
BORA (1J2)	98 - 13						
1.4 16V			554 400 053			552 400 047	
1.6 / **1.6** 16V / **1.6** FSI / **1.8** / **1.8** 4motion / **1.8** T / **2.0** / **2.0** 4motion			563 400 061			560 408 054	
1.9 SDI / **1.9** TDI / **1.9** TDI 4motion / **2.3** V5 4motion			577 400 078			574 012 068	
2.3 V5 / **2.8** V6 4motion			574 402 075			572 409 068	
BORA Variant (1J6)	99 - 05						
1.4 16V			554 400 053			552 400 047	
1.6 / **1.6** 16V / **1.6** FSI / **1.8** 4motion / **1.8** T / **2.0** / **2.0** 4motion / **2.8** VR6			563 400 061			560 408 054	
1.9 TDI / **1.9** TDI 4motion / **2.3** V5 4motion			577 400 078			574 012 068	
2.3 V5 / **2.8** V6 4motion			574 402 075			572 409 068	
CADDY I (14)	79 - 92						
1.5 / **1.6** / **1.6** D / **1.8**			563 400 061			560 408 054	
CADDY II Estate (9K9B)	95 - 04						
1.4 / **1.4** 16V / **1.6** (55 kW)			554 400 053			552 400 047	
1.6 (55 kW) / **1.7** SDI			563 400 061			560 408 054	
1.9 D / **1.9** SDI / **1.9** TDI			577 400 078			574 012 068	
CADDY II Box (9K9A)	95 - 04						
1.4 / **60** 1.4 / **75** 1.6			554 400 053			552 400 047	
1.7 SDI			563 400 061			560 408 054	
1.9 D / **1.9** SDI / **1.9** TDI			577 400 078			574 012 068	
CADDY II Pickup (9U7)	96 - 00						
1.6 / **1.9** D			563 400 061			560 408 054	
CADDY III Estate (2KB, 2KJ, 2CB, 2CJ)	04 - 15						
1.2 TSI * ⚠		570 901 076	554 400 053		570 500 076	552 400 047	
1.4 / **1.6** / **2.0** EcoFuel			554 400 053			552 400 047	
1.6 BiFuel / **1.6** TDI * ⚠		570 901 076	563 400 061		570 500 076	560 408 054	
1.9 TDI / **1.9** TDI 4motion / **2.0** SDI / **2.0** TDI (103 kW)			577 400 078			574 012 068	
2.0 TDI (81 kW) / **2.0** TDI 4motion			563 400 061			560 408 054	
2.0 TDI (125 kW) / **2.0** TDI 16V 4motion * ⚠		570 901 076	563 400 061			560 408 054	
2.0 TDI 16V ⚠		570 901 076	577 400 078			574 012 068	
CADDY III Box (2KA, 2KH, 2CA, 2CH)	04 - 15						
1.2 TSI * ⚠		570 901 076	554 400 053		570 500 076	552 400 047	
1.4 / **1.6** / **2.0** EcoFuel			554 400 053			552 400 047	
1.6 BiFuel / **1.6** TDI (55 kW) * ⚠		570 901 076	563 400 061		570 500 076	560 408 054	
1.6 TDI (75 kW) / **2.0** TDI (62/125 kW) / **2.0** TDI 16V 4motion / **2.0** TDI 4motion (62 kW) * ⚠		570 901 076	563 400 061			560 408 054	
1.9 TDI / **1.9** TDI 4motion / **2.0** TDI (103 kW)			577 400 078			574 012 068	
2.0 SDI			563 400 061			574 012 068 560 408 054	
2.0 TDI (81 kW) / **2.0** TDI 4motion (81 kW)			563 400 061			560 408 054	
2.0 TDI 16V ⚠		570 901 076	577 400 078			574 012 068	

VARTA®

⚠ FOR CARS WITH START/STOP (MUST REPLACE AGM WITH AGM, EFB WITH EFB)
* PLEASE CHECK AS MORE THAN ONE DIFFERENT SIZE BATTERIES CAN BE FITTED DEPENDING ON: - ELECTRICAL OPTIONS
- CLIMATE REGION
- BUILD OE

		SILVER *dynamic*			BLUE *dynamic*		BLACK *dynamic*
		AGM	SLI	Aux	EFB	SLI	SLI
VW							
CADDY IV Estate (SAB, SAJ)	15 →						
1.0 TSI / **1.6** ⚠		560 901 068			560 500 064		
1.2 TSI / **1.4** TGI CNG / **1.4** TSI ⚠		560 901 068					
1.6 TDI / **2.0** TDI (55 kW) / **2.0** TDI 4motion ⚠		570 901 076					
2.0 TDI (75 kW) ⚠		570 901 076			570 500 076		
CADDY IV Box (SAA, SAH)	15 →						
1.0 TSI / **1.6**		560 901 068			560 500 064		
1.2 TSI / **1.4** TGI CNG / **1.4** TSI ⚠		560 901 068					
1.6 TDI / **2.0** TDI (81/110/55 kW) / **2.0** TDI 4motion ⚠		570 901 076					
2.0 TDI (75 kW) ⚠		570 901 076			570 500 076		
CADDY ALLTRACK Estate (SAB)	15 →						
1.0 TSI / **1.2** TSI / **1.4** TSI ⚠		560 901 068			560 500 064		
1.4 TGI CNG ⚠		570 901 076			570 500 076		
2.0 TDI / **2.0** TDI 4motion ⚠		570 901 076					
CADDY ALLTRACK Box (SAA)	15 →						
1.0 TSI / **1.2** TSI / **1.4** TSI ⚠		560 901 068			560 500 064		
1.4 TGI CNG ⚠		570 901 076			570 500 076		
2.0 TDI / **2.0** TDI 4motion ⚠		570 901 076					
CORRADO (53I)	87 - 95						
1.8 16V / **1.8** G60 / **2.0** i / **2.0** i 16V / **2.9** VR6			561 400 060			560 409 054	
DERBY (86)	77 - 81						
0.9 / **1.1** / **1.3** *			554 400 053 552 401 052			544 402 044	541 400 036
DERBY (86C, 80)	81 - 84						
1.0 / **1.1** / **1.3** *			554 400 053 552 401 052			544 402 044	541 400 036
EOS (1F7, 1F8)	06 - 15						
1.4 TSI (90 kW) * ⚠		570 901 076	563 400 061 554 400 053				
1.4 TSI (118 kW)			554 400 053			560 408 054 552 400 047	
1.6 FSI / **2.0** FSI / **2.0** TSI			563 400 061			560 408 054	
2.0 TDI (100 kW) / **2.0** TDI 16V ⚠		570 901 076	577 400 078			574 012 068	
2.0 TDI (103 kW) / **3.2** V6 / **3.2** V6 / **3.6** V6			577 400 078			574 012 068	
2.0 TFSI			563 400 061			574 012 068 560 408 054	
FOX Hatchback (5Z1, 5Z3, 5Z4)	03 - 15						
1.2 / **1.4**			554 400 053			552 400 047	
1.4 TDI			563 400 061			560 408 054	
1.6 / **1.6** Total Flex *						560 408 054 552 400 047	
GOLF I (17)	74 - 85						
1.1 / **1.3** / **1.5** *			554 400 053 552 401 052			544 402 044	541 400 036
1.6 / **1.6** GTI / **1.8** GTI *			561 400 060 554 400 053 552 401 052			544 402 044	
1.6 D / **1.6** TD			577 400 078			574 012 068	570 409 064
GOLF I Cabriolet (155)	79 - 93						
1.3 / **1.5** / **1.6** (55/53/81 kW) *			554 400 053 552 401 052			544 402 044	541 400 036
1.6 (55 kW) / **1.8** *			561 400 060 554 400 053 552 401 052			544 402 044	
GOLF II (19E, 1G1)	83 - 92						
1.0 / **1.3** / **1.3** Cat *			554 400 053 552 401 052			544 402 044	541 400 036
1.6 / **1.8** / **1.8** GTI / **1.8** GTI 16V / **1.8** GTI Cat / **1.8** GTI G60 / **1.8** GTI G60 Syncro / **1.8** i Cat / **1.8** i Cat Syncro / **1.8** Syncro / **2.0** *			554 400 053 552 401 052			560 409 054 544 402 044	
1.6 D / **1.6** TD			574 402 075		565 500 065		570 144 064
GOLF III (1H1)	91 - 98						
1.8 / **1.8** Syncro			563 400 061			560 408 054	556 400 048
1.4 / **1.6** / **1.6** / **2.0** / **2.0** GL / **2.0** GTI 16V / **2.0** Syncro		560 901 068	563 400 061			560 408 054	
1.9 D / **1.9** SDI / **1.9** TD,GTD / **1.9** TDI / **1.9** TDI Syncro / **2.8** VR6 / **2.9** VR6 Syncro / **Citystromer**			577 400 078			574 012 068	570 409 064
GOLF III Variant (1H5)	93 - 99						
1.4 *			554 400 053 552 401 052			544 402 044	541 400 036
1.6 *						560 408 054 552 400 047	545 412 040
1.8 / **1.8** Syncro		560 901 068	563 400 061			560 408 054	
1.9 D / **1.9** SDI / **1.9** TD / **1.9** TDI / **1.9** TDI Syncro			577 400 078			574 012 068	570 409 064

⚠ FOR CARS WITH START/STOP (MUST REPLACE AGM WITH AGM, EFB WITH EFB)
* PLEASE CHECK AS MORE THAN ONE DIFFERENT SIZE BATTERIES CAN BE FITTED DEPENDING ON: - ELECTRICAL OPTIONS
- CLIMATE REGION
- BUILD OE

CLARIOS

VW

		SILVER *dynamic*			BLUE *dynamic*		BLACK *dynamic*
		AGM	SLI	Aux	EFB	SLI	SLI
VW							
GOLF III Variant (1H5)	93 - 99						
2.0 / **2.0** Syncro / **2.9** VR6 Syncro			563 400 061			574 012 068 560 408 054	
GOLF III Cabriolet (1E7)	93 - 98						
1.6 *						560 408 054 552 400 047	545 412 040
1.8			554 400 053			552 400 047	
1.9 TDI			577 400 078			574 012 068	570 409 064
2.0		560 901 068	563 400 061			560 408 054	
GOLF IV (1J1)	97 - 07						
1.4 16V / **1.6** / **1.6** 16V / **1.6** FSI / **1.8** / **1.8** 4motion / **1.8** T / **1.8** T GTI / **1.8** T GTI / **2.0** / **2.0** 4motion			563 400 061			560 408 054	
1.9 SDI / **1.9** TDI / **1.9** TDI 4motion / **2.3** V5 / **2.3** V5 4motion / **2.8** VR6 4motion / **3.2** R32 4motion			577 400 078			574 012 068	
GOLF IV Variant (1J5)	99 - 06						
1.4 16V / **1.6** / **1.6** 16V / **1.6** FSI / **1.8** 4motion / **1.8** T / **2.0** / **2.0** 4motion / **2.0** Bi-Fuel / **2.3** V5 4motion (110 kW)			563 400 061			560 408 054	
1.9 SDI / **1.9** TDI / **1.9** TDI 4motion / **2.3** V5 / **2.3** V5 4motion (125 kW) / **2.8** V6 4motion			577 400 078			574 012 068	
GOLF IV Cabriolet (1E7)	98 - 02						
1.6			554 400 053			552 400 047	
1.8 / **2.0**			563 400 061			560 408 054	
1.9 TDI			577 400 078			574 012 068	
GOLF V (1K1)	03 - 09						
1.4 16V (55 kW)			563 400 061			560 408 054 552 400 047	
1.4 16V (59 kW)			554 400 053				
1.4 FSI / **1.4** TSI (90/103 kW)			554 400 053			552 400 047	
1.4 TSI (125 kW)			554 400 053			574 012 068 552 400 047	
1.6 / **1.6** MultiFuel / **1.6** MultiFuel / **1.8** GTI / **2.0** / **2.0**			563 400 061			560 408 054	
1.6 FSI			563 400 061			574 012 068 560 408 054	
1.9 TDI (77 kW)			577 400 078			574 012 068 560 408 054	
1.9 TDI (66 kW) / **1.9** TDI 4motion / **2.0** FSI / **2.0** FSI 4motion / **2.0** GTI / **2.0** SDI / **2.0** TDI (100/103 kW) / **2.0** TDI 16V / **2.0** TDI 16V 4motion / **2.0** TDI 4motion / **3.2**			577 400 078			574 012 068	
2.0 TDI (125 kW) *			577 400 078 563 400 061			574 012 068	
3.2 R32 4motion		570 901 076	577 400 078			574 012 068	
GOLF V Variant (1K5)	07 - 09						
1.4 / **1.4** TSI (103/90 kW) / **1.6**			554 400 053			552 400 047	
1.4 TSI (125 kW)			554 400 053			574 012 068 552 400 047	
1.4 TSI (118 kW) / **1.6** MultiFuel / **2.0**			563 400 061			560 408 054	
1.9 TDI ⚠		570 901 076	577 400 078			574 012 068	
1.9 TDI 4motion / **2.0** TDI / **2.0** TDI 16V			577 400 078			574 012 068	
GOLF VI (5K1)	08 - 13						
1.2 TSI * ⚠		570 901 076	554 400 053		570 500 076	552 400 047	
1.4 / **1.4** TSI (118 kW)			554 400 053			552 400 047	
1.4 TSI (90 kW) * ⚠		570 901 076	563 400 061		570 500 076	574 012 068 560 408 054	
1.6 / **1.6** MultiFuel / **1.6** MultiFuel / **1.8** TSI / **2.0** GTi / **2.0** R 4motion			563 400 061			560 408 054	
1.6 BiFuel / **1.6** TDI * ⚠		570 901 076	563 400 061		570 500 076	560 408 054	
2.0 TDI (103 kW) / **2.0** TDI 4motion * ⚠		570 901 076	563 400 061			560 408 054	
2.0 TDI (125 kW) * ⚠		570 901 076	563 400 061			574 012 068 560 408 054	
GOLF VI Variant (AJ5)	09 - 13						
1.2 TSI (77 kW) / **2.0** TSI ⚠		570 901 076			570 500 076		
1.2 TSI (63 kW)			554 400 053				
1.4 / **1.4** TSI (118 kW) / **1.6**			554 400 053			552 400 047	
1.4 TSI (90 kW) / **1.6** MultiFuel			563 400 061			560 408 054	
1.6 TDI * ⚠		570 901 076	563 400 061		570 500 076	560 408 054	
1.6 TDI 4motion *		570 901 076	563 400 061			560 408 054	
2.0 TDI			577 400 078			574 012 068	
GOLF VI Convertible (517)	11 - 16						
1.2 TSI * ⚠		570 901 076	554 400 053		570 500 076	552 400 047	
1.2 TSI 16V / **2.0** TSI ⚠		570 901 076			570 500 076		
1.4 TSI (90 kW) / **2.0** GTI / **2.0** R			563 400 061			560 408 054	
1.4 TSI (92 kW) ⚠		560 901 068			560 500 064		
1.6 TDI * ⚠		570 901 076	563 400 061		570 500 076	560 408 054	

VARTA®

⚠ FOR CARS WITH START/STOP (MUST REPLACE AGM WITH AGM, EFB WITH EFB)
* PLEASE CHECK AS MORE THAN ONE DIFFERENT SIZE BATTERIES CAN BE FITTED DEPENDING ON: - ELECTRICAL OPTIONS
- CLIMATE REGION
- BUILD OE

		SILVER *dynamic*			BLUE *dynamic*		BLACK *dynamic*
		AGM	SLI	Aux	EFB	SLI	SLI
VW							
GOLF VI Convertible (517)	11 - 16						
2.0 TDI (103 kW) * ⚠		570 901 076	563 400 061			560 408 054	
2.0 TDI (110 kW) ⚠		570 901 076					
GOLF VII (5G1, BQ1, BE1, BE2)	12 →						
1.0 TSI / **1.2** TSI / **1.5** TGI / **1.5** TSI / **1.6** ⚠		560 901 068			560 500 064		
1.4 GTE Hybrid / **1.4** TGI CNG / **1.4** TSI / **1.4** TSI MultiFuel / **1.6** TDI (85 kW) / **2.0** GTI (162/155/169/162 kW) / **2.0** R 4motion (221/206/206 kW) / **2.0** GTI (162/155/169/162 kW) ⚠		570 901 076			570 500 076		
1.6 TDI (77 kW) / **1.6** TDI 4motion / **2.0** GTD / **2.0** GTI (180 kW) / **2.0** GTI Clubsport / **2.0** GTI Clubsport S / **2.0** R 360S 4motion / **2.0** R 4motion (213/228 kW) / **2.0** TDI / **2.0** TDI 4motion ⚠		570 901 076					
e-Golf		560 901 068					
GOLF VII Variant (BA5, BV5)	13 →						
1.0 TSI / **1.2** TSI (81/63 kW) / **1.5** TSI / **1.6** ⚠		560 901 068			560 500 064		
1.2 TSI (77 kW) / **1.4** TGI CNG / **1.4** TSI / **1.4** TSI MultiFuel / **1.6** TDI (85 kW) / **1.8** TSI 4motion / **2.0** R 4motion (221/206 kW) ⚠		570 901 076			570 500 076		
1.6 TDI (66 kW) / **1.6** TDI 4motion / **2.0** GTD / **2.0** R 360S 4motion / **2.0** R 4motion (228/213 kW) / **2.0** TDI / **2.0** TDI 4motion ⚠		570 901 076					
GOLF ALLTRACK VII (BA5, BV5)	14 →						
1.6 TDI 4motion ⚠		570 901 076			570 500 076		
1.8 TSI 4motion / **2.0** TDI 4motion ⚠		570 901 076					
GOLF SPORTSVAN (AM1, AN1)	14 →						
1.0 TSI / **1.2** TSI (63 kW) / **1.5** TSI ⚠		560 901 068			560 500 064		
1.2 TSI (81 kW) / **1.4** TSI / **1.4** TSI MultiFuel / **1.6** / **1.6** TDI (85 kW) ⚠		570 901 076			570 500 076		
1.6 TDI (81 kW) / **2.0** TDI ⚠		570 901 076					
GOLF PLUS (5M1, 521)	04 - 13						
1.2 TSI (63 kW) / **1.6** BiFuel * ⚠		560 901 068	554 400 053			552 400 047	
1.2 TSI (77 kW) ⚠		560 901 068			560 500 064	560 408 054 552 400 047	
1.4 16V / **1.4** FSI / **1.4** TSI (118/103 kW)			554 400 053				
1.4 TSI (125 kW) *			554 400 053			574 012 068	
1.4 TSI (90 kW) * ⚠		560 901 068	554 400 053				
1.6 / **1.6** FSI / **1.6** MultiFuel / **2.0** FSI			563 400 061			560 408 054	
1.6 TDI * ⚠		570 901 076	563 400 061			560 408 054	
1.9 TDI / **2.0** TDI (103/96 kW)			577 400 078			574 012 068	
2.0 TDI (100 kW) / **2.0** TDI 16V ⚠		570 901 076	577 400 078			574 012 068	
2.0 TDI (81 kW) ⚠		570 901 076				574 012 068 560 408 054	
ILTIS (183)	79 - 88						
1.6 TD		595 901 085	600 402 083			595 402 080	
1.7			563 400 061			560 408 054	
JETTA I (16)	78 - 87						
1.1 / **1.3** / **1.5** *			554 400 053 552 401 052			544 402 044	541 400 036
1.6 / **1.6** GLI / **1.8**			563 400 061			560 408 054	
1.6 D / **1.6** TD			577 400 078			574 012 068	
JETTA II (19E, 1G2, 165)	83 - 92						
1.3 / **1.3** Cat / **1.6** *			554 400 053 552 401 052			544 402 044	541 400 036
1.6 D / **1.6** TD			577 400 078			574 012 068	
1.8 / **1.8** 16V / **1.8** Cat / **1.8** Syncro			563 400 061			574 012 068 560 408 054	
JETTA III (1K2)	04 - 10						
1.4 TSI (103 kW)			554 400 053				
1.4 TSI (118 kW) / **1.9** TDI / **2.0** TDI / **2.0** TDI 16V			577 400 078			574 012 068	
1.6 / **1.6** FSI / **1.6** MultiFuel / **1.6** TDI / **2.0** FSI / **2.0** TFSI / **2.5** / **2.5**			563 400 061			560 408 054	
JETTA IV (162, 163, AV3, AV2)	08 →						
1.2 TSI / **1.4** TSI Hybrid / **1.6** TDI * ⚠		570 901 076	563 400 061		570 500 076	560 408 054	
1.2 TSI 16V / **1.4** TSI (92 kW) ⚠		560 901 068			560 500 064		
1.4 TSI (118 kW) / **2.0** TDI (103 kW) / **2.5**			577 400 078			574 012 068	
1.4 TSI (90 kW) / **1.6** (77 kW) / **2.0** / **2.0** TSI (155 kW)			563 400 061			560 408 054	
1.4 TSI (110 kW) / **1.8** TSI ⚠		570 901 076			570 500 076		
1.6 (63 kW) ⚠		560 901 068	563 400 061		560 500 064	560 408 054	
1.6 (81 kW) *						574 012 068 560 408 054	
2.0 TDI (81 kW) ⚠		570 901 076	577 400 078			574 012 068	
2.0 TDI (110 kW) ⚠		570 901 076					
2.0 TSI (147 kW)			554 400 053				

⚠ FOR CARS WITH START/STOP (MUST REPLACE AGM WITH AGM, EFB WITH EFB)
* PLEASE CHECK AS MORE THAN ONE DIFFERENT SIZE BATTERIES CAN BE FITTED DEPENDING ON: - ELECTRICAL OPTIONS
- CLIMATE REGION
- BUILD OE

CLARIOS

VW

		SILVER *dynamic*			BLUE *dynamic*		BLACK *dynamic*
		AGM	SLI	Aux	EFB	SLI	SLI
VW							
KAEFER	47 - 03						
1200 1.2 / **1600** i / **1600** *			554 400 053 552 401 052			544 402 044	541 400 036
KAEFER Convertible (15)	49 - 81						
1303 1.3 *			554 400 053 552 401 052			544 402 044	541 400 036
LUPO (6X1, 6E1)	98 - 05						
1.0 / **1.4** 16V			554 400 053			552 400 047	
1.2 TDI 3L / **1.4** / **1.4** FSI / **1.4** TDI / **1.7** SDI			563 400 061			560 408 054	
1.6 GTI			563 400 061			572 409 068 560 408 054	
NEW BEETLE (9C1, 1C1)	98 - 10						
1.4 / **1.6** / **1.8** T / **2.0** / **RSI** 3.2 4motion			563 400 061			560 408 054	
1.9 TDI / **2.3** V5 / **2.5**			577 400 078			574 012 068	
NEW BEETLE Convertible (1Y7)	02 - 11						
1.4 / **1.6** / **1.8** T / **2.0**			563 400 061			560 408 054	
1.9 TDI			577 400 078			574 012 068	
2.5			563 400 061			574 012 068 560 408 054	
PASSAT (32B)	79 - 89						
1.3 / **1.6** *			554 400 053 552 401 052			544 402 044	541 400 036
1.6 D / **1.6** TD			563 400 061			574 012 068 560 408 054	
1.8 / **1.9** / **2.0** / **2.1** / **2.2** *			561 400 060 554 400 053 552 401 052			544 402 044	
PASSAT Saloon (32B)	84 - 89						
1.6 / **1.8** *			561 400 060 554 400 053 552 401 052			544 402 044	
1.6 TD			577 400 078			574 012 068	
2.0 / **2.2**			563 400 061			560 408 054	
PASSAT Variant (33B)	80 - 89						
1.3 / **1.6** *			554 400 053 552 401 052			544 402 044	541 400 036
1.6 D / **1.6** TD			577 400 078			574 012 068	
1.8 / **1.8** Syncro *			561 400 060 554 400 053 552 401 052			544 402 044	
1.9 / **2.0** / **2.0** Syncro / **2.1** / **2.2** / **2.2** Syncro			563 400 061			560 408 054	
PASSAT (3A2, 35I)	88 - 97						
1.6 / **1.8** / **1.8** 16V / **1.8** GL / **2.0** / **2.0** 16V (100 kW)			563 400 061			560 408 054	556 400 048
1.6 TD / **1.8** G60 Syncro / **1.9** D / **1.9** TD / **1.9** TDI / **2.0** 16V (110 kW) / **2.0** Syncro / **2.8** VR6			577 400 078			574 012 068	570 409 064
PASSAT Variant (3A5, 35I)	88 - 97						
1.6 *			554 400 053 552 401 052			544 402 044	541 400 036
1.6 TD *			563 400 061			560 408 054	570 409 064
1.8 / **1.8** 16V / **1.8** G60 Syncro / **1.9** D / **1.9** TD / **1.9** TDI						560 408 054	570 409 064 556 400 048
2.0 / **2.0** 16V / **2.0** Syncro			574 402 075			572 409 068	570 144 064
2.8 VR6 / **2.9** VR6 Syncro *			600 402 083			572 409 068	570 144 064
PASSAT (3B2)	96 - 01						
1.6 / **1.8** / **1.8** Syncro/4motion / **1.8** T / **1.8** T / **1.9** TDI (74 kW) / **2.8** Syncro			563 400 061			560 408 054	
1.9 TDI (66 kW) / **1.9** TDI 4motion / **1.9** TDI Syncro/4motion / **2.0** / **2.0** 4motion / **2.3** VR5 / **2.3** VR5 Syncro/4motion / **2.8** V6 / **2.8** V6 / **2.8** V6 Syncro/4motion			577 400 078			574 012 068	
2.5 TDI / **2.5** TDI Syncro/4motion			577 400 078			580 400 074 574 012 068	
PASSAT Variant (3B5)	97 - 01						
1.6			554 400 053			560 408 054 552 400 047	
1.8 / **1.8** Syncro/4motion / **1.8** T / **1.8** T			563 400 061			560 408 054	
1.9 TDI / **1.9** TDI 4motion / **1.9** TDI Syncro/4motion / **2.0** / **2.0** 4motion / **2.3** VR5 / **2.3** VR5 Syncro/4motion / **2.8** V6 / **2.8** V6 Syncro/4motion			577 400 078			574 012 068	
2.5 TDI / **2.5** TDI Syncro/4motion			585 400 080			580 400 074	
PASSAT (3B3)	00 - 05						
1.6			554 400 053			552 400 047	
1.8 T / **1.8** T 20V / **1.8** T 4motion / **1.9** TDI / **1.9** TDI 4motion / **2.0** / **2.0** 4motion			563 400 061			560 408 054	
2.0 TDI / **2.3** V5 / **2.3** V5 4motion / **2.8** 4motion			577 400 078			574 012 068	

VARTA®

⚠ FOR CARS WITH START/STOP (MUST REPLACE AGM WITH AGM, EFB WITH EFB)

* PLEASE CHECK AS MORE THAN ONE DIFFERENT SIZE BATTERIES CAN BE FITTED DEPENDING ON:
- ELECTRICAL OPTIONS
- CLIMATE REGION
- BUILD OE

		SILVER *dynamic*			BLUE *dynamic*		BLACK *dynamic*
		AGM	SLI	Aux	EFB	SLI	SLI
VW							
PASSAT (3B3)	00 - 05						
2.5 TDI (110 kW) / **2.5** TDI 4motion (110 kW)			577 400 078			580 400 074 574 012 068	
2.5 TDI (120 kW) / **2.5** TDI 4motion (132 kW) / **4.0** W8 4motion			585 400 080			580 400 074	
PASSAT Variant (3B6)	00 - 05						
1.6			554 400 053			560 408 054 552 400 047	
1.8 T			563 400 061			574 012 068 560 408 054	
1.8 T 20V / **2.0** / **2.0** 4motion			563 400 061			560 408 054	
1.9 TDI / **1.9** TDI 4motion / **2.0** TDI / **2.3** VR5 / **2.3** VR5 4motion / **2.8** 4motion / **4.0** W8 4motion			577 400 078			574 012 068	
2.5 TDI / **2.5** TDI 4motion			585 400 080			580 400 074	
PASSAT (3C2)	05 - 10						
1.4 TSI / **1.4** TSI EcoFuel * ⚠		570 901 076	563 400 061			560 408 054	
1.6 / **1.6** FSI / **1.8** TSI / **2.0** FSI / **2.0** FSI 4motion / **2.0** FSI			563 400 061			560 408 054	
1.6 TDI * ⚠		595 901 085 570 901 076					
1.9 TDI / **2.0** BlueTDI / **2.0** TDI (81/125 kW) / **2.0** TDI 16V / **2.0** TDI 16V 4motion ⚠		570 901 076	577 400 078			574 012 068	
2.0 TDI (103 kW) / **2.0** TDI 4motion / **3.2** FSI 4motion / **3.6** R36 4motion			577 400 078			574 012 068	
PASSAT Variant (3C5)	05 - 11						
1.4 TSI * ⚠		570 901 076	554 400 053			552 400 047	
1.4 TSI EcoFuel *		570 901 076	563 400 061			560 408 054	
1.6			554 400 053			560 408 054 552 400 047	
1.6 FSI			554 400 053			552 400 047	
1.6 TDI * ⚠		595 901 085 570 901 076					
1.8 TSI / **2.0** FSI (147/110 kW) / **2.0** FSI 4motion			563 400 061			560 408 054	
1.9 TDI / **2.0** TDI (103/90/88/100/120 kW) / **2.0** TDI 4motion / **3.2** FSI 4motion / **3.2** FSI 4motion / **3.6** R36 4motion			577 400 078			574 012 068	
2.0 BlueTDI / **2.0** TDI (125/81 kW) / **2.0** TDI 16V / **2.0** TDI 16V 4motion ⚠		570 901 076	577 400 078			574 012 068	
2.0 FSI (125 kW)			563 400 061			574 012 068 560 408 054	
PASSAT CC (357)	08 - 12						
1.4 TSI MultiFuel / **1.8** TSI (112 kW)		570 901 076			570 500 076		
1.8 TSI (118 kW) * ⚠		570 901 076	563 400 061			574 012 068 560 408 054	
2.0 BlueTDI / **2.0** TDI / **2.0** TDI 4motion ⚠		570 901 076	577 400 078			574 012 068	
2.0 TSI (155 kW) ⚠		570 901 076					
2.0 TSI (147 kW) * ⚠		570 901 076	563 400 061			560 408 054	
3.6 FSI 4motion			577 400 078			574 012 068	
PASSAT (362)	10 - 14						
1.4 TSI / **1.4** TSI MultiFuel * ⚠		595 901 085 570 901 076			570 500 076		
1.4 TSI EcoFuel / **1.8** TSI / **2.0** TSI / **2.0** TSI * ⚠		595 901 085 570 901 076	563 400 061			560 408 054	
1.6 TDI / **2.0** TDI / **2.0** TDI 4motion * ⚠		595 901 085 570 901 076					
3.6 FSI 4motion		570 901 076	577 400 078			574 012 068	
PASSAT Variant (365)	10 - 15						
1.4 TSI / **1.4** TSI MultiFuel * ⚠		595 901 085 570 901 076			570 500 076		
1.4 TSI EcoFuel * ⚠		595 901 085 570 901 076	563 400 061			560 408 054	
1.6 TDI / **2.0** TDI / **2.0** TDI 4motion * ⚠		595 901 085 570 901 076					
1.8 TSI (118 kW) / **2.0** TSI / **2.0** TSI * ⚠		595 901 085 570 901 076	577 400 078			574 012 068	
1.8 TSI (112 kW) * ⚠		595 901 085 570 901 076	563 400 061		570 500 076	560 408 054	
3.6 FSI 4motion		570 901 076	577 400 078			574 012 068	
PASSAT ALLTRACK (365)	12 - 14						
1.8 TSI (112 kW) / **2.0** TSI 4motion * ⚠		570 901 076	563 400 061		570 500 076	560 408 054	
1.8 TSI (118 kW)			563 400 061			560 408 054	
2.0 TDI / **2.0** TDI 4motion ⚠		570 901 076					
CC (358)	11 - 16						
1.4 TSI / **2.0** TSI (147 kW) ⚠		570 901 076			570 500 076		
1.4 TSI MultiFuel / **1.8** TSI / **2.0** TDI / **2.0** TDI 4motion / **2.0** TSI (155 kW) / **3.6** FSI 4motion ⚠		570 901 076					

⚠ FOR CARS WITH START/STOP (MUST REPLACE AGM WITH AGM, EFB WITH EFB)
* PLEASE CHECK AS MORE THAN ONE DIFFERENT SIZE BATTERIES CAN BE FITTED DEPENDING ON: - ELECTRICAL OPTIONS
- CLIMATE REGION
- BUILD OE

CLARIOS

VW

		SILVER *dynamic*			BLUE *dynamic*		BLACK *dynamic*
		AGM	SLI	Aux	EFB	SLI	SLI
VW							
PASSAT (3G2, CB2)	14 →						
1.4 GTE Hybrid * ⚠		570 901 076 560 901 068			570 500 076		
1.4 TSI (110 kW) / **1.4** TSI 4motion ⚠		560 901 068					
1.4 TSI (92 kW) ⚠		560 901 068			560 500 064		
1.6 TDI / **2.0** TDI (135/140/110 kW) / **2.0** TDI 4motion * ⚠		595 901 085 570 901 076					
1.8 TSI / **2.0** TSI / **2.0** TSI 4motion / **2.0** TSI * ⚠		595 901 085 570 901 076			570 500 076		
2.0 TDI (81 kW) ⚠		570 901 076			570 500 076		
PASSAT Variant (3G5, CB5)	14 →						
1.4 GTE Hybrid * ⚠		570 901 076 560 901 068			570 500 076		
1.4 TSI (110 kW) / **1.4** TSI 4motion ⚠		560 901 068					
1.4 TSI (92 kW) ⚠		560 901 068			560 500 064		
1.6 TDI / **2.0** TDI / **2.0** TDI 4motion * ⚠		595 901 085 570 901 076					
1.8 TSI / **2.0** TSI / **2.0** TSI 4motion / **2.0** TSI * ⚠		595 901 085 570 901 076			570 500 076		
PASSAT ALLTRACK (3G5, CB5)	15 →						
1.4 TSI 4motion ⚠		560 901 068					
2.0 TDI 4motion (110 kW) * ⚠		595 901 085 570 901 076					
2.0 TDI 4motion (135 kW) / **2.0** TSI 4motion / **2.0** TSI 4motion		570 901 076			570 500 076		
PHAETON (3D1, 3D2, 3D3, 3D4, 3D6, 3D7, 3D8, 3D9)	02 - 16						
3.0 V6 TDI 4motion / **3.2** V6 / **3.2** V6 4motion / **3.6** V6 4motion / **4.2** V8 4motion / **5.0** V10 TDI 4motion / **6.0** W12 4motion *		595 901 085				560 408 054	
POLO (86)	75 - 81						
0.8 / **0.9** / **1.1** / **1.3** *			554 400 053 552 401 052			544 402 044	541 400 036
POLO (86C, 80)	81 - 94						
0.9 / **1.0** / **1.0** Cat / **1.1** / **1.3** / **1.3** Cat *			554 400 053 552 401 052			544 402 044	541 400 036
1.3 D / **1.4** D *			561 400 060 554 400 053 552 401 052			544 402 044	
POLO CLASSIC (86C, 80)	85 - 94						
1.0 (29 kW) *			561 400 060			544 402 044	541 400 036
1.0 (33 kW) / **1.3** / **1.3** Cat *			554 400 053 552 401 052			544 402 044	541 400 036
1.3 D / **1.4** D			561 400 060			560 409 054	
POLO Coupe (86C, 80)	81 - 94						
1.0 / **1.0** Cat / **1.1** / **1.3** / **1.3** Cat *			554 400 053 552 401 052			544 402 044	541 400 036
1.3 D			561 400 060			560 409 054	
1.3 G40 *			561 400 060 554 400 053 552 401 052			544 402 044	
1.4 D			563 400 061			560 408 054	
POLO Box (86CF)	92 - 94						
1.0 / **1.3** *			554 400 053 552 401 052			544 402 044	541 400 036
1.4 D			563 400 061			574 012 068 560 408 054	
POLO (6N1)	94 - 99						
100 1.4 16V			554 400 053			552 400 047	
120 1.6 16V GTI / **45** 1.0 / **50** 1.0 / **55** 1.3 / **55** 1.4 / **60** 1.4 / **75** 1.6			554 400 053			552 400 047	545 412 040
1.7 SDI / **60** 1.7 SDI / **64** 1.9 D / **64** 1.9 SDI			563 400 061			560 408 054	556 400 048
POLO Van Box Body / Hatchback (6N1)	94 - 99						
1.0 *			554 400 053 552 401 052			544 402 044	541 400 036
1.4			554 400 053			552 400 047	545 412 040
1.7 SDI / **1.9** D / **1.9** SDI			563 400 061			574 012 068 560 408 054	
POLO CLASSIC (6V2)	95 - 09						
100 1.6 / **60** 1.4 / **75** 1.6 (55/55 kW) / **75** 1.4 16V / **75** 1.6 (55/55 kW) / **90** 1.8 / **90** 1.8			554 400 053			552 400 047	
110 1.9 TDI / **1.9** SDI / **57** 1.7 SDI / **68** 1.9 SDI / **90** 1.9 TDI			563 400 061			560 408 054	
54 1.4 / **75** 1.6 (55 kW)			554 400 053			552 400 047	545 412 040
64 1.9 SDI			563 400 061			560 408 054	556 400 048
POLO Variant (6V5)	97 - 01						
1.4 / **1.4** 16V / **1.6**			554 400 053			552 400 047	

VARTA®

⚠ FOR CARS WITH START/STOP (MUST REPLACE AGM WITH AGM, EFB WITH EFB)
* PLEASE CHECK AS MORE THAN ONE DIFFERENT SIZE BATTERIES CAN BE FITTED DEPENDING ON: - ELECTRICAL OPTIONS
- CLIMATE REGION
- BUILD OE

		SILVER *dynamic*			BLUE *dynamic*		BLACK *dynamic*
		AGM	SLI	Aux	EFB	SLI	SLI
VW							
POLO Variant (6V5)	97 - 01						
1.7 SDI / **1.9** SDI / **1.9** TDI			563 400 061			574 012 068 560 408 054	
1.8			563 400 061			560 408 054	
POLO (6N2)	99 - 01						
1.0 / **1.4** / **1.4** 16V / **1.6** 16V GTI			554 400 053			552 400 047	
1.4 TDI / **1.7** SDI / **1.9** D / **1.9** SDI			563 400 061			560 408 054	
POLO (9N_)	01 - 14						
1.2 / **1.2** 12V / **1.4** 16V (59 kW) / **1.6** 16V			554 400 053			552 400 047	
1.4 / **1.4** 16V (55/74 kW) / **1.4** FSI / **1.4** TDI / **1.8** GTI / **1.8** GTi Cup Edition / **1.9** SDI			563 400 061			560 408 054	
1.9 TDI (74 kW)			563 400 061			574 012 068 560 408 054	
1.9 TDI (96 kW)			577 400 078			574 012 068	
POLO Saloon (9A4, 9A2, 9N2, 9A6)	02 →						
1.4 (55 kW) / **1.9** SDI			563 400 061			560 408 054	
1.4 (74 kW)			577 400 078			574 012 068	
1.4 TDI / **1.9** TDi			563 400 061			574 012 068 560 408 054	
1.6			554 400 053			552 400 047	
POLO (6R1, 6C1)	09 →						
1.0 * ⚠		560 901 068			560 500 064	544 401 042	
1.0 TSI / **1.2** TSI (81 kW) / **1.2** TSI 16V / **1.4** TSI (103 kW) ⚠		560 901 068			560 500 064		
1.2 / **1.2** TSI (77 kW) / **1.4** BiFuel * ⚠		570 901 076 560 901 068	554 400 053		570 500 076	552 400 047	
1.2 TDI / **1.6** BiFuel / **1.6** TDI * ⚠		570 901 076 560 901 068	563 400 061		570 500 076	560 408 054	
1.2 TSI (66 kW) * ⚠		560 901 068	554 400 053		560 500 064	552 400 047	
1.4 / **1.6** (66/77/63 kW) / **2.0** R WRC			554 400 053			552 400 047	
1.4 GTI			563 400 061			560 408 054	
1.4 TDI / **1.8** GTI ⚠		570 901 076			570 500 076		
1.4 TSI (110 kW) / **1.8** GTI 230 * ⚠		570 901 076 560 901 068					
1.6 (81 kW) * ⚠		570 901 076 560 901 068	554 400 053			552 400 047	
POLO Saloon (602, 604, 612, 614)	09 →						
1.6 (63 kW)			554 400 053			552 400 047	
1.6 (81 kW)			563 400 061			560 408 054	
POLO Van (6R)	09 →						
1.0 * ⚠		560 901 068			560 500 064	544 401 042	
1.0 TSI / **1.2** TSI ⚠		560 901 068			560 500 064		
1.4 TDI ⚠		570 901 076	577 400 078		570 500 076	574 012 068	
1.4 TSI ⚠		570 901 076					
POLO (AW1, BZ1)	17 →						
1.0 * ⚠		560 901 068	554 400 053		560 500 064	552 400 047	
1.0 TGI / **1.0** TSI ⚠		560 901 068	563 400 061		560 500 064	560 408 054	
1.6 TDI ⚠		560 901 068			560 500 064		
2.0 GTI ⚠		570 901 076					
SANTANA (32B)	81 - 85						
1.3 / **1.6**			561 400 060			560 409 054 544 402 044	
1.6 D / **1.6** TD			574 402 075			572 409 068	570 144 064
1.8 / **1.9** / **2.0** / **2.1**			561 400 060			560 409 054	
SCIROCCO (53B)	80 - 92						
1.3 / **1.5** / **1.6** / **1.8** / **1.8** 16V *			561 400 060 554 400 053 552 401 052			544 402 044	
SCIROCCO (137, 138)	08 - 17						
1.4 TSI (118 kW) / **2.0** R (206/188 kW) / **2.0** TSI (155 kW) * ⚠		570 901 076	563 400 061		570 500 076	560 408 054	
1.4 TSI (92 kW) ⚠		560 901 068			560 500 064		
1.4 TSI (110 kW) / **2.0** TDI (130/135/110 kW) ⚠		570 901 076					
2.0 R (195 kW)			563 400 061			560 408 054	
2.0 TDI (100 kW) * ⚠		570 901 076	563 400 061			560 408 054	
2.0 TDI (103 kW) ⚠		570 901 076	577 400 078			574 012 068	
2.0 TDI (125 kW) / **2.0** TSI (147 kW)			577 400 078			574 012 068	
2.0 TSI (132 kW) ⚠		570 901 076			570 500 076		
SHARAN (7M8, 7M9, 7M6)	95 - 10						
1.8 T 20V / **2.0** / **2.0** 16V / **2.0** LPG			563 400 061			560 408 054	
1.9 TDI (66 kW)			600 402 083			595 402 080	
1.9 TDI (85 kW) / **1.9** TDI 4motion			577 400 078			595 402 080 574 012 068	

⚠ FOR CARS WITH START/STOP (MUST REPLACE AGM WITH AGM, EFB WITH EFB)
* PLEASE CHECK AS MORE THAN ONE DIFFERENT SIZE BATTERIES CAN BE FITTED DEPENDING ON: - ELECTRICAL OPTIONS
- CLIMATE REGION
- BUILD OE

CLARIOS

VW

		SILVER *dynamic*			BLUE *dynamic*		BLACK *dynamic*
		AGM	SLI	Aux	EFB	SLI	SLI
VW							
SHARAN (7M8, 7M9, 7M6)	95 - 10						
1.9 TDI (96 kW) / **2.0** TDI			577 400 078			580 400 074 574 012 068	
2.8 V6 24V / **2.8** V6 24V 4motion / **2.8** VR6 / **2.8** VR6 Syncro			577 400 078			574 012 068	
SHARAN (7N1, 7N2)	10 →						
1.4 TSI (110 kW) / **2.0** TDI (103/100/85/130/125 kW) / **2.0** TDI 4motion (103 kW) * ⚠		580 901 080 570 901 076					
1.4 TSI (110 kW) ⚠		570 901 076			570 500 076		
2.0 TDI (110 kW) / **2.0** TDI 4motion (110 kW) / **2.0** TSI (162 kW) ⚠		580 901 080			580 500 080 570 500 076		
2.0 TSI (147 kW)			577 400 078			574 012 068	
TARO	89 - 97						
1.8 / **2.2** / **2.4** i 4x4						560 411 054	
2.4 D / **2.4** D 4x4						570 413 063	
TIGUAN (5N_)	07 - 18						
1.4 TSI (118 kW) / **1.4** TSI 4motion (118 kW) ⚠		570 901 076			570 500 076		
1.4 TSI (110 kW) / **1.4** TSI 4motion (110 kW) * ⚠		570 901 076	563 400 061			560 408 054	
1.4 TSI (92 kW) * ⚠					570 500 076 560 500 064		
2.0 TDI (103 kW) / **2.0** TDI 4motion (125/100 kW) ⚠		570 901 076	577 400 078			574 012 068	
2.0 TDI (81 kW) / **2.0** TDI 4motion (110/135/130 kW) ⚠		570 901 076					
2.0 TDI 4motion (120 kW) / **2.0** TFSI 4motion (147 kW)			577 400 078			574 012 068	
2.0 TDI 4motion (103 kW) * ⚠		570 901 076	563 400 061			574 012 068	
2.0 TFSI 4motion (125 kW)			563 400 061			560 408 054	
2.0 TSI 4motion * ⚠		570 901 076	563 400 061		570 500 076	560 408 054	
TIGUAN (AD1)	16 →						
1.4 TSI / **1.4** TSI 4motion * ⚠					570 500 076 560 500 064		
1.6 TDI / **2.0** TDI (85 kW) / **2.0** TDI 4motion (140/176/110 kW) * ⚠		580 901 080 570 901 076					
2.0 TDI (81 kW) / **2.0** TDI 4motion (130/105 kW) ⚠		570 901 076			570 500 076		
2.0 TSI 4motion * ⚠		580 901 080 570 901 076			570 500 076		
TIGUAN ALLSPACE (BW2)	17 →						
1.4 TSI / **1.4** TSI E100 Flex * ⚠					570 500 076 560 500 064		
2.0 TDI / **2.0** TDI 4motion * ⚠		580 901 080 570 901 076					
2.0 TSI / **2.0** TSI 4motion * ⚠		580 901 080 570 901 076			570 500 076		
TOUAREG (7LA, 7L6, 7L7)	02 - 13						
2.5 R5 TDI / **3.2** V6 (177 kW)		580 901 080	600 402 083 585 400 080				
3.0 TDI / **3.0** V6 TDI / **3.6** V6 FSI / **4.2** V8 / **4.2** V8 FSI / **5.0** R50 TDI / **5.0** V10 TDI / **6.0** W12		595 901 085	600 402 083				
3.2 V6 (162 kW)		570 901 076	577 400 078				
TOUAREG (7P5, 7P6)	10 - 18						
3.0 V6 TDI / **3.0** V6 TSI / **3.6** V6 FSI (206 kW) / **4.2** V8 TDI * ⚠		605 901 095 595 901 085					
3.0 V6 TSI Hybrid * ⚠		605 901 095 595 901 085 570 901 076	577 400 078				
3.6 V6 FSI (183 kW) * ⚠		605 901 095 595 901 085	600 402 083				
4.2 V8 FSI		595 901 085	600 402 083			595 402 080	
TOUAREG (CR7)	17 →						
3.0 TDI / **3.0** TDI 4motion * ⚠		605 901 095 595 901 085					
TOURAN (1T1, 1T2)	03 - 10						
1.4 FSI / **1.4** TSI / **1.6** / **1.6** FSI / **2.0** EcoFuel / **2.0** FSI			563 400 061			560 408 054	
1.4 TSI EcoFuel			554 400 053			552 400 047	
1.9 TDI / **2.0** TDI / **2.0** TDI 16V			577 400 078			574 012 068	
TOURAN (1T3)	10 - 15						
1.2 TSI * ⚠		570 901 076	563 400 061		570 500 076	560 408 054	
1.4 TSI / **1.4** TSI EcoFuel			554 400 053			560 408 054 552 400 047	
1.6 TDI * ⚠		570 901 076	563 400 061			560 408 054	
2.0 TDI (81 kW) ⚠		570 901 076	577 400 078			574 012 068	
2.0 TDI (130 kW) ⚠		570 901 076					
TOURAN (5T1)	15 →						
1.2 TSI ⚠		560 901 068			560 500 064		
1.4 TSI / **1.6** TDI / **1.8** TSI ⚠		570 901 076			570 500 076		

VARTA®

⚠ FOR CARS WITH START/STOP (MUST REPLACE AGM WITH AGM, EFB WITH EFB)
* PLEASE CHECK AS MORE THAN ONE DIFFERENT SIZE BATTERIES CAN BE FITTED DEPENDING ON: - ELECTRICAL OPTIONS
- CLIMATE REGION
- BUILD OE

		SILVER *dynamic*			BLUE *dynamic*		BLACK *dynamic*
		AGM	SLI	Aux	EFB	SLI	SLI
VW							
TOURAN (5T1)	15 →						
2.0 TDI ⚠		570 901 076					
T-ROC (A11)	17 →						
1.0 TSI / **1.5** TSI ⚠		560 901 068			560 500 064		
1.6 TDI ⚠		570 901 076			570 500 076		
2.0 TDI / **2.0** TDI 4motion / **2.0** TSI 4motion ⚠		570 901 076					
UP (121, 122, BL1, BL2)	11 →						
1.0 / **1.0** EcoFuel * ⚠		560 901 068			560 500 064	552 400 047 544 401 042	
1.0 GTI *					560 500 064	544 401 042	
1.0 TSI ⚠		560 901 068			560 500 064		
e-Up						544 401 042	
LOAD UP (121, 122, BL1, BL2)	14 →						
1.0 / **1.0** EcoFuel * ⚠					560 500 064	544 401 042	
e-Load Up						544 401 042	
VENTO (1H2)	91 - 98						
1.4 *						552 400 047 544 401 042	
1.6 *			563 400 061			560 408 054	545 412 040
1.8 / **2.0** / **2.0** GL / **2.8** VR6 *						574 012 068 560 408 054	556 400 048
1.9 D / **1.9** SDI / **1.9** TD / **1.9** TDI *						595 402 080 574 012 068	570 409 064
CRAFTER 30-35 Bus (2E_)	06 - 16						
2.0 TDI (80 kW) * ⚠		595 901 085 570 901 076	577 400 078			574 012 068	
2.0 TDI (105 kW)		570 901 076	577 400 078			574 012 068	
2.0 TDI 4motion		570 901 076				574 012 068	
2.5 TDI			577 400 078			595 402 080 574 012 068	
CRAFTER 30-50 Box (2E_)	06 - 16						
2.0 TDI (80 kW) * ⚠		595 901 085 570 901 076	577 400 078			574 012 068	
2.0 TDI (103 kW) * ⚠		595 901 085 570 901 076				595 402 080 574 012 068	
2.0 TDI 4motion		570 901 076	577 400 078			574 012 068	
2.5 TDI (65 kW)			577 400 078			595 402 080 574 012 068	
2.5 TDI (100 kW) * ⚠		595 901 085 570 901 076	577 400 078			595 402 080 574 012 068	
CRAFTER 30-50 Platform/Chassis (2F_)	06 - 16						
2.0 TDI (80 kW) * ⚠		595 901 085 570 901 076	577 400 078			574 012 068	
2.0 TDI (84 kW) * ⚠		595 901 085	577 400 078			574 012 068	
2.0 TDI (103 kW) * ⚠		595 901 085 570 901 076				595 402 080 574 012 068	
2.0 TDI 4motion		570 901 076				574 012 068	
2.5 TDI (65 kW)			577 400 078			595 402 080 574 012 068	
2.5 TDI (100 kW) * ⚠		595 901 085 570 901 076	577 400 078			595 402 080 574 012 068	
CRAFTER Bus (SY_)	16 →						
2.0 TDI * ⚠		595 901 085			570 500 076	595 402 080 574 012 068	
CRAFTER Box (SY_, SX_)	16 →						
2.0 TDI / **2.0** TDI 4motion / **2.0** TDI RWD * ⚠		595 901 085			570 500 076	595 402 080 574 012 068	
e-Crafter ⚠		595 901 085					
CRAFTER Platform/Chassis (SZ_)	16 →						
2.0 TDI / **2.0** TDI 4motion / **2.0** TDI RWD * ⚠		595 901 085			570 500 076	595 402 080 574 012 068	
LT 28-35 I Bus (281-363)	75 - 96						
2.0 / **2.4**			563 400 061			560 408 054	556 400 048
2.4 D / **2.4** TD *						595 402 080 574 012 068	570 409 064
2.4 i						574 012 068	570 409 064
LT 28-35 I Box (281-363)	75 - 96						
2.0 / **2.4** / **2.4** i			563 400 061			560 408 054	556 400 048
2.4 D / **2.4** TD / **2.4** TD Syncro *						595 402 080 574 012 068	570 409 064
LT 28-35 I Platform/Chassis (281-363)	75 - 96						
2.0 / **2.4** / **2.4** i			563 400 061			560 408 054	556 400 048

⚠ FOR CARS WITH START/STOP (MUST REPLACE AGM WITH AGM, EFB WITH EFB)
* PLEASE CHECK AS MORE THAN ONE DIFFERENT SIZE BATTERIES CAN BE FITTED DEPENDING ON: - ELECTRICAL OPTIONS
- CLIMATE REGION
- BUILD OE

CLARIOS

VW

		SILVER *dynamic*			BLUE *dynamic*		BLACK *dynamic*
		AGM	SLI	Aux	EFB	SLI	SLI
VW							
LT 28-35 I Platform/Chassis (281-363)	75 - 96						
2.4 D / **2.4** D Syncro / **2.4** Syncro / **2.4** TD / **2.4** TD Syncro *						595 402 080 574 012 068	570 409 064
LT 40-55 I Box (291-512)	75 - 96						
2.0 *						574 012 068 560 408 054	556 400 048
2.4 / **2.4** 4WD / **2.4** D / **2.4** D 4WD / **2.4** i / **2.4** TD / **2.4** TD 4WD *						595 402 080 574 012 068	570 409 064
LT 40-55 I Platform/Chassis (293-909)	75 - 96						
2.0 / **2.4** / **2.4** i / **2.4** Syncro *						574 012 068 560 408 054	556 400 048
2.4 D / **2.4** TD *						595 402 080 574 012 068	570 409 064
LT 28-35 II Bus (2DB, 2DE, 2DK)	96 - 06						
2.3			577 400 078			574 012 068	
2.5 SDI / **2.5** TDI / **2.8** TDI			600 402 083			595 402 080	
LT 28-46 II Box (2DA, 2DD, 2DH)	96 - 06						
2.3			577 400 078			574 012 068	
2.5 SDI / **2.5** TDI (61/80/70/66 kW) / **2.8** TDI			600 402 083			595 402 080	
2.5 TDI (75 kW) *						595 402 080 574 012 068	570 409 064
LT 28-46 II Platform/Chassis (2DC, 2DF, 2DG, 2DL, 2DM)	96 - 06						
2.3			577 400 078			574 012 068	
2.5 SDI / **2.5** TDI (66/61/80/70 kW) / **2.8** TDI			600 402 083			595 402 080	
2.5 TDI (75 kW) *						595 402 080 574 012 068	570 409 064
TRANSPORTER III Bus	79 - 92						
1.6 *			561 400 060			560 409 054	553 401 050
1.6 D / **1.6** TD / **1.6** TD Syncro / **1.7** D			577 400 078			574 012 068	570 409 064
1.9 / **1.9** Syncro / **2.0** / **2.1** / **2.1** Cat / **2.1** i			563 400 061			560 408 054	556 400 048
2.1 Syncro *						595 402 080 574 012 068	570 409 064
TRANSPORTER III Box	79 - 92						
1.6 / **1.9** / **2.0** / **2.1** / **2.1** i			563 400 061			560 408 054	556 400 048
1.6 D / **1.6** TD / **1.6** TD Syncro / **1.7** D / **1.9** Syncro			577 400 078			574 012 068	570 409 064
2.1 Syncro *						595 402 080 574 012 068	570 409 064
TRANSPORTER III Platform/Chassis	79 - 92						
1.6 D / **1.6** TD / **1.6** TD Syncro / **1.7** D			577 400 078			574 012 068	570 409 064
1.9 (44 kW) / **2.0** / **2.1** / **2.1** i			563 400 061			560 408 054	556 400 048
1.9 (61 kW) / **1.9** Syncro / **2.1** Syncro *						595 402 080 574 012 068	570 409 064
TRANSPORTER IV Bus (70B, 70C, 7DB, 7DK, 70J, 70K, 7DC, 7DJ)	90 - 04						
1.8			563 400 061			560 408 054	556 400 048
1.9 D / **2.4** D (57 kW) / **2.4** D Syncro *						595 402 080 574 012 068	570 409 064
1.9 TD			577 400 078			574 012 068	
2.0			563 400 061			560 408 054	
2.4 D (55 kW)			600 402 083			595 402 080 574 012 068	
2.5 / **2.5** Syncro / **2.8** VR6 / **2.8** VR 6			577 400 078			580 400 074 574 012 068	
2.5 TDI / **2.5** TDI Syncro			600 402 083			595 402 080 580 400 074	
TRANSPORTER IV Box (70A, 70H, 7DA, 7DH)	90 - 03						
1.9 D / **2.4** D (57 kW) *						595 402 080 574 012 068	570 409 064
1.9 TD			577 400 078			574 012 068	
2.0			563 400 061			560 408 054	
2.4 D (55 kW) *						595 402 080 574 012 068	
2.4 D Syncro			600 402 083			595 402 080 574 012 068	
2.5 / **2.5** Syncro / **2.8** VR6			577 400 078			580 400 074 574 012 068	
2.5 TDI / **2.5** TDI Syncro			600 402 083			595 402 080 580 400 074	
TRANSPORTER IV Platform/Chassis (70E, 70L, 70M, 7DE, 7DL, 7D	90 - 03						
1.8 / **2.0**			563 400 061			560 408 054	
1.9 D / **2.4** D (57 kW) / **2.4** D Syncro *						595 402 080 574 012 068	570 409 064
1.9 TD			577 400 078			574 012 068	

VARTA®

⚠ FOR CARS WITH START/STOP (MUST REPLACE AGM WITH AGM, EFB WITH EFB)

* PLEASE CHECK AS MORE THAN ONE DIFFERENT SIZE BATTERIES CAN BE FITTED DEPENDING ON:
- ELECTRICAL OPTIONS
- CLIMATE REGION
- BUILD OE

		SILVER *dynamic*			BLUE *dynamic*		BLACK *dynamic*
		AGM	SLI	Aux	EFB	SLI	SLI
VW							
TRANSPORTER IV Platform/Chassis (70E, 70L, 70M, 7DE, 7DL, 7D	90 - 03						
2.4 D (55 kW) / **2.5** *						595 402 080 574 012 068	
2.5 Syncro			577 400 078			580 400 074 574 012 068	
2.5 TDI / **2.5** TDI Syncro			600 402 083			595 402 080 580 400 074	
MULTIVAN V (7HM, 7HN, 7HF, 7EF, 7EM, 7EN)	03 - 15						
1.9 TDI (77 kW)			577 400 078			574 012 068	
1.9 TDI (63 kW) *						574 012 068 560 408 054	
2.0			563 400 061			560 408 054	
2.0 BiTDI / **2.0** BiTDI 4motion / **2.0** TDI (62/103/75 kW) / **2.0** TDI 4motion (103 kW) * ⚠		595 901 085 580 901 080 570 901 076	577 400 078			574 012 068	
2.0 TDI (100 kW) / **2.0** TDI 4motion (100 kW)			585 400 080			580 400 074	
2.0 TDI (84 kW) * ⚠		580 901 080 570 901 076					
2.0 TSI (150 kW) / **2.0** TSI 4motion * ⚠		570 901 076	563 400 061			560 408 054	
2.0 TSI (110 kW) ⚠		595 901 085	600 402 083			595 402 080	
2.5 TDI / **2.5** TDI 4motion			577 400 078			595 402 080 574 012 068	
3.2 V6 / **3.2** V6 4motion			563 400 061			595 402 080 560 408 054	
TRANSPORTER V Bus (7HB, 7HJ, 7EB, 7EJ, 7EF, 7EG, 7HF, 7EC)	03 - 15						
1.9 TDI			577 400 078			580 400 074 574 012 068	
2.0 / **2.0** TSI (150 kW) * ⚠		580 901 080 570 901 076	563 400 061			560 408 054	
2.0 BiTDI / **2.0** BiTDI 4motion / **2.0** TDI (103 kW) / **2.0** TDI 4motion (103 kW) * ⚠		580 901 080 570 901 076	585 400 080			580 400 074	
2.0 TDI (100 kW) / **2.0** TDI 4motion (100 kW) * ⚠		580 901 080 570 901 076	577 400 078			574 012 068	
2.0 TDI (84 kW) * ⚠		580 901 080 570 901 076					
2.0 TDI (62 kW) * ⚠		580 901 080 570 901 076	577 400 078			580 400 074 574 012 068	
2.0 TSI (110 kW) ⚠		595 901 085	600 402 083			595 402 080	
2.0 TSI 4motion * ⚠		570 901 076	563 400 061			560 408 054	
2.5 TDI (96 kW)			600 402 083			595 402 080 574 012 068	
2.5 TDI (128 kW) / **2.5** TDi / **2.5** TDI 4motion			600 402 083			595 402 080	
3.2 V6 / **3.2** V6 4motion			577 400 078			574 012 068	
TRANSPORTER V Box (7HA, 7HH, 7EA, 7EH)	03 →						
1.9 TDI (63 kW) / **3.2** 4motion / **3.2** V6			577 400 078			580 400 074 574 012 068	
1.9 TDI (77 kW) / **2.5** TDI / **2.5** TDI 4motion			585 400 080			580 400 074	
2.0			563 400 061			560 408 054	
2.0 BiFuel / **2.0** TSI (110 kW)		595 901 085	600 402 083			595 402 080	
2.0 BiTDI / **2.0** BiTDI 4motion / **2.0** TDI (75/103 kW) / **2.0** TDI 4motion (103 kW) * ⚠		580 901 080 570 901 076	585 400 080			580 400 074	
2.0 TDI (84 kW) * ⚠		580 901 080 570 901 076					
2.0 TDI (100 kW) / **2.0** TDI 4motion (100 kW)			577 400 078			574 012 068	
2.0 TDI (62 kW) * ⚠		580 901 080 570 901 076	577 400 078			580 400 074 574 012 068	
2.0 TSI (150 kW) / **2.0** TSI 4motion * ⚠		570 901 076	563 400 061			560 408 054	
TRANSPORTER V Platform/Chassis (7JD, 7JE, 7JL, 7JY, 7JZ, 7FD	03 - 15						
1.9 TDI (63 kW) / **2.5** TDI / **2.5** TDI 4motion			585 400 080			580 400 074	
1.9 TDI (62 kW) / **3.2** V6			577 400 078			580 400 074 574 012 068	
2.0 * ⚠		580 901 080 570 901 076	563 400 061			560 408 054	
2.0 BiTDI / **2.0** BiTDI 4motion / **2.0** TDI (103/75 kW) / **2.0** TDI 4motion (103 kW) * ⚠		580 901 080 570 901 076	585 400 080			580 400 074	
2.0 TDI (84 kW) * ⚠		580 901 080 570 901 076					
2.0 TDI (100 kW) / **2.0** TDI 4motion (100 kW)			577 400 078			574 012 068	
2.0 TDI (62 kW) * ⚠		580 901 080 570 901 076	577 400 078			580 400 074 574 012 068	
2.0 TSI ⚠		595 901 085	600 402 083			595 402 080	

V

⚠ FOR CARS WITH START/STOP (MUST REPLACE AGM WITH AGM, EFB WITH EFB)
* PLEASE CHECK AS MORE THAN ONE DIFFERENT SIZE BATTERIES CAN BE FITTED DEPENDING ON: - ELECTRICAL OPTIONS
- CLIMATE REGION
- BUILD OE

VW > ZASTAVA

		SILVER *dynamic*			BLUE *dynamic*		BLACK *dynamic*
		AGM	SLI	Aux	EFB	SLI	SLI
VW							
MULTIVAN VI (SGF, SGM, SGN)	15 →						
2.0 TDI / **2.0** TDI 4motion / **2.0** TSI / **2.0** TSI 4motion * ⚠		580 901 080 570 901 076					
TRANSPORTER VI Bus (SGB, SGG, SGJ)	15 →						
2.0 TDI (62 kW) / **2.0** TDI 4motion ⚠		580 901 080					
2.0 TDI (84 kW) / **2.0** TSI 4motion * ⚠		580 901 080 570 901 076					
2.0 TSI ⚠		570 901 076					
TRANSPORTER VI Box (SGA, SGH)	15 →						
2.0 TDI (62 kW) / **2.0** TDI 4motion / **2.0** TSI 4motion ⚠		580 901 080					
2.0 TDI (84 kW) * ⚠		580 901 080 570 901 076			570 500 076		
2.0 TSI ⚠		570 901 076					
TRANSPORTER VI Platform/Chassis (SFD, SFE, SFL, SFZ)	15 →						
2.0 TDI (62 kW) / **2.0** TDI 4motion (132/103 kW) ⚠		580 901 080					
2.0 TDI (84 kW) / **2.0** TDI 4motion (110/150 kW) * ⚠		580 901 080 570 901 076			570 500 076		
2.0 TSI ⚠		570 901 076					
WARTBURG							
353	66 - 91						
1.0 / **1.3** *			554 400 053 552 401 052			544 402 044	541 400 036
353 Tourist	67 - 91						
1.0 / **1.3** *			554 400 053 552 401 052			544 402 044	541 400 036
WESTFIELD							
FW	10 →						
300			552 401 052				
SE / SEVEN	80 →						
1.6 / **2.0**			552 401 052				
WIESMANN							
MF3 Roadster	96 →						
2.8 / **3.0** / **3.2**		570 901 076			570 500 076		
MF4 Roadster	09 →						
4.0 S / **4.4** / **4.8**		595 901 085					
MF5 Roadster	09 →						
4.4 / **5.0**		595 901 085					
GT MF4 Coupe	03 →						
4.0 S / **4.4** / **4.8**		595 901 085					
GT MF5 Coupe	07 →						
4.4 / **5.0**		595 901 085					
YUGO							
SANA	89 - 93						
1.4							545 413 040
311 / 313	83 - 91						
1.1							545 413 040
511 / 513	83 - 91						
1.1							545 413 040
TEMPO	85 - 93						
0.9 / **1.1**							545 413 040
ZASTAVA							
10 (188)	05 →						
1.2 60 *						544 402 044	540 406 034
101 (1100)	72 - 93						
1.1 / **1.1** Super / **1.3**			563 401 061			560 127 054	556 401 048
750	64 - 85						
770 / **850**			554 400 053			552 400 047	545 412 040
KORAL	02 - 08						
1.1 (44 kW)			554 400 053			552 400 047	545 412 040
1.1 (45 kW)							545 413 040
YUGO	80 - 95						
0.9 / **60** EFI / **65** EFI			563 401 061			560 127 054	556 401 048
YUGO FLORIDA	88 - 08						
1.1 / **1.3** / **1.4** / **1.4** Cat / **1.6**			563 401 061			560 127 054	556 401 048

⚠ FOR CARS WITH START/STOP (MUST REPLACE AGM WITH AGM, EFB WITH EFB)
* PLEASE CHECK AS MORE THAN ONE DIFFERENT SIZE BATTERIES CAN BE FITTED DEPENDING ON: - ELECTRICAL OPTIONS
- CLIMATE REGION
- BUILD OE

VARTA®

		SILVER *dynamic*			BLUE *dynamic*		BLACK *dynamic*
		AGM	SLI	Aux	EFB	SLI	SLI
ZAZ							
CHANCE	04 →						
1.4						560 127 054	
FORZA Hatchback	10 →						
1.5						560 127 054	
FORZA Saloon	10 →						
1.5						560 127 054	
LANOS Saloon	04 →						
1.4 (55 kW) / **1.5** / **1.6** 16V			563 401 061			560 127 054	556 401 048
1.4 (74 kW)						560 127 054	
LANOS Hatchback	04 →						
1.4 (55 kW) / **1.5** / **1.6** 16V			563 401 061			560 127 054	556 401 048
1.4 (74 kW)						560 127 054	
LANOS PICK-UP	04 →						
1.4 / **1.5**			563 401 061			560 127 054	556 401 048
SLAVUTA (1103)	92 →						
1.1 / **1.2** / **1.3**			563 401 061			560 127 054	556 401 048
TAVRIA (1102)	89 - 07						
1.1 / **1.3** (44 kW) *			563 401 061			560 127 054	545 413 040
1.2 / **1.3** (52 kW)			563 401 061			560 127 054	556 401 048
VIDA Hatchback	12 →						
1.4 / **1.5**						560 411 054	
VIDA Saloon	12 →						
1.4 / **1.5**						560 411 054	

⚠ FOR CARS WITH START/STOP (MUST REPLACE AGM WITH AGM, EFB WITH EFB)

* PLEASE CHECK AS MORE THAN ONE DIFFERENT SIZE BATTERIES CAN BE FITTED DEPENDING ON: - ELECTRICAL OPTIONS
- CLIMATE REGION
- BUILD OE

Clarios is a world leader in advanced energy storage solutions. We partner with our customers to meet increasing market demand for smarter applications, on a global scale. Our employees develop, manufacture and distribute a portfolio of evolving battery technologies for virtually every type of vehicle. Technologies that deliver uniquely sustainable, next-generation performance, and bring reliability, safety and comfort to everyday lives. We add value at every link in the supply chain, contributing to the progress of the communities we serve and the planet we all share.

Learn more about Clarios at www.clarios.com

Clarios
Suite 5, Building 6,
Croxley Park
Watford
Herts WD18 8YH

Clarios
46 – 48 Avenue Kleber
BP9
92702 Colombes Cedex

Karat Güç Sistemleri San. ve Tic.A.Ş.
Y. Dudullu Mah.
Barbaros Bulvarı Beyit Sk. No.17/2
Ümraniye
İstanbul

Clarios
Am Leineufer 51
30419 Hannover

Clarios
Pegasus Park
De Kleetlaan 7b
1831 Diegem

Clarios
ul.Ceglana 4
40 - 514 Katowice
Polska

Clarios
Murbangasse 10
1100 Wien

Clarios
Via Creta 26
25124 Brescia

Clarios
Dubická 958
470 90 Česká Lípa
Česká republika

Clarios
Grindelstrasse 19
8303 Bassersdorf

Clarios
Paseo de La Habana 34, 1º
28036 Madrid

Kereskedelmi és Szolgáltató Kft.
Office Campus
Gubacsi út 6b/1
1097 Budapest

Middle East / Africa / Turkey
Clarios
Am Leineufer 51
30419 Hannover
Germany

Clarios
Sankt Eriksgatan 63b
112 34 Stockholm

Адрес филиала в России:
Clarios
109028 Москва,
Подкопаевский пер. д.4

JCV-0000-3061

www.varta-automotive.com

It all starts with VARTA®

CLARIOS